Public Notice
U3POB The Purchasing of Spare Part for Main Turbine Pneumatic Control Valve

1. **Scope of Supply**

   U3POB The Purchasing of Spare Part for Main Turbine Pneumatic Control Valve

2. **Bidding Type**
   - Domestic open bidding to select the lowest priced suppliers and evaluated by total price
   - The quotation shall be submitted in one sealed envelope containing both the priced and unpriced proposals, addressed to Procurement Team, F&A Division PT. KPJB

3. **Requirement for Qualification of Bidder**
   It is mentioned in document of INVITATION TO BID, Bidding Schedule of U3POB The Purchasing of Spare Part for Main Turbine Pneumatic Control Valve, Attachment 5.

4. Aanwijzing will be held on 09.00 WIB, 5 November 2026 (via Zoom Application).

   Topic: RFQ K19863 for U3POB The Purchasing of Spare Part for Main Turbine Pneumatic Control Valve
   Time: Nov 5, 2026 09:00 AM Jakarta

   Join Zoom Meeting
   https://us06web.zoom.us/j/82332407655?pwd=oxlEfvpNu8RqIdre79YV2L6oICBRuu.1

   Join and take notes
   https://us06web.zoom.us/j/82332407655?pwd=oxlEfvpNu8RqIdre79YV2L6oICBRuu.1&mynotes=on

   Meeting chat link
   https://us06web.zoom.us/launch/jc/82332407655

   Meeting ID: 823 3240 7655
   Passcode: 740827

5. Bid Closing date and Time on 11.00 WIB, November 17, 2026

6. **Invitation to Bid (ITB) and Additional Information**
   - Invitation to Bid (ITB) document copy or soft file is available in website PT. KPJB (www.kpjb.co.id); or
   - Email : procurement34@kpjb.co.id

7. **Bid submission**
   To : Procurement Team

Finance & Administration Division (K19863)
PT. Komipo Pembangkitan Jawa Bali (KPJB)
PLTU Tanjung Jati B Unit 3 & 4,
Desa Tubanan, Kecamatan Kembang,
Kabupaten Jepara, Jawa Tengah, Indonesia 59453
Tel : 0291-4270493, Fax : 0291-4270601

8. Procedure for Submission Bid Document

- The bidding document shall be submitted in a sealed envelope by registered mail or direct submission after KPJB security's check not later than the bid closing date and time.
- Document title shall be marked in the envelope as **"**U3POB The Purchasing of Spare Part for Main Turbine Pneumatic Control Valve

	PT. KOMIPO PEMBANGKITAN JAWA BALI	Doc. Ref	: KPJB-0951-02
	PLTU TANJUNG JATI B #UNIT 3&4	Form No.	: KPJB-0951-02-ZZ-FM-03
	REQUEST FOR QUOTATION	Design Div.	:Finance and Administration
		Revision No.	:00

Date	RFQ No:	PRF No:
October 30, 2026	K19863	K19863
SUBJECT : U3POB The Purchasing of Spare Part for Main Turbine Pneumatic Control Valve		
RFQ Effective Date:		

KPJB on behalf of PT. PLN hereby request your quotation for material/services below :

No	Item Code	Description	No		Item Code
			Qty	Unit	
As per the attachment					

- The quotation shall be submitted in one sealed envelope containing both the priced and unpriced proposals, addressed to Procurement Team, F&A Division PT. KPJB. The original documents should be received by KPJB not later than 11.00 WIB date 17 NOV 2026 by registered mail or direct submission after PLTU Tanjung Jati B security check and registration.
- Aanwijzing will be held in KPJB on __.00 _____ 05 NOV 2026 .
- Validity of Quotation price should be minimum 3 months.
- Prices and detailed information should be specified about the materials and services in the quotation by strictly following the quotation form attached hereto.
- Payment will be made by Telegraphic Transfer (T/T) within forty five (45) days after invoice received, attached with delivery or work completion report (Invoice, Good receive form, MOV, BAPP, etc.) issued by PT. KPJB.
- Performance Bond is applicable for PO ≥IDR 500.000.000: minimum 5% from PO price including VAT. Validity of Bank Guarantee is covering delivery period + 130 calendar days.
- Warranty period is 12 months (365 calendar days).
- **Delivery time: not later than March 22, 2027.**
- **Delivery should be completed to PT. KPJB's warehouse, PLTU Tanjung Jati B Unit #3&4.**
- **Certificate should be submitted at the delivery time: Original Certificate** issued by Manufacture **is required at the delivery time.**
- Warranty letter that state "The material is genuine, no defect, new and can be used properly" should be submitted at the time of delivery.
- All documents and communications shall be in English.
- All terms and conditions of this contract must be subject to and governed by PT. KPJB's Terms and Conditions for Contract attached hereto.
- In case of hazardous material, Material Safety Data Sheets (MSDS) and other related document for hazardous material shall be submitted at the time of delivery.
- For hand powered tools / powered tools: must be attached with tools certificate from manufacturer.
- For chemicals: All material delivery must be completed with symbol & label as required on regulation in every containers/other packaging.
- For service: All personnel must have appropriate certification as required on local HSE Regulation.

Sincerely Yours,

Hendang Suroso
F&A. Manager

Date

Attachment :

1. Material list
2. Quotation format
3. Unprice document required
4. KPJB Contractor Safety Rules
5. PT. KPJB's General Terms and Conditions for Contract
6. Pakta Integritas Form
7. DPJT list and Bid Bond format
8. Term of Reference

1. Background

TOR Subject : Spare Parts OH for U3 PO2027 Main Turbine Pneumatic Control Valve

WO No : 190648

WO Desc : U3 PO2027 CNI Main Turbine Replacement Spare Parts and Calibration Pneumatic Control Valve

2. Spare Part Data

2.1. System:

- AS : AUXILIARY STEAM SYSTEM
- HD : HEATER DRAIN SYSTEM
- CCCW : CLOSED CYCLE COOLING WATER SYSTEM
- MU : MAKEUP WATER SYSTEM
- FW : FEED WATER SYSTEM
- CO : CONDENSATE WATER SYSTEM
- CRH : COLD REHEAT SYSTEM
- GSS : GLAND STEAM SEAL SYSTEM

2.2. Equipment: Positioner, Mounting Kits, Repair Kits and Pressure Regulator

2.3. Spare Part Group:

- ☑ Overhaul
- ☐ PM & PdM
- ☐ Corrective Maintenance
- ☐ Strategic Parts
- ☐ Strategic Equipment

2.4. Usage Plan : Part will be installed U3 PO2027 after delivery and good receipt in KPJB warehouse

2.5. Description

No	Item	Tag No	Description	Qty
1	206015	3HD-LCV003	MOUNTING BASE, MOUNTING FOR DVC6200 FOR 3HD-LCV003, SINGLE, 80 (1H7470), J183864/897, ACTUATOR 657	1
2	206027	3HD-LCV008	MOUNTING BASE, MOUNTING FOR DVC6200 FOR 3HD-LCV008, SINGLE, 45 (1E8270), J183861/894, ACTUATOR 657	1
3	206031	3CCCW-TCV002A	MOUNTING BASE, MOUNTING FOR DVC6200 FOR 3CCCW-TCV002A, SINGLE, 40 (1E8054), J183871/904, ACTUATOR 657	1
4	206032	3CCCW-TCV002B	MOUNTING BASE, MOUNTING FOR DVC6200 FOR 3CCCW-TCV002B, SINGLE, 40 (1E8054), J183872/905, ACTUATOR 657	1

Sign		
	Staff	Leader

5	206014	3AS-PCV001	MOUNTING BASE, MOUNTING FOR DVC6200 FOR 3AS-PCV001, DOUBLE, 68, J183851/884, ACTUATOR 585C	1
6	206033	3AS-PCV002	MOUNTING BASE, MOUNTING FOR DVC6200 FOR 3AS-PCV002, SINGLE, 70 (1N1287), J183852/885, ACTUATOR 667	1
7	206034	3AS-PCV003	MOUNTING BASE, MOUNTING FOR DVC6200 FOR 3AS-PCV003, SINGLE, 70 (1N1287), J183854/887, ACTUATOR 667	1
8	206025	3GSS-PCV001	MOUNTING BASE, MOUNTING FOR DVC6200 FOR 3GSS-PCV001, SINGLE, 46 (1E8261), J183868/901, ACTUATOR 657	1
9	206071	3HD-LCV003 3HD-LCV008 3CCCW-TCV002A 3CCCW-TCV002B 3AS-PCV001 3AS-PCV002 3AS-PCV003 3GSS-PCV001	POSITIONER,VALVE, DOUBLE ACTING, DVC 6200, INCLUDE POS TRANSMITTER & PD, BRAND: FISHER	8
10	203325	3GSS-PCV002	REPAIR KIT, R1061X00682, ACTUATOR MODEL: 1061, SIZE: 68, WHICH CONTAIN KEYS 5, 8, 16, 17, 18 AND 56, BRAND: FISHER	1
11	203336	3GSS-PCV001 3HD-LCV012 3HD-LCV010 3HD-LCV006 3CCCW-TCV001	DIAPHRAGM,ACCUMULATOR, MOLDED NITRILE/NYLON, 2E859702202, ACTUATOR MODEL 657 SIZE 60, BRAND: FISHER	5
12	203306	3HD-LCV012 3HD-LCV010 3HD-LCV006 3CCCW-TCV001 3HD-LCV011 3HD-LCV009 3HD-LCV007 3HD-LCV008 3CO-PN002 3HD-LCV004 3HD-LCV002	O-RING, NITRILE, P/N: 1B885506992, key 138, ACTUATOR MODEL: 657 SIZE: 60, 50, 46, 45 ,BRAND: FISHER	11
13	203307	3HD-LCV012 3HD-LCV010 3HD-LCV006 3CCCW-TCV001	O-RING, NITRILE, P/N: 1D547106992, key 139, ACTUATOR MODEL: 657 SIZE: 60, 50, 46, 45 ,BRAND: FISHER	11

		3HD-LCV011 3HD-LCV009 3HD-LCV007 3HD-LCV008 3CO-PN002 3HD-LCV004 3HD-LCV002		
14	203308	3HD-LCV005 3HD-LCV011 3HD-LCV009 3HD-LCV007 3HD-LCV008 3CO-PN002 3HD-LCV004 3HD-LCV002	DIAPHRAGM, MOLDED NITRILE/NYLON, 2E859502202, ACTUATOR MODEL 657 SIZE 50, BRAND: FISHER	8
15	203309	3CCCW-TCV002A 3CCCW-TCV002B 3MU-PN001	O-RING, NITRILE, P/N: 1D237506992, key 138, ACTUATOR MODEL: 657 SIZE 40, BRAND: FISHER	3
16	203310	3CCCW-TCV002A 3CCCW-TCV002B 3MU-PN001	O-RING, NITRILE, P/N: 1D267306992, key 139, ACTUATOR MODEL: 657 SIZE 40, BRAND: FISHER	3
17	203312	3CCCW-TCV002A 3CCCW-TCV002B 3MU-PN001	DIAPHRAGM, MOLDED NITRILE/NYLON, 2E670002202, ACTUATOR MODEL 657 SIZE 40, BRAND: FISHER	3
18	203316	3MU-LCV001 3AS-PCV002 3AS-PCV003	DIAPHRAGM, MOLDED NITRILE/NYLON, 2N130902202, ACTUATOR MODEL: 667, SIZE: 70, BRAND: FISHER	3
19	203317	3MU-LCV001 3AS-PCV002 3AS-PCV003	REPAIR KIT, P/N: R667X000702, PARTS KIT INCLUDE KEY 8,9, AND 70 O-RING MATERIAL IS NITRILE AND GASKET MATERIAL IS COMPOSITION, ACTUATOR MODEL: 667, SIZE: 70, BRAND: FISHER	3
20	203321	3CO-PN003	DIAPHRAGM, MOLDED NITRILE/NYLON, 2E859602202, ACTUATOR MODEL: 667, SIZE: 45, BRAND: FISHER	1
21	203322	3CO-PN003	REPAIR KIT, P/N: R667X000502, PARTS KIT INCLUDE KEY 8,9, AND 70 O-RING MATERIAL IS NITRILE AND GASKET MATERIAL IS COMPOSITION, ACTUATOR MODEL: 667, SIZE: 45, BRAND: FISHER	1
22	203337	3HD-LCV001	DIAPHRAGM, MOLDED NITRILE/NYLON, 2N126902202, ACTUATOR MODE 657 SIZE 70, BRAND: FISHER	1

23	203333	3HD-LCV003	DIAPHRAGM, MOLDED NITRILE/NYLON, 1R6375X0072, ACTUATOR MODEL 657 SIZE 80, BRAND: FISHER	1
24	203641	3CO-FCV001 3CRH-PCV002	REPAIR KIT, R585CX00102, ACTUATOR MODEL: 585C, SIZE: 80, WHICH CONTAIN O-RING (KEYS 7, 8, 9, 27, AND 112), BRAND: FISHER	2
25	203644	3CRH-PCV001 3AS-PCV001	REPAIR KIT, R585CX00102, ACTUATOR MODEL: 585C, SIZE: 68, WHICH CONTAIN O-RING (KEYS 7, 8, 9, 27, AND 112), BRAND: FISHER	2
26	209633	3FW-FCV302 3FW-FCV002A 3FW-FCV002B 3CO-LCV001	O-RING, P/N: 1H862706992, ACTUATOR MODEL: 585C, SIZE: 100, BRAND: FISHER	4
27	209632	3FW-FCV302 3FW-FCV002A 3FW-FCV002B 3CO-LCV001	O-RING, P/N: 1H862606992, ACTUATOR MODEL: 585C, SIZE: 100, BRAND: FISHER	4
28	209631	3FW-FCV302 3FW-FCV002A 3FW-FCV002B 3CO-LCV001	O-RING, P/N: 1C334206992, ACTUATOR MODEL: 585C SIZE 100, BRAND: FISHER	4
29	203640	3FW-FCV301 3FW-FCV001	REPAIR KIT, R585CX00092, ACTUATOR MODEL: 585C, SIZE: 130, WHICH CONTAIN O-RING (KEYS 7, 8, 9, AND 27), BRAND: FISHER	2
30	209416	3CO-PN002 3CO-PN003 3MU-PN001	REGULATOR,PRESSURE, MODEL NO : 67CFR-225-SB w/G, BRAND : FISHER	3
31	209415	3HD-LCV007 3HD-LCV008 3HD-LCV004 3HD-LCV002	REGULATOR,PRESSURE, MODEL NO : 67CFR-600, BRAND : FISHER	4
32	204349	3FW-FCV301 3FW-FCV001 3FW-FCV302 3FW-FCV002A 3FW-FCV002B 3CO-LCV001 3CO-FCV001 3CRH-PCV002 3CRH-PCV001 3AS-PCV001	RELAY,SWITCH, PN: 38B5786X852, POSITIONER, DOUBLE ACTING, bRAND: FISHER	11

		3GSS-PCV002		
33	204348	3HD-LCV003 3MU-LCV001 3HD-LCV001 3HD-LCV012 3HD-LCV010 3HD-LCV006 3CCCW-TCV001 3HD-LCV011 3HD-LCV009 3HD-LCV005 3GSS-PCV001 3HD-LCV007 3HD-LCV008 3HD-LCV004 3HD-LCV002 3CCCW-TCV002A 3CCCW-TCV002B 3AS-PCV002 3AS-PCV003	RELAY,SWITCH, PN: 38B5786X932, POSITIONER, SINGLE ACTING, BRAND: FISHER	19
34	209413	3FW-FCV001 3FW-FCV302 3FW-FCV002A	REGULATOR,PRESSURE, MODEL NO : AW40-06H-2-X2154, BRAND : SMC	3
35	209414	3CRH-PCV002 3CRH-PCV001 3AS-PCV001	REGULATOR,PRESSURE, MODEL NO : AW40-04H-2-X2154, BRAND : SMC	3

3. Work Scope

N/A

4. CSMS Risk Level

- ☑ 1. Low
- ☐ 2. Moderate
- ☐ 3. High
- ☐ 4. Very High
- ☐ 5. Extreme

5. Bidder Qualification

N/A

6. Delivery of material and/or services

6.1. Required date is 22 March 2027

6.2. Delivery point is KPJB's Warehouse, PLTU Tanjung Jati B Unit 3&4, Jepara, Central Java

7. Requirement of Documents

Within delivery the materials, supplier should submit documents as follow:

7.1. Certificate issued by Manufacturer

7.2. Warranty letter for 1 year from supplier

8. Technical Specification

8.1. All technical specifications should comply with determined specification, cannot be changed, no crack, should be new 100%, genuine, no defect, and can be used properly.

8.2. In the case PT KPJB declines the delivered material, the supplier should replace the material. If a supplier can't replace it, they will be penalized in accordance with the General Term & Condition (GTC) of the PO.

9. Acceptance Criteria

9.1. Delivery time is complied.

9.2. All delivered materials are according to PO requirement, specification and condition of the TOR.

9.3. All of the required documents are fulfilled.

10. Standard of Quality

Quality of the material and/or services should comply with standard, code, manufacturer specification and user's requirement.

11. Warranty

Generally if there isn't another clause mentioned, the supplier should warrant the material for 1 year after material being received by PT. KPJB.

12. Material Technical Data Sheet

N/A

13. Picture

13.1. Positioner and Mounting

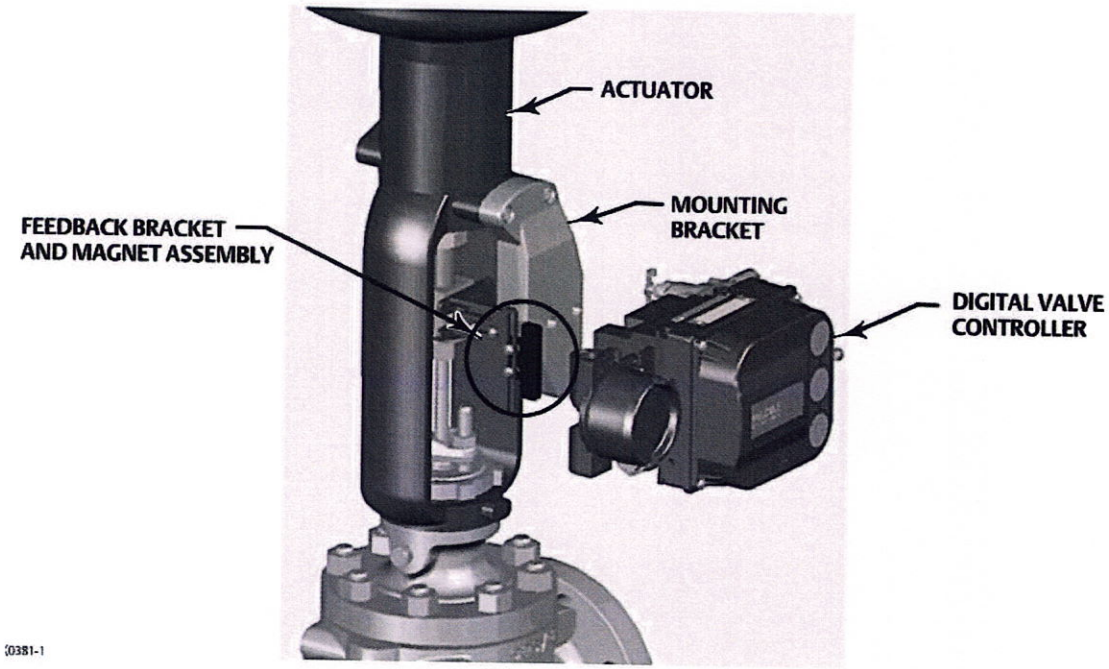

Digital Valve Controller DVC6200 and Bracket-Mounted Actuators 667 and 657

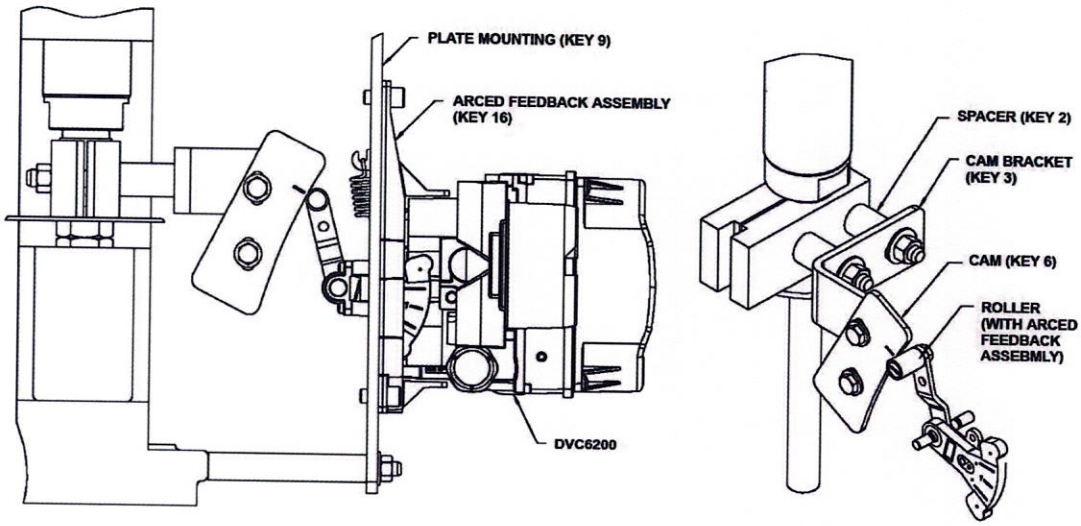

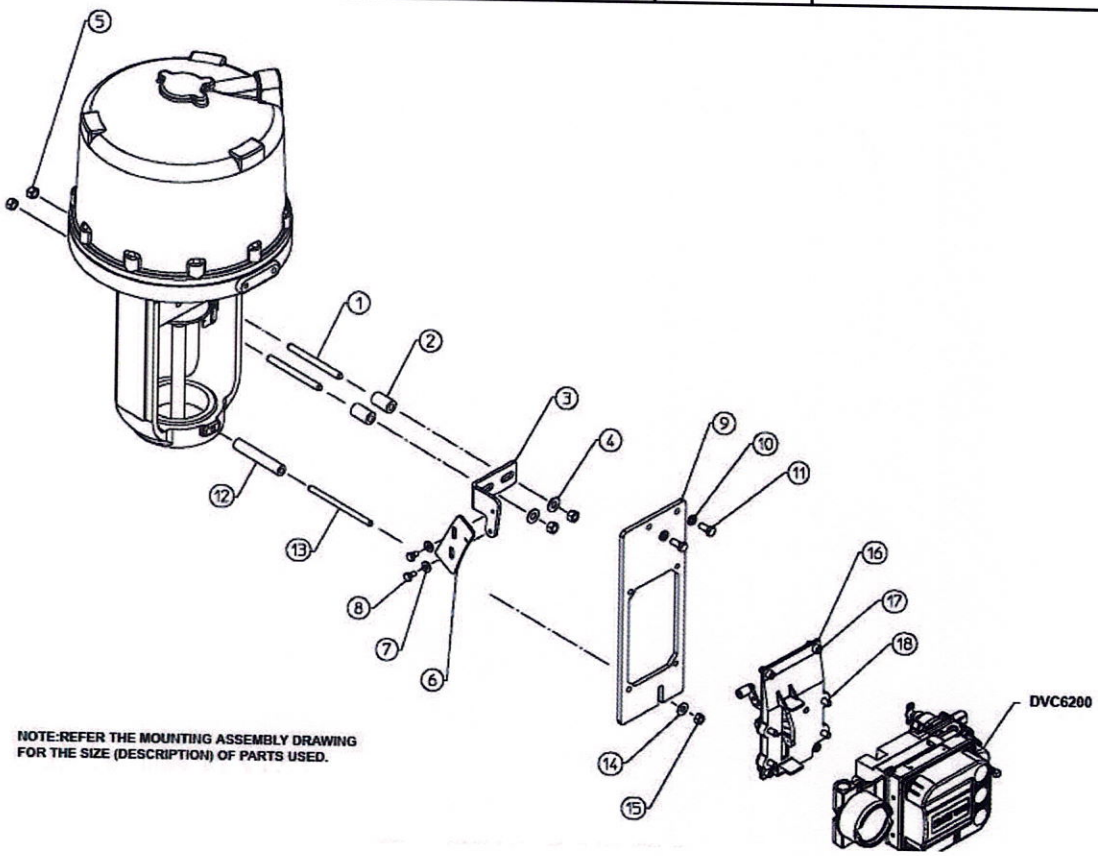

Digital Valve Controller DVC6200 and Bracket-Mounted Actuator 585C

13.2. Repair Kits





13.3. Pressure Regulator

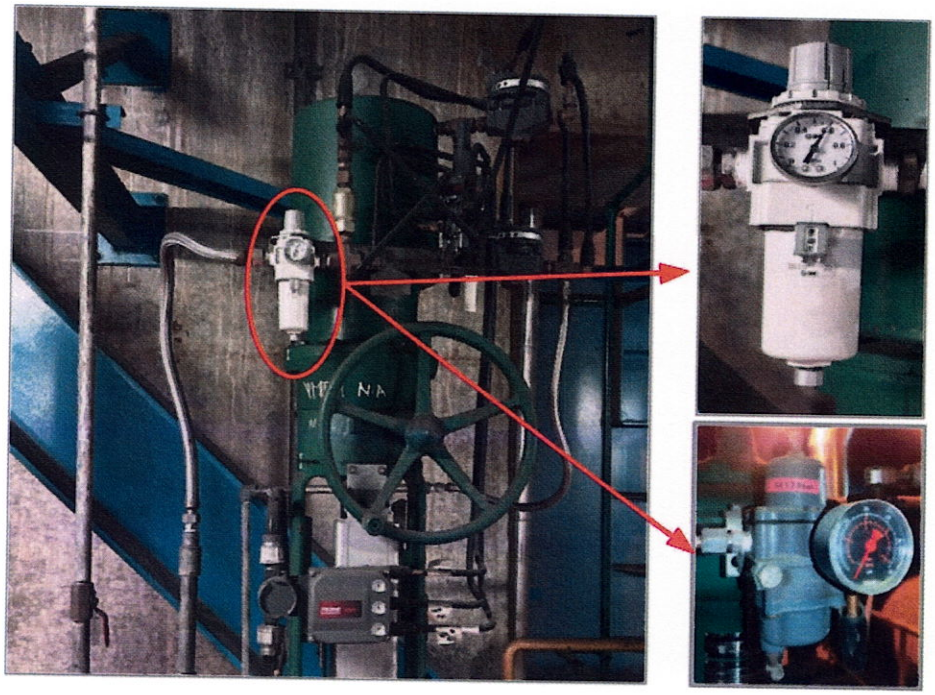

14. Drawing

N/A

15. Others

15.1. Aanwijzing process needed

15.2. Attachment

- WO no 190648
- Pneumatic Control Valve Specification
- Procurement and Installation Plan for Repair Kits
- Procurement and Installation Plan for Positioner Kits
- Procurement and Installation Plan for Pressure Regulator

Prepared by	Checked by	Approved by
Lilik Pujiyanto Staff	Surya Nanda S Leader	Budi Santoso Manager
Date :	Date :	Date :

Item ID No. 203325.

Fisher™ 1061 Pneumatic Piston Rotary Actuator with Style H & J Mounting Adaptations

Contents

Introduction 1
Scope of Manual 1
Description 2
Specifications 3
Educational Services 3
Installation 3
Actuator Mounting 4
Pressure Connections 11
Adjustment 11
Principle of Operation 12
Maintenance 12
Disassembly 13
Assembly 14
Changing Actuator Mounting 16
Changing Styles 16
Changing Positions 17
Parts Ordering 19
Repair Kits 19
Parts List 19

Figure 1. Fisher 1061 Actuator

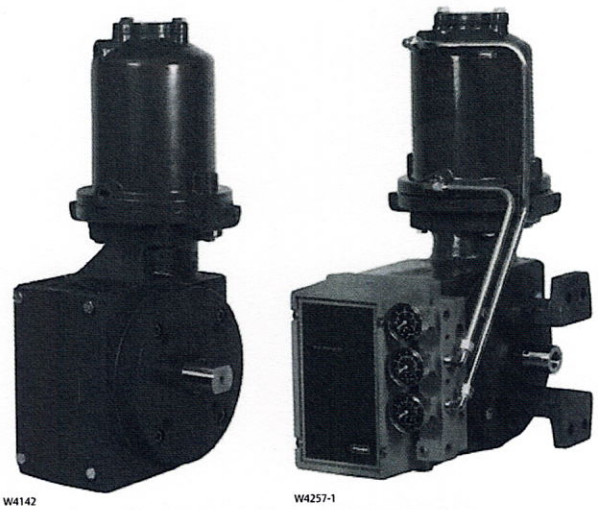

H Mounting Adaptation

J Mounting Adaptation and Fisher 3610JP Positioner

Introduction

Scope of Manual

This instruction manual includes installation, adjustment, maintenance, and parts ordering information for the Fisher 1061 pneumatic piston rotary actuator (sizes 30, 40, 60, and 68) with H and J mounting adaptations (see figure 1). Instructions for the positioner, accessories, and, if used, the auxiliary handwheel actuator are covered in separate instruction manuals.

Do not install, operate, or maintain a 1061 actuator without being fully trained and qualified in valve, actuator, and accessory installation, operation, and maintenance. **To avoid personal injury or property damage, it is important to carefully read, understand, and follow all the contents of this manual, including all safety cautions and warnings.** If you have any questions about these instructions, contact your Emerson sales office or Local Business Partner before proceeding.

Item ID No. 203325

Parts Ordering

When corresponding with your Emerson sales office or Local Business Partner about this equipment, refer to the serial number found on the actuator nameplate.

⚠ WARNING

Use only genuine Fisher replacement parts. Components that are not supplied by Emerson Automation Solutions should not, under any circumstances, be used in any Fisher valve, because they may void your warranty, might adversely affect the performance of the valve, and could cause personal injury and property damage.

Repair Kits

Actuator Repair Kits

Key	Description	Part Number
	Actuator Repair Kits Include Keys 5, 8, 16, 17, 18, 56, and 74.	
	Size 30	R1061X00302
	Size 40	R1061X00402
	Size 60	R1061X00602
203325	Size 68	R1061X00682
	Size 80	R1061X00802
	Size 100	R1061X01002

Pipe-Away Vent Retrofit Kit

Pipe-Away Vent Kit Includes: Access Plate assembly, Two-Piece Bushing, Two O-Rings, Gasket, and Sealant. See Figure 7.

Pipe-Away Vent Retrofit Kit Numbers

SHAFT DIAMETER		ACTUATOR SIZE	KIT PART NUMBER
mm	Inches		
12.7	1/2	30	34B4646X022
15.9	5/8	30	34B4646X032
19.1	3/4	30	34B4646X042
		40, 60, & 68	34B4646X052
22.2	7/8	30	34B4646X062
		40, 60 & 68	34B4646X072
25.4	1	30	34B4646X082
		40, 60, & 68	34B4646X092
31.8	1-1/4	30	34B4646X102
		40, 60 & 68	34B4646X112
38.1	1-1/2	40, 60 & 68	34B4646X122
44.5	1-3/4	40, 60, & 68	34B4646X132
50.8	2	40, 60 & 68	34B4646X142
50.8	2	80 & 100	34B4647X032
54.0	2-1/8	80 & 100	34B4647X042
63.5	2-1/2	80 & 100	34B4647X052
69.9 x 63.5 to 101.6 x 63.5	2-3/4 x 2-1/2 to 4 x 2-1/2	100	34B4647X052

Parts List

Actuator Common Parts (figures 8, 9, & 11)

Note
Contact your Emerson sales office or Local Business Partner for Part Ordering information.

Key	Description
1	Cylinder Assembly
2	Cylinder Flange
3	Cap Screw
4	Cylinder Cap
5*(1)	O-Ring, nitrile
6	Cap Screw
7	Piston
8*(1)	O-Ring, nitrile
9	Cap Screw (for size 30, 40 & 60 only)
9	Hex Nut (for size 68 & 130 only)
10	Piston Rod
11	Hex Nut
12	Rod End Bearing
13	Cap Screw
14	Hex Nut
15	Travel Stop (not required for 90 degree rotation)
16*(1)	O-Ring, nitrile
17*(1)	O-Ring, nitrile
18*(1)	O-Ring, nitrile
19	Sliding Seal
20	Seal Support Cylinder
21	Housing
22	Cap Screw
23	Mounting Yoke
24	Cap Screw
28	Lever
29	Cap Screw
30	Hub
31	Retaining Ring
32*	Bushing, fiberglass
34	Cover
35	Cap Screw
36	Travel Indicator Scale
37	Self Tapping Screw

*Recommended spare parts
1. Included in repair kit.

Figure 6. Fisher 1061 Actuator with Typical H and J Mounting Adaptations

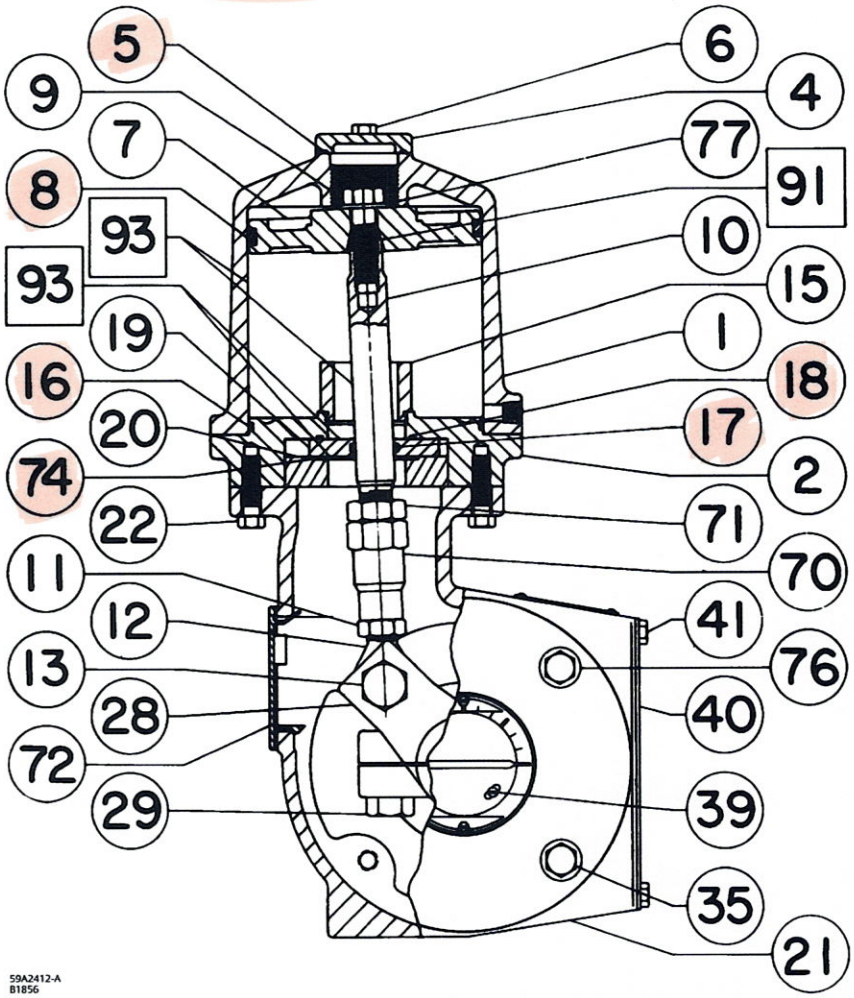

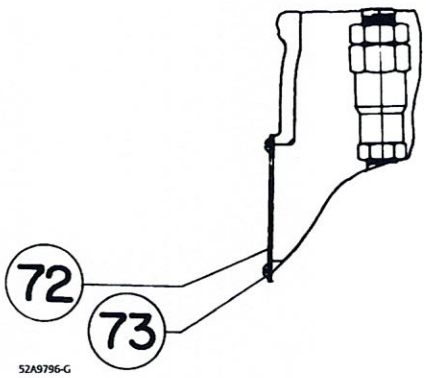

STEEL ACCESS PLATE (KEY 72) USED ON ALUMINUM HOUSING CONSTRUCTIONS

NOTES:
1. KEYS 4, 5, AND 6 NOT REQUIRED FOR SIZE 60 ACTUATOR.
2. KEY 15 REQUIRED FOR 60-DEGREE ROTATION ONLY.
3. KEY 91 - APPLY ANTI-SEIZE SEALANT.
4. KEY 92 - APPLY THREAD LOCKING ADHESIVE (MEDIUM STRENGTH).
5. KEY 93 - APPLY LITHIUM GREASE.

Figure 6. Fisher 1061 Actuator with Typical H and J Mounting Adaptations (Continued)

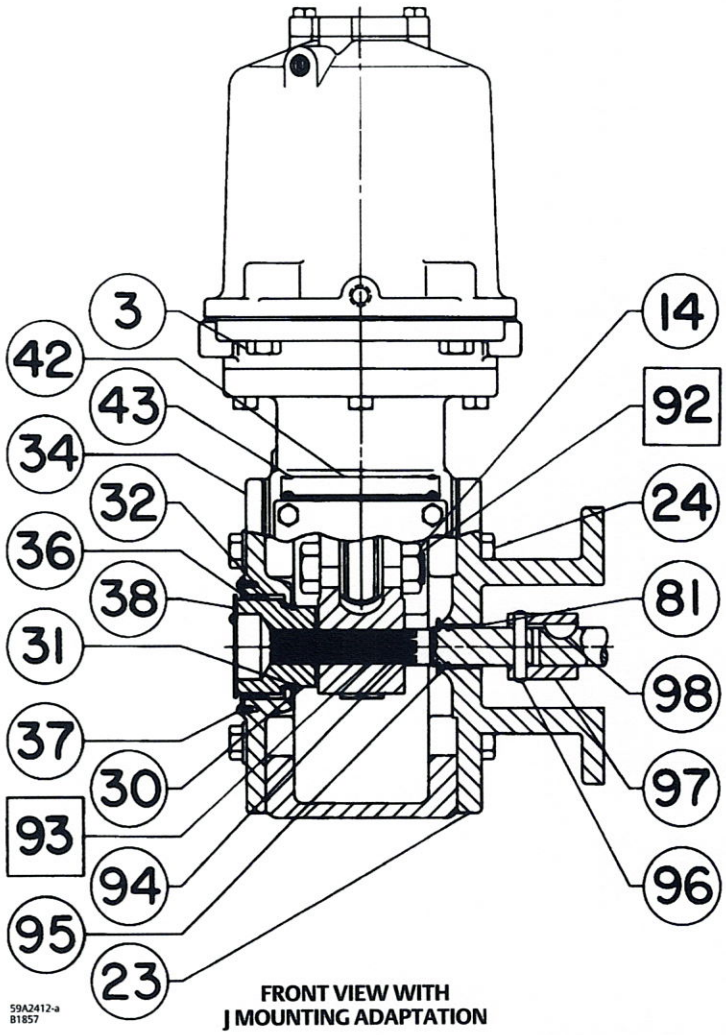

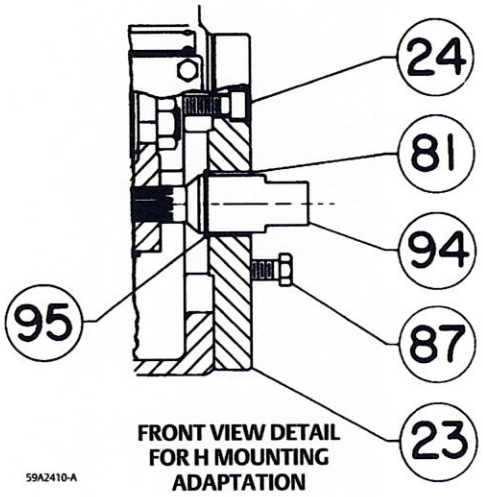

NOTES:
1. KEYS 4, 5, AND 6 NOT REQUIRED FOR SIZE 60 ACTUATOR.
2. KEY 15 REQUIRED FOR 60-DEGREE ROTATION ONLY.
3. KEY 91 - APPLY ANTI-SEIZE SEALANT.
4. KEY 92 - APPLY THREAD LOCKING ADHESIVE (MEDIUM STRENGTH).
5. KEY 93 - APPLY LITHIUM GREASE.

Figure 7. H Mounting for 44.5 or 50.8 mm (1-3/4 or 2-Inch) Keyed Equipment Shafts

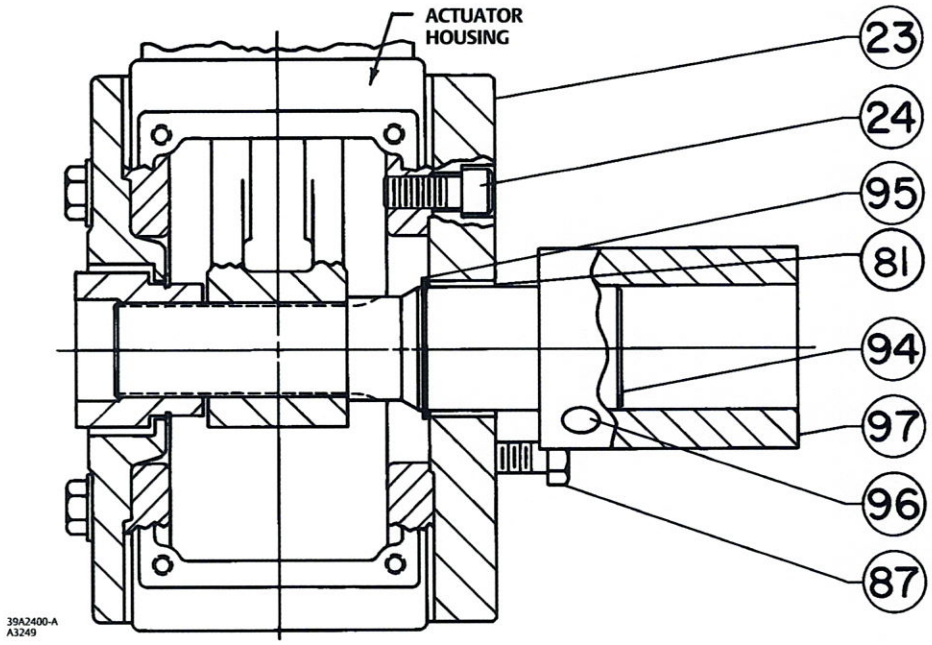

Figure 8. Partial View of Actuator with Bypass Valve

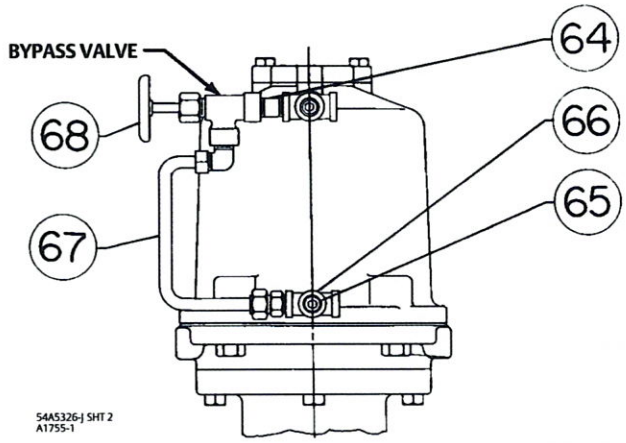

Item ID 209631, 209632, 209633

Instruction Manual
Form 5353
April 2004

585C Actuator

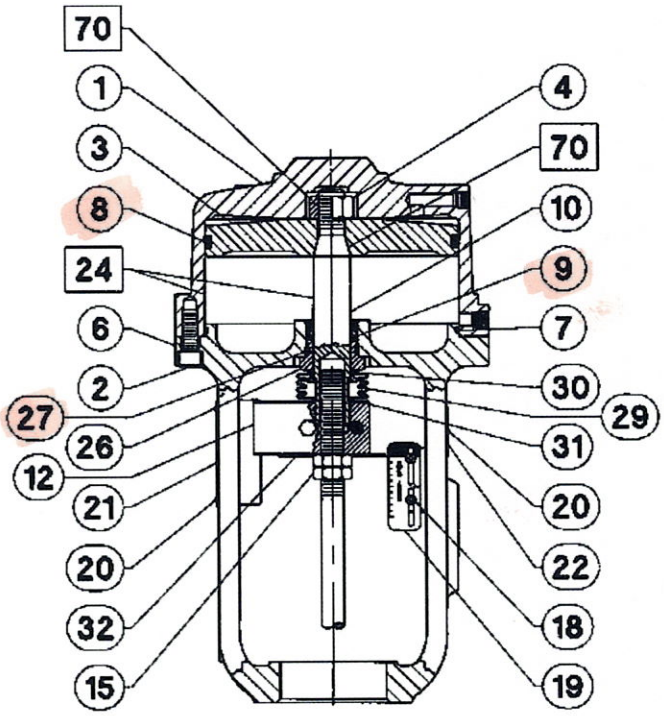

Figure 12. Type 585C Actuator Size 60 with 2- and 4-Inch Travel

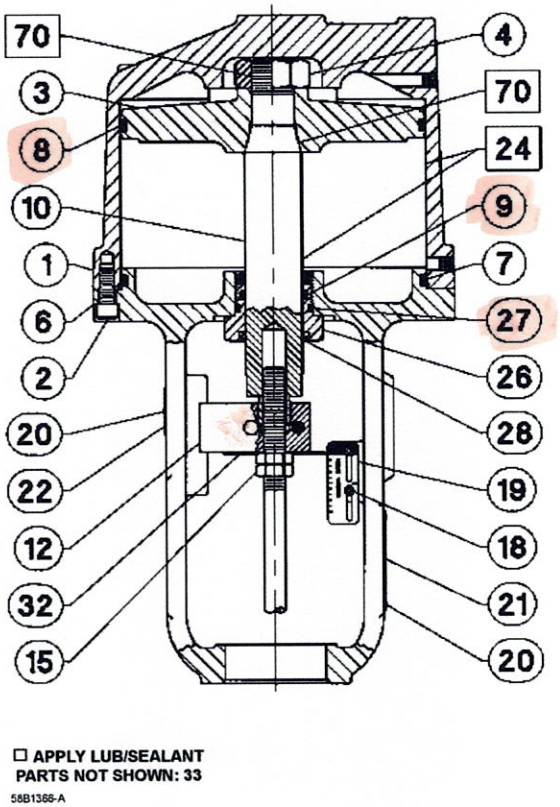

Figure 13. Type 585C Actuator Size 60 with 8-Inch Travel and Size 68 with 2-, 4-, and 8-Inch Travel

Sizes 60-130 (figures 10-14)

Key	Description	Part Number
1	Cylinder Assembly, aluminum	
2	Cap Screw, pl alloy steel (not shown)	
3	Piston, aluminum	
4	Piston Nut, pl steel	
6	Yoke	
7*	O-Ring, nitrile	
	Size 60	1H862306992
	Size 68, 80	1H862506992
	Size 100	1H862606992
	Size 130	1J453806992
8*	O-Ring, nitrile	
	Size 60	1H862406992
	Size 68, 80	1H862506992
209632	Size 100	1H862606992
	Size 130	1J453806992
9*	O-Ring, nitrile	
	Size 60	1E736906992
209633	Size 68, 80, 100	1H862706992
	Size 130	1J453706992
10	Actuator Stem, S41600 (416 SST) Cr pl	
12	Stem Connector Assembly, zinc-plated steel	
15	Hex Nut, pl steel	
18	Screw (2 req'd)	

Key	Description	Part Number
19	Travel Indicator Scale, stainless steel	
20	Drive Screw, stainless steel	
21	Nameplate, stainless steel	
22	Warning Nameplate (not shown)	
24	Lubricant, Lubriplate MAG-1 or equivalent (not furnished with actuator)	
26*	Lower Seal Bushing, brass	
	Size 60	
	2- and 4-inch travel	1H863714042
	8-inch travel	1R875914042
	Size 68 (2-, 4-, & 8-inch tvl), Size 80 and 100 (8-inch tvl)	1R945614042
	Size 80 and 100 (4-inch tvl)	2H873014042
	Size 130	
	4-inch travel	2K378314042
	8-inch travel	23A1073X012
27*	O-Ring, nitrile	
	Size 60	1D348306992
209631	Size 68, 80, 100	1C334206992
	Size 130	1D439206992
28*	Wiper Scraper, vendor	
	Size 60 (8-inch travel)	1R876099012
	Size 68 (2-, 4-, & 8-inch tvl), , Size 80 and 100 (8-inch travel)	1R946499012
	Size 130 (8-inch travel)	11A4989X012

*Recommended spare parts

Item ID No. 203640, 203641, 203644

Fisher™ 585C Series Piston Actuators

Contents

Introduction 1
Scope of Manual 1
Description 2
Specifications 2
Educational Services 2
Principle of Operation 8
Actuator with Handwheel 8
Actuator with Spring Return 10
Installation 10
Bypass Assembly 11
Three-Way Valve Applications Note 11
Actuator Mounting 11
Size 25 and 50 Actuator Mounting 11
Size 60-130 Actuator Mounting 13
Stem Connector Assembly (Size 60-130) 13
585C Handwheels 14
Handwheel Operation (Sizes 25 and 50) 14
Handwheel Operation (Sizes 60-130) 14
Maintenance (Sizes 25 and 50) 15
Replacing Handwheel Housing O-Ring or Thrust Bearings (Sizes 25 and 50) 16
Replacing Seals, Changing Action, or Changing Bias Spring(s) (Sizes 25 and 50) 17
Maintenance (Sizes 60-130) 20
Side-Mounted Handwheel Maintenance (Sizes 60-130) 21
Disassembly of Handwheel Constructions (Sizes 60 and 68) 21
Disassembly of Handwheel Constructions (Sizes 80-130) 23
Reassembly (Sizes 60-130) 23
Parts Ordering 24
Parts Kits 25
Parts List 26
Sizes 25 and 50 26
Sizes 60-130 32

Figure 1. Fisher 585C Series Piston Actuator



Introduction

Scope of Manual

This instruction manual provides information on installation, maintenance, and parts ordering for the Fisher 585C piston actuators. Refer to separate instruction manuals for information about other equipment and accessories used with these actuators.

Information for the 585CLS long stroke actuator can be found in the Fisher 585CLS Instruction Manual (D103793X012).

Do not install, operate, or maintain a 585C Series actuator without being fully trained and qualified in valve, actuator, and accessory installation, operation, and maintenance. To avoid personal injury or property damage, it is important to carefully read, understand, and follow all the contents of this manual, including all safety cautions and warnings. If you have any questions about these instructions, contact your Emerson sales office before proceeding.

Parts Kits

Table 12. Standard Construction

	Actuator Size	Parts Kit Description	Parts Kit Number
	25	O-ring (contains keys 7, 8, and 9) Backup ring (key 25) for size 50 actuators only	R585CX00252
	50		R585CX00502
	60 (2-inch maximum travel)	O-ring (contains keys 7, 8, 9, and 27) Piston rod boot (key 29) and Snap ring (keys 30 and 31)	R585CX00012
	60 (4-inch maximum travel)	O-ring (contains keys 7, 8, 9, and 27) Piston rod boot (key 29) and Snap ring (keys 30 and 31)	R585CX00022
	60 (2-, 4-, and 8-inch maximum travel w/ handwheel) (8-inch maximum travel)	O-ring (contains keys 7, 8, 9, and 27)	R585CX00032
203641	68 (2-, 4-, and 8-inch maximum travel w/ handwheel)	O-ring (contains keys 7, 8, 9, 27, and 112)	R585CX00102
203644	68 (2-, 4-, and 8-inch maximum travel) 80 (8-inch maximum travel) 80 (2-, 4-, and 8-inch maximum travel w/ handwheel)	O-ring (contains keys 7, 8, 9, and 27)	R585CX00042
	80 (4-inch maximum travel)	O-ring (contains keys 7, 8, 9, and 27) Piston rod boot (key 29) and Snap ring (keys 30 and 31)	R585CX00052
	100 (4-inch maximum travel)	O-ring (contains keys 7, 8, 9, and 27) Piston rod boot (key 29) and Snap ring (keys 30 and 31)	R585CX00062
	100 (8-inch maximum travel) 4- and 8-inch maximum travel w/ handwheel)	O-ring (contains keys 7, 8, 9, and 27)	R585CX00072
	130 (4-inch travel)	O-ring (contains keys 7, 8, 9, and 27) Piston rod boot (key 29) and Snap ring (keys 30 and 31)	R585CX00082
203640	130 (8-inch travel) (4- and 8-inch travel with handwheel)	O-ring (contains keys 7, 8, 9, and 27)	R585CX00092

Table 13. Low Ambient Temperature Construction

Actuator Size	Parts Kit Description	Parts Kit Number
60 (2, 4 and 8-inch maximum travel) 60 (2,4 and 8-inch maximum travel w/ handwheel)	O-ring (contains key 7, 8, 9 and 27) lubricant (key 24)	R585CF00012
68 (2, 4 and 8-inch maximum travel) 68 (2, 4 and 8-inch maximum travel w/ handwheel) 80 (2, 4 and 8-inch maximum travel) 80 (2, 4 and 8-inch maximum travel w/ handwheel)	O-ring (contains key 7, 8, 9 and 27) lubricant (key 24)	R585CF00022
100 (4 and 8-inch maximum travel)	O-ring (contains key 7, 8, 9 and 27)	R585CF00032
130 (4 and 8-inch maximum travel) 130 (4 and 8-inch maximum travel w/ handwheel)	O-ring (contains key 7, 8, 9 and 27) lubricant (key 24)	R585CF00042

Figure 10. Fisher 585C Actuator with Integral Handjack Size 68 with 2- and 4-Inch Travel

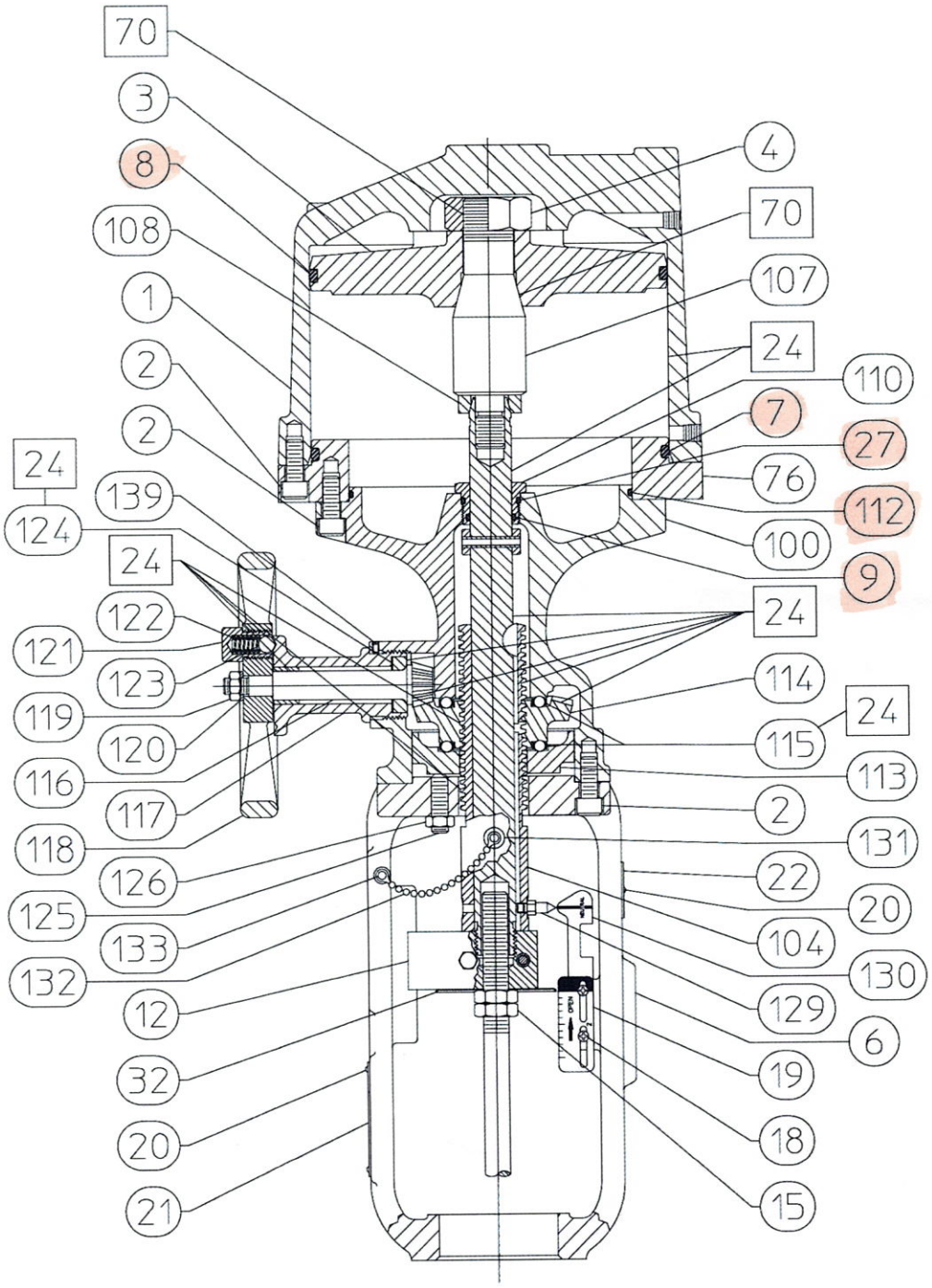

□ APPLY LUB/SEALANT
PARTS NOT SHOWN: 33, 145, 146
FOR BYPASS ASSEMBLY, SEE FIGURE 16
GH17769_A

Figure 12. Fisher 585C Actuator with Integral Handjack Size 80 and 100 with 4-Inch Travel

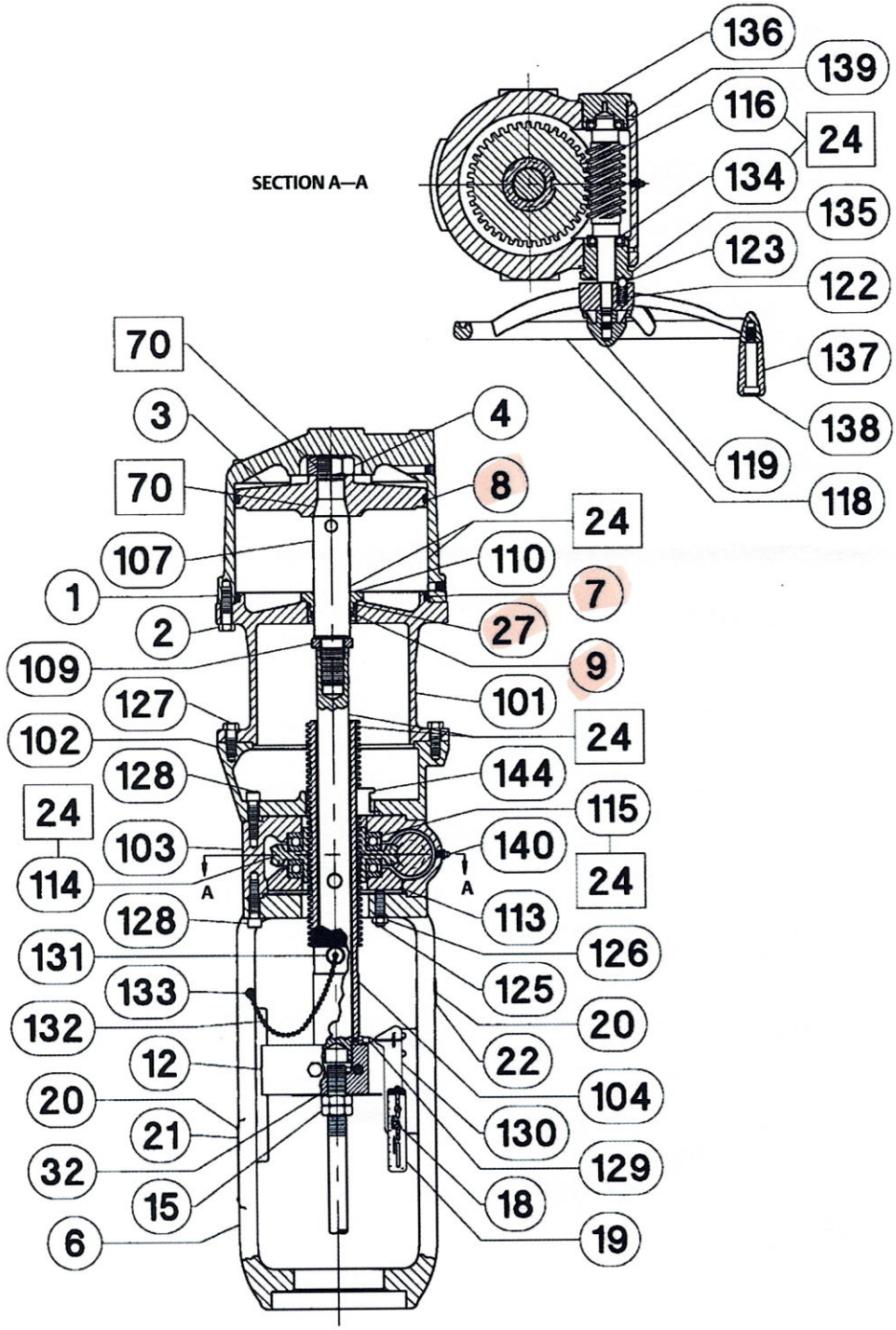

□ APPLY LUB/SEALANT

PARTS NOT SHOWN: 141, 145, 146
FOR BYPASS ASSEMBLY, SEE FIGURE 16

58B1373-A

Item ID No. 203316, 203317, 203321, 203322

Fisher® 667 Diaphragm Actuator Sizes 30-76 and 87

Contents

Introduction 1
Scope of Manual 1
Description 2
Specifications 3
Educational Services 3
Maximum Pressure Limitations 3
Installation 4
Mounting the Actuator on the Valve 5
Discussion of Bench Set 6
Spring Verification 7
Installing the Stem Connector Assembly 9
Friction Discussion 10
Deadband Measurement 11
Loading Connection 12
Maintenance 12
Actuator 13
Top-Mounted Handwheel Assembly (Adjustable Down Travel Stop) 15
Side-Mounted Handwheel Assembly for Size 34 through 60 Actuators 19
Side-Mounted Handwheel Assembly for Size 70, 76, and 87 Actuators 20
Casing-Mounted Travel Stops 22
Parts Kits 24
Side-Mounted Handwheels Retrofit Kits 24
Top-Mounted Handwheel Retrofit Kits 24
Actuator Repair Kits 24

Figure 1. Fisher 667 or 667-4 Actuator Mounted on easy-e™ Valve



W1916-1

Parts List 24
Actuator Assembly 24
Top-Mounted Handwheel 25
Side-Mounted Handwheel (34-60) 33
Side-Mounted Handwheel (70, 76, and 87) 33
Casing Mounted Travel Stops 35

Introduction

Scope of Manual

This instruction manual provides information on installation, adjustment, maintenance, and parts ordering for the Fisher 667 actuator in sizes 30 through 76 and size 87. The 667-4 actuator in sizes 70 and 87 is also covered. Refer to separate instruction manuals for information about the valve positioner and other accessories used with these actuators.

Do not install, operate, or maintain a 667 actuator (see figure 1) without being fully trained and qualified in valve, actuator, and accessory installation, operation, and maintenance. **To avoid personal injury or property damage, it is important to carefully read, understand, and follow all the contents of this manual, including all safety cautions and warnings.** If you have any questions about these instructions, contact your Emerson Process Management sales office before proceeding.

Parts Kits

Actuator Repair Kits

Parts kit includes keys 8, 9, and 70. O-ring material is nitrile, and gasket material is composition.

Key	Description	Part Number
	Size 30	R667X000302
	Sizes 34 & 40	R667X000402
203322	Sizes 45 through 60	R667X000502
203317	Sizes 70 & 87	R667X000702
	Size 76	R667X000762

Side-Mounted Handwheels Retrofit Kits

Key	Description	Part Number
Retrofit Kit includes parts to add a Side-Mounted Handwheel.		
	Size 34 Push-Down-To-Close	30A8778X0E2
	Size 34 Push-Down-To-Open	30A8778X0F2
	Size 40 Push-Down-To-Close	30A8778X0G2
	Size 40 Push-Down-To-Open	30A8778X0H2
	Size 45 & 46 Push-Down-To-Close	40A8779X0A2
	Size 45 & 46 Push-Down-To-Open	40A8779X0B2
	Size 50 & 60 Push-Down-To-Close	40A8779X0C2
	Size 50 & 60 Push-Down-To-Open	40A8779X0D2

Top-Mounted Handwheels Retrofit Kits

Retrofit Kit includes parts to add a Top-Mounted Handwheel. Kit number 1 includes the handwheel assembly only. Kit number 2 includes Kit number 1 and a new diaphragm case that is required to mount the handwheel assembly.

Key	Description	Part Number
	Kit 1	
	Size 30	30B3940X102
	Sizes 34	30B3940X022
	Size 40	30B3940X042
	Sizes 45 & 50	33B9224X012
	Sizes 46, 60, & 76	33B9224X012
	Sizes 70 & 87	CV8060X0012
	Kit 2	
	Size 30	30B3940X052
	Size 34	30B3940X062
	Size 40	30B3940X092
	Sizes 45 & 50	33B9224X022
	Sizes 46, 60, & 76	33B9224X032
	Sizes 70 & 87	CV8060X0022

Parts List

Note
Part numbers are shown for recommended spares only. For part numbers not shown, contact your Emerson Process Management sales office.

Actuator Assembly

Key	Description	Part Number	Qty
1	Upper Diaphragm Casing		
2	Travel Stop Spacer		
3*	Diaphragm		
	Molded Nitrile/Nylon		
	Size 30	2E800002202	1
	Sizes 34 & 40	2E669902202	1
203321	Sizes 45 & 50	2E859602202	1
	Sizes 46, 60 & 76	2E859802202	1
203316	Sizes 70 & 87	2N130902202	1
	Molded Silicone/Polyester		
	Size 30	18B2713X012	1
	Sizes 34 & 40	18B2713X022	1
	Sizes 45 & 50	18B2713X032	1
	Sizes 46, 60 & 76	18B2713X042	1
	Sizes 70 & 87	18B2713X052	1
4	Upper Diaphragm Plate		
7*	Bushing, Seal		
	Brass		
	Size 30	1E791214012	1
	Sizes 34 & 40	1E682814012	1
	Sizes 45 through 60	1E845714012	1
	Sizes 70, 76 & 87	1N1316X0052	1
	S41600 [416 stainless steel (SST)]		
	Size 30	1E7912X0012	1
	Sizes 34 & 40	1E6828X0012	1
	Sizes 45 through 60	1E8457X0012	1
	PTFE w/25% Glass		
	Sizes 70, 76 & 87	1N1316X0042	1
8*	O-Ring		
	Nitrile		
	Size 30	1E5914X0052	2
	Sizes 34 & 40	1D237506992	2
	Sizes 45 through 60	1C5622X0022	2
	Sizes 70, 76 & 87	1E736906992	2
	Fluorocarbon		
	Size 30	1E5914X0062	2
	Sizes 34 & 40	1D237506382	2
	Sizes 45 through 60	1N285406382	2
	Sizes 70, 76, & 87	1N1633X0012	2
9*	O-Ring		
	Nitrile		
	Sizes 30 through 40	1C415706992	1
	Sizes 45 through 87	1E845806992	1
	Fluorocarbon		
	Sizes 30 through 40	1C4157X0032	1
	Sizes 45 through 87	1E8458X0022	1
12	Screw, Cap, hex hd		
13	Hex hd Cap Screw		
14	Hex Nut		

*Recommended spare parts

Figure 16. Size 70, 76, and 87 Actuator with Side Mounted Handwheel Assembly

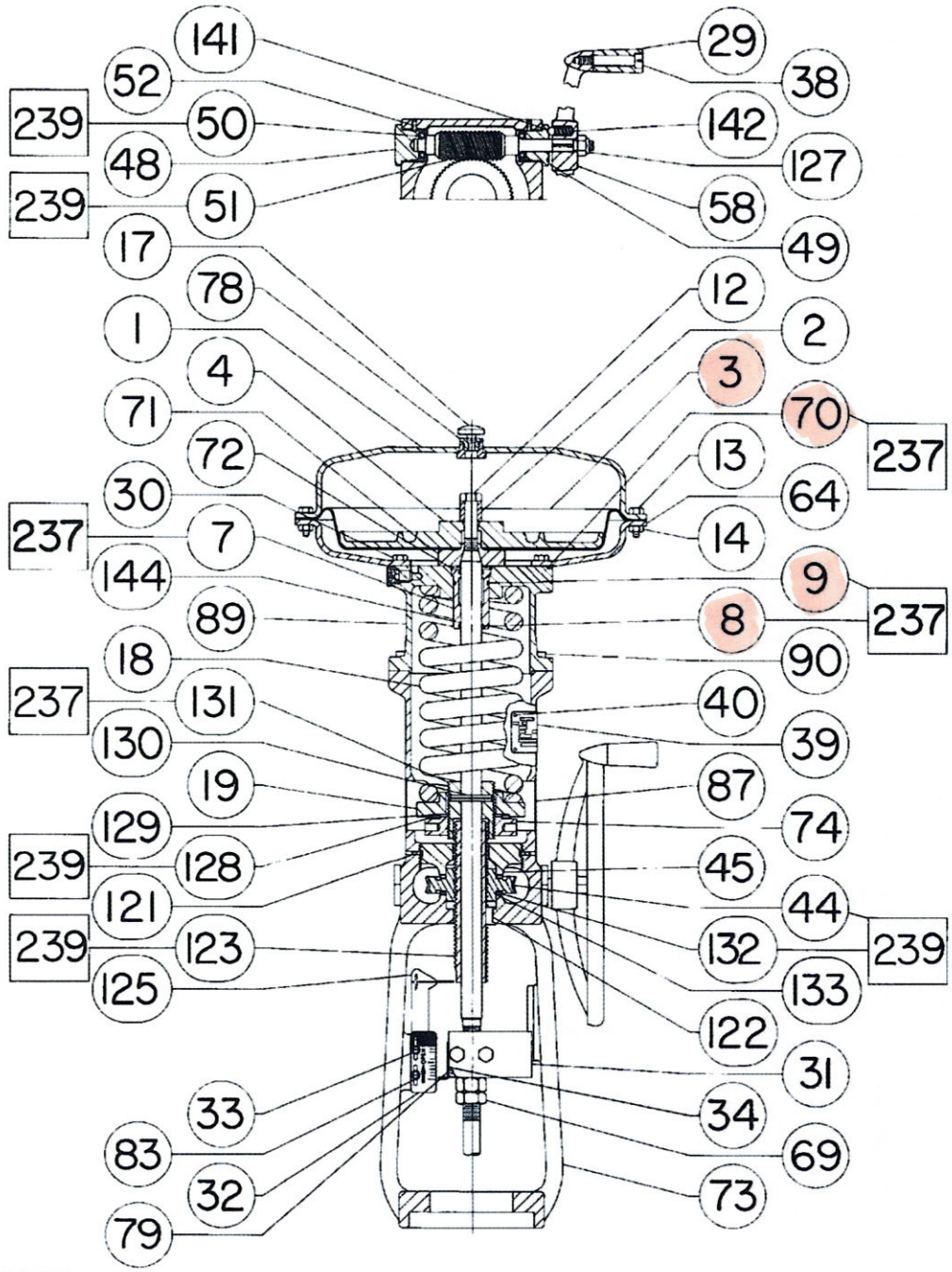

PART NOT SHOWN: 57
☐ APPLY LUBRICANT
E0871

Item ID No. 203336, 203306, 203307, 203308, 203309, 203310, 203312, 203337

Fisher® 657 Diaphragm Actuator Sizes 30-70 and 87

Contents

Introduction 1
Scope of Manual 1
Description 2
Specifications 2
Educational Services 3
Installation 3
Mounting the Actuator on the Valve 4
Discussion of Bench Set 5
Spring Verification 6
Installing the Stem Connector Assembly 7
Friction Discussion 8
Deadband Measurement 9
Loading Connection 10
Maintenance 11
Actuator Maintenance 11
Top-Mounted Handwheel Assembly 13
Side-Mounted Handwheel for Sizes 34 through 60 Actuators 15
Side-Mounted Handwheel for Sizes 70 and 87 Actuators 16
Casing-Mounted Adjustable Travel Stops 18
Parts Ordering 20
Parts Kits 20
Kits for Side-Mounted Handwheels 20
Kits for Top-Mounted Handwheels 20
Parts List 21
Actuator Assembly (figures 6, 7, or 8) 21
Top-Mounted Handwheel (figures 9 or 10) 21
Side-Mounted Handwheel (figure 11 or 13) 24
Casing-Mounted Adjustable Up Travel Stops (figures 14 or 15) 29
Casing-Mounted Adjustable Down Travel Stops (figure 16) 30

Figure 1. Fisher 657 or 657-4 Actuator Mounted on an easy-e™ Valve

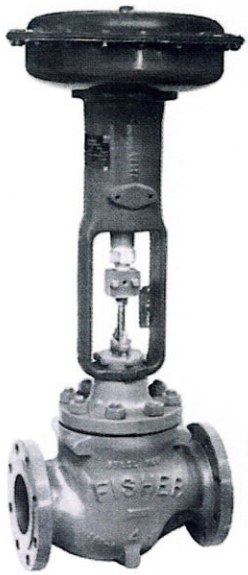

Introduction

Scope of Manual

This instruction manual provides information on installation, adjustment, maintenance, and parts ordering for the Fisher 657 actuator in sizes 30 through 70 and size 87. The 657-4 actuator in sizes 70 and 87 is also covered. Refer to separate instruction manuals for information about the valve positioner and other accessories used with these actuators.

Do not install, operate, or maintain a 657 actuator without being fully trained and qualified in valve, actuator, and accessory installation, operation, and maintenance. **To avoid personal injury or property damage, it is important to carefully read, understand, and follow all the contents of this manual, including all safety cautions and warnings.** If you have any questions about these instructions, contact your Emerson Process Management sales office before proceeding.

Parts List

Note
Part numbers are shown for recommended spares only. For part numbers not shown, contact your Emerson Process Management sales office.

Actuator Assembly (figures 6, 7, or 8)

Key	Description	Part Number
1	Upper Diaphragm Casing	
2*	Diaphragm	
	Molded nitrile/nylon	
	Standard construction	
	Size 30	2E791902202
203312	Sizes 34 & 40	2E670002202
203308	Sizes 45 & 50	2E859502202
203336	Sizes 46 & 60	2E859702202
203337	Sizes 70 & 87	2N126902202
	With down travel stop (style 2)	
	Size 30	2E800002202
	Sizes 34 & 40	2E669902202
	Sizes 45 & 50	2E859602202
	Sizes 46 & 60	2E859802202
	Sizes 70 & 87	2N130902202
	Molded silicone/polyester	
	Standard Construction	
	Size 30	18B2713X082
	Sizes 34 & 40	18B2713X092
	Sizes 45 & 50	18B2713X102
	Sizes 46 & 60	18B2713X112
	Sizes 70 & 87	18B2713X122
3	Cap Screw	
4	Diaphragm Plate	
5	Lower Diaphragm Casing	
6	Actuator Spring	See following table
7	Travel Stop Cap Screw	
8	Cap Screw	
9	Yoke	
10	Actuator Stem	
11	Spring Seat	
12	Spring Adjuster	
13	Lower Diaphragm Plate	
14	Travel Indicator Disk, SST	
15	Stem Nut	
16	Stem Jam Nut	
17	Self-Tapping Screw	
18	Travel Indicator Scale	
19	Nameplate, SST	12B6508X0A2
20	Drive Screw	
22	Cap Screw	
23	Hex Nut	
24	Twin Speed Nut	
25	Washer	
26	Stem Connector Assy, Steel Zn Pl	
	Sizes 30 & 34	18A1243X012
	Size 34 with side mtd handwheel	1F659225142
	Size 40	18A1668X012
	Size 40 with side mtd handwheel	1F659125142
	Sizes 45 & 46	18A1671X012
	Sizes 45 & 46 w/ side mtd handwheel (SST,Stl)	2F1678000A2
	Sizes 50 & 60	18A1672X012
	Sizes 50 & 60 w/ side mtd handwheel (SST,Stl)	2F1672000A2
	Size 70	18A1685X012
	with side mtd handwheel	18A1678X012
	with PMV positioner	18A1845X012
	657-4 with 4 in. max. travel (SST,Stl)	21A8254X012
	Size 87 (SST,Stl)	21A7469X012
	Size 87 with side mtd handwheel	18A1825X012
28	Screw	
29	Yoke Extension	
30	Indicator Adaptor	
31	Machine Screw	
32	Washer	
33	Pipe Bushing	
61	Nameplate	
73	Cap Screw	
238	Warning label	
241	Lubricant, Lithium Grease (not furnished with the actuator)	
249	Caution nameplate	

Top Mounted Handwheel (figure 9 or 10)

Key	Description	Part Number
51	Handwheel	
54	Stop Nut	
133	Handwheel Stem, brass	
134	Washer	
135	Pusher Plate	
137	Casing-Mounted Travel Stop Locknut	
138*	O-Ring, nitrile	
203309	Sizes 30, 34, & 40	1D237506992
203306	Sizes 45, 46, 50, & 60	1B885506992
	Sizes 70 & 87	1C415706992
139*	O-Ring, nitrile	
203310	Sizes 30, 34, & 40	1D267306992
203307	Sizes 45, 46, 50, & 60	1D547106992
	Sizes 70 & 87	1D269106992
140	Groove Pin	
141	Cap Screw	
142	Body	
169	Grease Fitting	
174	Retaining Screw	
175	Thrust Bearing	
176	Thrust Race	
241	Lubricant, Lithium Grease (not furnished with actuator)	
242	Sealant, Thread-Locking (not furnished with handwheel)	
244	Lubricant, Anti-Seize (not furnished with handwheel)	
246	Spacer	
247	Cotter Pin	

*Recommended spare parts

Figure 6. Fisher 657 Actuator Sizes 30 through 60

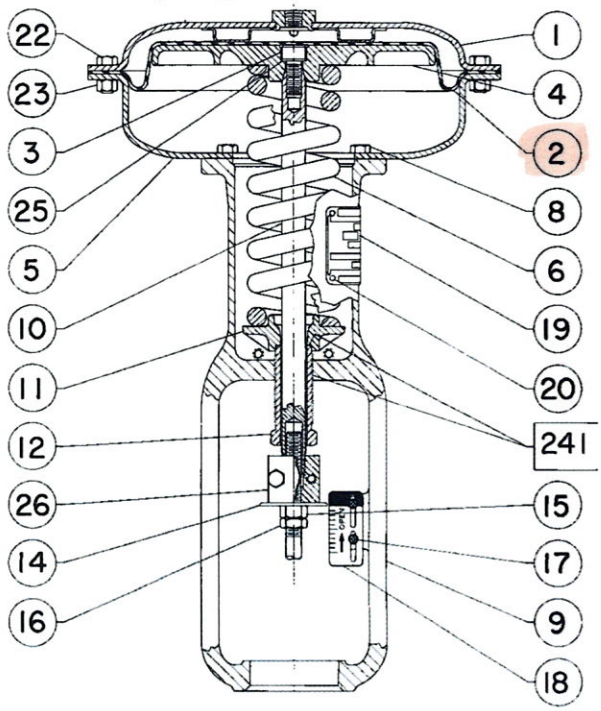

Figure 7. Fisher 657 Size 70 Actuator

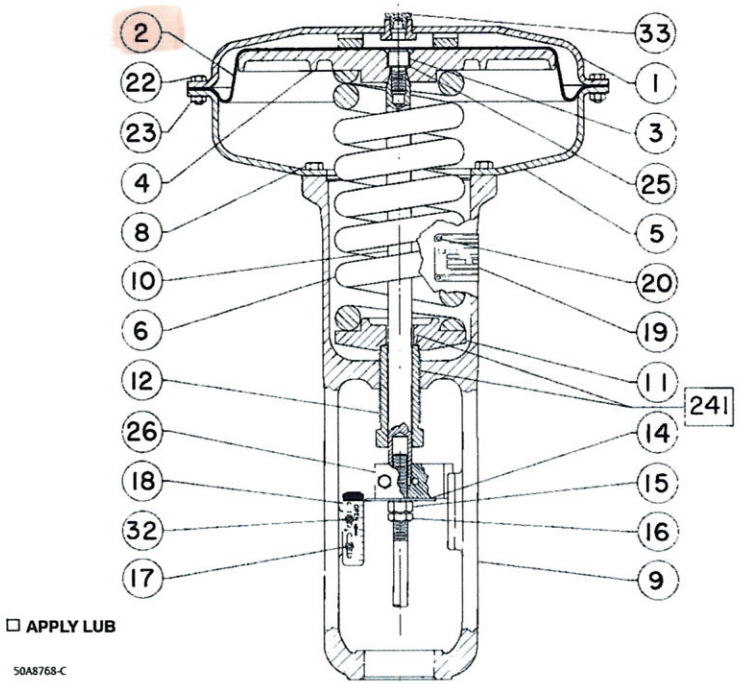

Figure 8. Fisher 657 Size 87 Actuator

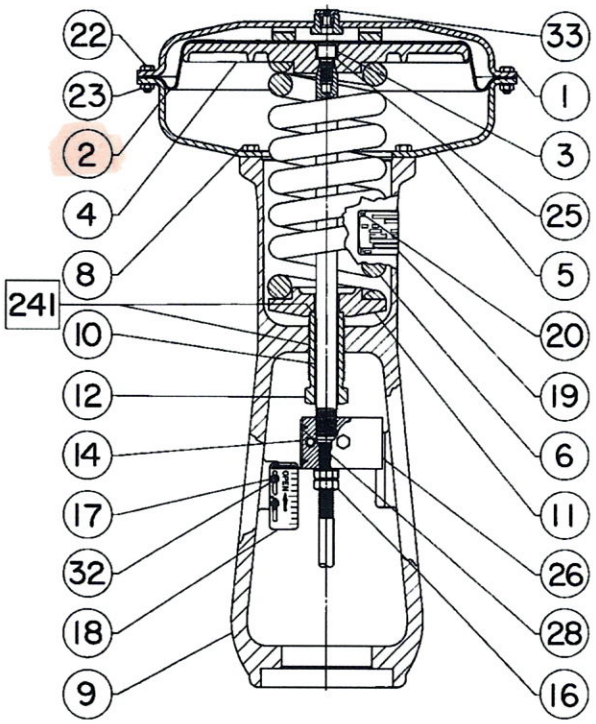

Side-Mounted Handwheel (figure 11, 12, or 13)

Key	Description
34	Upper Sleeve
37	Needle Bearing
38	Needle Bearing Race
39	Bearing Retainer Flange
40	Set Screw
41	Set Screw
42	Needle Bearing
43	Needle Bearing Race
44	Worm Gear
45	Worm Shaft
46	Lower Sleeve
47	Key
48	Front Retainer
49	Back Retainer
50	Ball Bearing
51	Handwheel
52	Handgrip
53	Handgrip Bolt
54	Stop Nut
55	Ball
56	Spring
59	Handwheel Indicator
60	Cover Band Ass'y
61	Grease Fitting
132	Operating Nut
136	Bearing Retainer

Key	Description
142	Handwheel Body
143	U-Bolt
144	Hex Nut, pl steel
145	Handwheel Screw
146	Lever & Pin Ass'y
147	Hex Jam Nut
148	Dowel Pin
149	Washer
150	Lockwasher
151	Bushing
152	Ball Bearing
153	Lever Pivot Pin
154	Retaining Ring
155	Lever Spacer
156	Screw
157	Lockwasher
158	Hex Nut
159	Pointer Mounting Bolt
160	Pointer
161	Screw
162	Indicator Plate
163	Cap Screw
166	U-Bolt
167	Guide Bolt
168	Set Screw
169	Grease Fitting
170	Hex Nut
177	Spring Cap
178	Machine Screw
241	Lubricant, Lithium Grease (not furnished with handwheel)
244	Lubricant, Anti-Seize (not furnished with handwheel)

Figure 9. Top-Mounted Handwheel Assembly for Size 30 through 60 Actuators

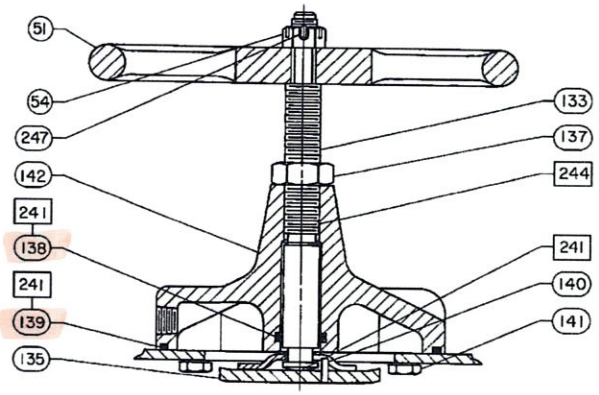

☐ **APPLY LUB/SEALANT**

NOTES:
THE TOP MOUNTED HANDWHEEL IS NOT DESIGNED FOR USE UNDER HEAVY LOAD OR FOR FREQUENT USE.

28A1205-D

Figure 10. Top-Mounted Handwheel Assembly for Sizes 70 through 87 Actuators

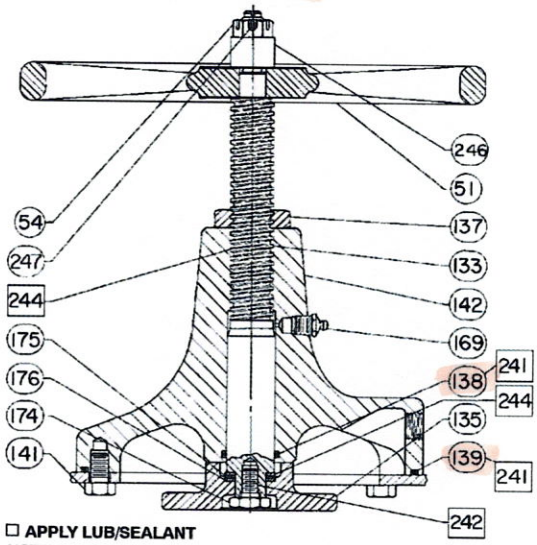

☐ **APPLY LUB/SEALANT**

NOTES:
THE TOP MOUNTED HANDWHEEL IS NOT DESIGNED FOR USE UNDER HEAVY LOAD OR FOR FREQUENT USE.

CV8010-G

Item ID No. 209416, 209415

Bulletin 71.1
D102656X012

July 2025

67C Series Instrument Supply Regulators

- **Designed for Digital Instrumentation**
- **Optional Smart Bleed™ Construction**
- **Optional Stainless Steel Construction**
- **Optional Arctic Construction**
- **Compact and Light Weight**
- **No Air Loss**
- **Easy Maintenance**
- **Optional Integral Filter**
- **Optional Internal Relief Valve**
- **Rugged Construction**



67CF SERIES FILTER REGULATOR SHOWN WITH OPTIONAL PRESSURE GAUGE



67C SERIES INSTRUMENT SUPPLY REGULATOR

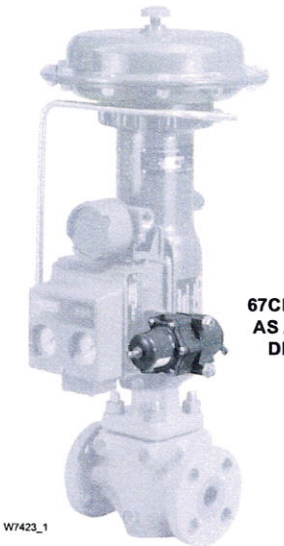

67CF SERIES REGULATOR USED AS A SUPPLY REGULATOR FOR DIGITAL INSTRUMENTATION

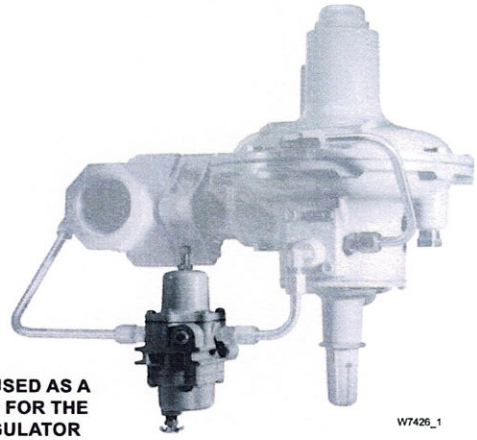

67CF SERIES REGULATOR USED AS A PILOT SUPPLY REGULATOR FOR THE TYPE 299H PRESSURE REGULATOR

Figure 1. *67C Series Instrument Supply Regulators*

FISHER™

EMERSON™

Table 2. *Available Constructions*

TYPE	CONSTRUCTION FEATURES		OPTIONAL FEATURES			BODY MATERIAL	
	With Internal Relief	With Filter	Smart Bleed Internal Check Valve Airset	Drain Valve	Fixed Bleed	Aluminum	Stainless steel
67C						X	
67CR	X				X	X	
67CS							X
67CSR	X				X		X
67CF		X		X		X	
67CFR	X	X	X	X	X	X	
67CFS		X		X			X
67CFSR	X	X	X	X	X		X

Table 3. *Construction Materials*

MATERIAL	TYPE			
	67C and 67CR	67CF and 67CFR[2]	67CS and 67CSR	67CFS and 67CFSR[2]
BODY AND SPRING CASE	Aluminum (ASTM B85/Alloy 380)		CF8M/CF3M Stainless steel	
BOTTOM PLATE	316 Stainless steel	----	316 Stainless steel	----
PUSHER POST AND VALVE CARTRIDGE	Polyester resin			
UPPER SPRING SEAT	Zinc-plated steel		316 Stainless steel	
LOWER SPRING SEAT, DIAPHRAGM PLATE	Chromate conversion coated Aluminum		316 Stainless steel	
CONTROL SPRING	Plated steel or Inconel® (NACE)		Inconel®	
VALVE PLUG	Brass stem with Nitrile (NBR) plug, Aluminum stem with Nitrile (NBR) or Fluorocarbon (FKM) plug or Stainless steel stem with Nitrile (NBR) plug		316 Stainless steel stem with Nitrile (NBR) or Fluorocarbon (FKM) plug	
VALVE SPRING	Stainless steel or Inconel® (NACE)		Inconel®	
DIAPHRAGM AND O-RINGS	Nitrile (NBR), Fluorocarbon (FKM) or Silicone (VMQ)[1]			
SOFT SEAT AND GASKETS	Nitrile (NBR) or Fluorocarbon (FKM)			
BOLTING, ADJUSTING SCREW, LOCKNUT	Zinc-plated steel or Stainless steel		Stainless steel	
HANDWHEEL	Zinc-plated steel screw with resin handwheel			
FILTER RETAINER	----	Plated steel	----	316 Stainless steel
FILTER ELEMENT	----	Polyethylene, Glass fiber or Stainless steel	----	Polyethylene, Glass fiber or 316 Stainless steel
DRAIN VALVE	----	Brass or Stainless steel	----	316 Stainless steel or 18-8 Stainless steel
DRIPWELL	----	Aluminum (ASTM B85/Alloy 380)	----	CF8M/CF3M Stainless steel

1. Silicone (VMQ) diaphragm is only available with internal relief (Types 67CR, 67CSR, 67CFR and 67CFSR).
2. Contact factory for arctic / extreme low temperature constructions.

Internal Relief (Types 67CR, 67CSR, 67CFR and 67CFSR)

If for some reason, outside of normal operating conditions, the downstream pressure exceeds the setpoint of the regulator, the force created by the downstream pressure will lift the diaphragm until the diaphragm is lifted off the relief seat. This allows flow through the token relief. The relief valve on the Type 67CR, 67CSR, 67CFR or 67CFSR is an elastomer plug that prevents leakage of air from the downstream to atmosphere during normal operation, thereby conserving plant air.

Smart Bleed ™ Airset

Recommended for fail-safe actuators, no bleed applications and dead-end service.

In some cases, it is desired to exhaust downstream pressure if inlet pressure is lost or drops below the setpoint of the regulator. For example, if the regulator is installed on equipment that at times has no flow demand but is expected to backflow on loss of inlet pressure. The Types 67CFR and 67CFSR can be ordered with the Smart Bleed option which includes an integrated soft seat check valve. During operation, if inlet pressure is lost or decreases below the setpoint of the regulator, the downstream pressure will back flow upstream through the regulator and check valve. This option eliminates the need for a fixed bleed downstream of the regulator, thereby conserving plant air. In addition, the soft seat feature of the check valve eliminates leakage while the airset is in the lock-up position, preventing pressure build-up that could trip safety loop functions on valves.

Inconel® is a marked own by Special Metals Corporation.

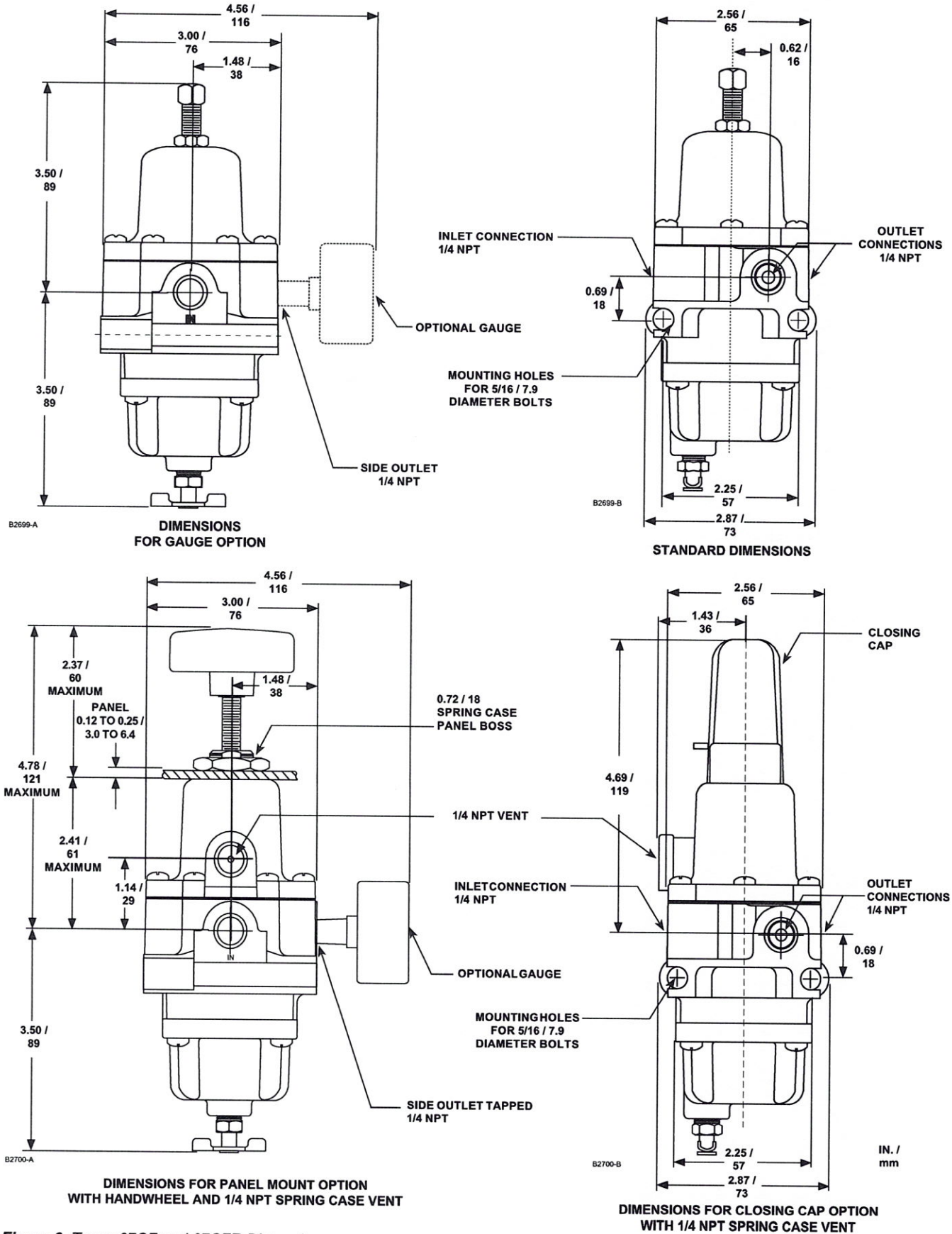

Figure 6. *Types 67CF and 67CFR Dimensions*

	PT. KOMIPO PEMBANGKITAN JAWA BALI	Doc. Ref	: KPJB-0951-02
	PLTU TANJUNG JATI B #UNIT 3&4	Form No.	: KPJB-0951-02-ZZ-FM-03
	REQUEST FOR QUOTATION	Design Div.	:Finance and Administration
		Revision No.	:00

Attachment 1: RFQ No. K19863

MATERIAL LIST

Item No	Item Code	Description	Quantity	
			Order	Unit
1	206015/	MOUNTING BASE, MOUNTING FOR DVC6200 FOR 3HD-LCV003, SINGLE, 80 (1H7470), J183864/897, ACTUATOR 657	1,00	EA
2	206027/	MOUNTING BASE, MOUNTING FOR DVC6200 FOR 3HD-LCV008, SINGLE, 45 (1E8270), J183861/894, ACTUATOR 657	1,00	EA
3	206031/	MOUNTING BASE, MOUNTING FOR DVC6200 FOR 3CCCW-TCV002A, SINGLE, 40 (1E8054), J183871/904, ACTUATOR 657	1,00	EA
4	206032/	MOUNTING BASE, MOUNTING FOR DVC6200 FOR 3CCCW-TCV002B, SINGLE, 40 (1E8054), J183872/905, ACTUATOR 657	1,00	EA
5	206014/	MOUNTING BASE, MOUNTING FOR DVC6200 FOR 3AS-PCV001, DOUBLE, 68, J183851/884, ACTUATOR 585C	1,00	EA
6	206033/	MOUNTING BASE, MOUNTING FOR DVC6200 FOR 3AS-PCV002, SINGLE, 70 (1N1287), J183852/885, ACTUATOR 667	1,00	EA
7	206034/	MOUNTING BASE, MOUNTING FOR DVC6200 FOR 3AS-PCV003, SINGLE, 70 (1N1287), J183854/887, ACTUATOR 667	1,00	EA
8	206025/	MOUNTING BASE, MOUNTING FOR DVC6200 FOR 3GSS-PCV001, SINGLE, 46 (1E8261), J183868/901, ACTUATOR 657	1,00	EA
9	206071/	POSITIONER,VALVE, DOUBLE ACTING, DVC 6200, INCLUDE POS TRANSMITTER & PD, BRAND: FISHER	8,00	EA
10	203325/	REPAIR KIT, R1061X00682, ACTUATOR MODEL: 1061, SIZE: 68, WHICH CONTAIN KEYS 5, 8, 16, 17, 18 AND 56, BRAND: FISHER	1,00	PC
11	203336/	DIAPHRAGM,ACCUMULATOR, MOLDED NITRILE/NYLON, 2E859702202, ACTUATOR MODEL 657 SIZE 60, BRAND: FISHER	5,00	PC
12	203306/	O-RING, NITRILE, P/N: 1B885506992, key 138, ACTUATOR MODEL: 657 SIZE: 60, 50, 46, 45 ,BRAND: FISHER	11,00	PC
13	203307/	O-RING, NITRILE, P/N: 1D547106992, key 139, ACTUATOR MODEL: 657 SIZE: 60, 50, 46, 45 ,BRAND: FISHER	11,00	PC
14	203308/	DIAPHRAGM, MOLDED NITRILE/NYLON, 2E859502202, ACTUATOR MODEL 657 SIZE 50, BRAND: FISHER	8,00	PC
15	203309/	O-RING, NITRILE, P/N: 1D237506992, key 138, ACTUATOR MODEL: 657 SIZE 40, BRAND: FISHER	3,00	PC
16	203310/	O-RING, NITRILE, P/N: 1D267306992, key 139, ACTUATOR MODEL: 657 SIZE 40, BRAND: FISHER	3,00	PC
17	203312/	DIAPHRAGM, MOLDED NITRILE/NYLON, 2E670002202, ACTUATOR MODEL 657 SIZE 40, BRAND: FISHER	3,00	PC
18	203316/	DIAPHRAGM, MOLDED NITRILE/NYLON, 2N130902202, ACTUATOR MODEL: 667, SIZE: 70, BRAND: FISHER	3,00	PC
19	203317/	REPAIR KIT, P/N: R667X000702, PARTS KIT INCLUDE KEY 8,9, AND 70 O-RING MATERIAL IS NITRILE AND GASKET MATERIAL IS COMPOSITION, ACTUATOR MODEL: 667, SIZE: 70, BRAND: FISHER	3,00	PC
20	203321/	DIAPHRAGM, MOLDED NITRILE/NYLON, 2E859602202, ACTUATOR MODEL: 667, SIZE: 45, BRAND: FISHER	1,00	PC
21	203322/	REPAIR KIT, P/N: R667X000502, PARTS KIT INCLUDE KEY 8,9, AND 70 O-RING MATERIAL IS NITRILE AND GASKET MATERIAL IS COMPOSITION, ACTUATOR MODEL: 667, SIZE: 45, BRAND: FISHER, R667X000502	1,00	PC

22	203337/	DIAPHRAGM, MOLDED NITRILE/NYLON, 2N126902202, ACTUATOR MODE 657 SIZE 70, BRAND: FISHER	1,00	PC
23	203333/	DIAPHRAGM, MOLDED NITRILE/NYLON, 1R6375X0072, ACTUATOR MODEL 657 SIZE 80, BRAND: FISHER	1,00	PC
24	203641/	REPAIR KIT, R585CX00102, ACTUATOR MODEL: 585C, SIZE: 80, WHICH CONTAIN O-RING (KEYS 7, 8, 9, 27, AND 112), BRAND: FISHER	2,00	PC
25	203644/	REPAIR KIT, R585CX00102, ACTUATOR MODEL: 585C, SIZE: 68, WHICH CONTAIN O-RING (KEYS 7, 8, 9, 27, AND 112), BRAND: FISHER	2,00	PC
26	209633/	O-RING, P/N: 1H862706992, ACTUATOR MODEL: 585C, SIZE: 100, BRAND: FISHER	4,00	EA
27	209632/	O-RING, P/N: 1H862606992, ACTUATOR MODEL: 585C, SIZE: 100, BRAND: FISHER	4,00	EA
28	209631/	O-RING, P/N: 1C334206992, ACTUATOR MODEL: 585C SIZE 100, BRAND: FISHER	4,00	EA
29	203640/	REPAIR KIT, R585CX00092, ACTUATOR MODEL: 585C, SIZE: 130, WHICH CONTAIN O-RING (KEYS 7, 8, 9, AND 27), BRAND: FISHER	2,00	PC
30	209416/	REGULATOR,PRESSURE, MODEL NO : 67CFR-225-SB w/G, BRAND : FISHER	3,00	PC
31	209415/	REGULATOR,PRESSURE, MODEL NO : 67CFR-600, BRAND : FISHER	4,00	PC
32	204349/	RELAY,SWITCH, PN: 38B5786X852, POSITIONER, DOUBLE ACTING, bRAND: FISHER	11,00	EA
33	204348/	RELAY,SWITCH, PN: 38B5786X932, POSITIONER, SINGLE ACTING, BRAND: FISHER	19,00	EA
34	209413/	REGULATOR,PRESSURE, MODEL NO : AW40-06H-2-X2154, BRAND : SMC	3,00	PC
35	209414/	REGULATOR,PRESSURE, MODEL NO : AW40-04H-2-X2154, BRAND : SMC	3,00	PC

	PT. KOMIPO PEMBANGKITAN JAWA BALI	Doc. Ref	: KPJB-0951-02
	PLTU TANJUNG JATI B #UNIT 3&4	Form No.	: KPJB-0951-02-ZZ-FM-03
	REQUEST FOR QUOTATION	Design Div.	:Finance and Administration
		Revision No.	:00

Attachment 2: RFQ No. K19863
Quotation format
A. Price Quotation

<COMPANY LOGO>

Quotation

No:

Item No	Item Code	Description	Quantity		Price (IDR)	
			Order	Unit	Unit Price	Total
1	206015 /	MOUNTING BASE, MOUNTING FOR DVC6200 FOR 3HD-LCV003, SINGLE, 80 (1H7470), J183864/897, ACTUATOR 657	1,00	EA		
2	206027 /	MOUNTING BASE, MOUNTING FOR DVC6200 FOR 3HD-LCV008, SINGLE, 45 (1E8270), J183861/894, ACTUATOR 657	1,00	EA		
3	206031 /	MOUNTING BASE, MOUNTING FOR DVC6200 FOR 3CCCW-TCV002A, SINGLE, 40 (1E8054), J183871/904, ACTUATOR 657	1,00	EA		
4	206032 /	MOUNTING BASE, MOUNTING FOR DVC6200 FOR 3CCCW-TCV002B, SINGLE, 40 (1E8054), J183872/905, ACTUATOR 657	1,00	EA		
5	206014 /	MOUNTING BASE, MOUNTING FOR DVC6200 FOR 3AS-PCV001, DOUBLE, 68, J183851/884, ACTUATOR 585C	1,00	EA		
6	206033 /	MOUNTING BASE, MOUNTING FOR DVC6200 FOR 3AS-PCV002, SINGLE, 70 (1N1287), J183852/885, ACTUATOR 667	1,00	EA		
7	206034 /	MOUNTING BASE, MOUNTING FOR DVC6200 FOR 3AS-PCV003, SINGLE, 70 (1N1287), J183854/887, ACTUATOR 667	1,00	EA		
8	206025 /	MOUNTING BASE, MOUNTING FOR DVC6200 FOR 3GSS-PCV001, SINGLE, 46 (1E8261), J183868/901, ACTUATOR 657	1,00	EA		
9	206071 /	POSITIONER,VALVE, DOUBLE ACTING, DVC 6200, INCLUDE POS TRANSMITTER & PD, BRAND: FISHER	8,00	EA		
10	203325 /	REPAIR KIT, R1061X00682, ACTUATOR MODEL: 1061, SIZE: 68, WHICH CONTAIN KEYS 5, 8, 16, 17, 18 AND 56, BRAND: FISHER	1,00	PC		
11	203336 /	DIAPHRAGM,ACCUMULATOR, MOLDED NITRILE/NYLON, 2E859702202, ACTUATOR MODEL 657 SIZE 60, BRAND: FISHER	5,00	PC		
12	203306 /	O-RING, NITRILE, P/N: 1B885506992, key 138, ACTUATOR MODEL: 657 SIZE: 60, 50, 46, 45 ,BRAND: FISHER	11,00	PC		
13	203307 /	O-RING, NITRILE, P/N: 1D547106992, key 139, ACTUATOR MODEL: 657 SIZE: 60, 50, 46, 45 ,BRAND: FISHER	11,00	PC		
14	203308 /	DIAPHRAGM, MOLDED NITRILE/NYLON, 2E859502202, ACTUATOR MODEL 657 SIZE 50, BRAND: FISHER	8,00	PC		
15	203309 /	O-RING, NITRILE, P/N: 1D237506992, key 138, ACTUATOR MODEL: 657 SIZE 40, BRAND: FISHER	3,00	PC		
16	203310 /	O-RING, NITRILE, P/N: 1D267306992, key 139, ACTUATOR MODEL: 657 SIZE 40, BRAND: FISHER	3,00	PC		
17	203312 /	DIAPHRAGM, MOLDED NITRILE/NYLON, 2E670002202, ACTUATOR MODEL 657 SIZE 40, BRAND: FISHER	3,00	PC		
18	203316 /	DIAPHRAGM, MOLDED NITRILE/NYLON, 2N130902202, ACTUATOR MODEL: 667, SIZE: 70, BRAND: FISHER	3,00	PC		
19	203317 /	REPAIR KIT, P/N: R667X000702, PARTS KIT INCLUDE KEY 8,9, AND 70 O-RING MATERIAL IS NITRILE AND GASKET MATERIAL IS COMPOSITION, ACTUATOR MODEL: 667, SIZE: 70, BRAND: FISHER	3,00	PC		
20	203321 /	DIAPHRAGM, MOLDED NITRILE/NYLON, 2E859602202, ACTUATOR MODEL: 667, SIZE: 45, BRAND: FISHER	1,00	PC		

	PT. KOMIPO PEMBANGKITAN JAWA BALI	Doc. Ref	: KPJB-0951-02
	PLTU TANJUNG JATI B #UNIT 3&4	Form No.	: KPJB-0951-02-ZZ-FM-03
	REQUEST FOR QUOTATION	Design Div.	:Finance and Administration
		Revision No.	:00

21	203322 /	REPAIR KIT, P/N: R667X000502, PARTS KIT INCLUDE KEY 8,9, AND 70 O-RING MATERIAL IS NITRILE AND GASKET MATERIAL IS COMPOSITION, ACTUATOR MODEL: 667, SIZE: 45, BRAND: FISHER, R667X000502	1,00	PC		
22	203337 /	DIAPHRAGM, MOLDED NITRILE/NYLON, 2N126902202, ACTUATOR MODE 657 SIZE 70, BRAND: FISHER	1,00	PC		
23	203333 /	DIAPHRAGM, MOLDED NITRILE/NYLON, 1R6375X0072, ACTUATOR MODEL 657 SIZE 80, BRAND: FISHER	1,00	PC		
24	203641 /	REPAIR KIT, R585CX00102, ACTUATOR MODEL: 585C, SIZE: 80, WHICH CONTAIN O-RING (KEYS 7, 8, 9, 27, AND 112), BRAND: FISHER	2,00	PC		
25	203644 /	REPAIR KIT, R585CX00102, ACTUATOR MODEL: 585C, SIZE: 68, WHICH CONTAIN O-RING (KEYS 7, 8, 9, 27, AND 112), BRAND: FISHER	2,00	PC		
26	209633 /	O-RING, P/N: 1H862706992, ACTUATOR MODEL: 585C, SIZE: 100, BRAND: FISHER	4,00	EA		
27	209632 /	O-RING, P/N: 1H862606992, ACTUATOR MODEL: 585C, SIZE: 100, BRAND: FISHER	4,00	EA		
28	209631 /	O-RING, P/N: 1C334206992, ACTUATOR MODEL: 585C SIZE 100, BRAND: FISHER	4,00	EA		
29	203640 /	REPAIR KIT, R585CX00092, ACTUATOR MODEL: 585C, SIZE: 130, WHICH CONTAIN O-RING (KEYS 7, 8, 9, AND 27), BRAND: FISHER	2,00	PC		
30	209416 /	REGULATOR,PRESSURE, MODEL NO : 67CFR-225-SB w/G, BRAND : FISHER	3,00	PC		
31	209415 /	REGULATOR,PRESSURE, MODEL NO : 67CFR-600, BRAND : FISHER	4,00	PC		
32	204349 /	RELAY,SWITCH, PN: 38B5786X852, POSITIONER, DOUBLE ACTING, bRAND: FISHER	11,00	EA		
33	204348 /	RELAY,SWITCH, PN: 38B5786X932, POSITIONER, SINGLE ACTING, BRAND: FISHER	19,00	EA		
34	209413 /	REGULATOR,PRESSURE, MODEL NO : AW40-06H-2-X2154, BRAND : SMC	3,00	PC		
35	209414 /	REGULATOR,PRESSURE, MODEL NO : AW40-04H-2-X2154, BRAND : SMC	3,00	PC		
		TOTAL				
		VAT 11%				
		GRAND TOTAL				

..... *rupiah* (Please mention the price in words)

Term and Conditions:

1. The above price are included delivery cost to warehouse of PT. KPJB
2. Please mention Certificate is required at the delivery time
3. Payment will be made by Telegraphic Transfer (T/T) within forty five (45) days after invoice received, attached with delivery or work completion report issued by PT.KPJB.
4. Please mention Bank Account that will be use for payment (including Bank Name, Bank Address)
5. Please mention Name of Director

Place, [Month] [Date] [Year]
SIGN & COMPANY STAMP
DUTY STAMP / MATERAI (10000)
Name
(Title)

B. Unpriced Quotation

<COMPANY LOGO>

Quotation

No:

Item No	Item Code	Description	Quantity		Delivery Time
			Order	Unit	
1	206015/	MOUNTING BASE, MOUNTING FOR DVC6200 FOR 3HD-LCV003, SINGLE, 80 (1H7470), J183864/897, ACTUATOR 657	1,00	EA	
2	206027/	MOUNTING BASE, MOUNTING FOR DVC6200 FOR 3HD-LCV008, SINGLE, 45 (1E8270), J183861/894, ACTUATOR 657	1,00	EA	
3	206031/	MOUNTING BASE, MOUNTING FOR DVC6200 FOR 3CCCW-TCV002A, SINGLE, 40 (1E8054), J183871/904, ACTUATOR 657	1,00	EA	
4	206032/	MOUNTING BASE, MOUNTING FOR DVC6200 FOR 3CCCW-TCV002B, SINGLE, 40 (1E8054), J183872/905, ACTUATOR 657	1,00	EA	
5	206014/	MOUNTING BASE, MOUNTING FOR DVC6200 FOR 3AS-PCV001, DOUBLE, 68, J183851/884, ACTUATOR 585C	1,00	EA	
6	206033/	MOUNTING BASE, MOUNTING FOR DVC6200 FOR 3AS-PCV002, SINGLE, 70 (1N1287), J183852/885, ACTUATOR 667	1,00	EA	
7	206034/	MOUNTING BASE, MOUNTING FOR DVC6200 FOR 3AS-PCV003, SINGLE, 70 (1N1287), J183854/887, ACTUATOR 667	1,00	EA	
8	206025/	MOUNTING BASE, MOUNTING FOR DVC6200 FOR 3GSS-PCV001, SINGLE, 46 (1E8261), J183868/901, ACTUATOR 657	1,00	EA	
9	206071/	POSITIONER,VALVE, DOUBLE ACTING, DVC 6200, INCLUDE POS TRANSMITTER & PD, BRAND: FISHER	8,00	EA	
10	203325/	REPAIR KIT, R1061X00682, ACTUATOR MODEL: 1061, SIZE: 68, WHICH CONTAIN KEYS 5, 8, 16, 17, 18 AND 56, BRAND: FISHER	1,00	PC	
11	203336/	DIAPHRAGM,ACCUMULATOR, MOLDED NITRILE/NYLON, 2E859702202, ACTUATOR MODEL 657 SIZE 60, BRAND: FISHER	5,00	PC	
12	203306/	O-RING, NITRILE, P/N: 1B885506992, key 138, ACTUATOR MODEL: 657 SIZE: 60, 50, 46, 45 ,BRAND: FISHER	11,00	PC	
13	203307/	O-RING, NITRILE, P/N: 1D547106992, key 139, ACTUATOR MODEL: 657 SIZE: 60, 50, 46, 45 ,BRAND: FISHER	11,00	PC	
14	203308/	DIAPHRAGM, MOLDED NITRILE/NYLON, 2E859502202, ACTUATOR MODEL 657 SIZE 50, BRAND: FISHER	8,00	PC	
15	203309/	O-RING, NITRILE, P/N: 1D237506992, key 138, ACTUATOR MODEL: 657 SIZE 40, BRAND: FISHER	3,00	PC	
16	203310/	O-RING, NITRILE, P/N: 1D267306992, key 139, ACTUATOR MODEL: 657 SIZE 40, BRAND: FISHER	3,00	PC	
17	203312/	DIAPHRAGM, MOLDED NITRILE/NYLON, 2E670002202, ACTUATOR MODEL 657 SIZE 40, BRAND: FISHER	3,00	PC	
18	203316/	DIAPHRAGM, MOLDED NITRILE/NYLON, 2N130902202, ACTUATOR MODEL: 667, SIZE: 70, BRAND: FISHER	3,00	PC	
19	203317/	REPAIR KIT, P/N: R667X000702, PARTS KIT INCLUDE KEY 8,9, AND 70 O-RING MATERIAL IS NITRILE AND GASKET MATERIAL IS COMPOSITION, ACTUATOR MODEL: 667, SIZE: 70, BRAND: FISHER	3,00	PC	
20	203321/	DIAPHRAGM, MOLDED NITRILE/NYLON, 2E859602202, ACTUATOR MODEL: 667, SIZE: 45, BRAND: FISHER	1,00	PC	

21	203322/	REPAIR KIT, P/N: R667X000502, PARTS KIT INCLUDE KEY 8,9, AND 70 O-RING MATERIAL IS NITRILE AND GASKET MATERIAL IS COMPOSITION, ACTUATOR MODEL: 667, SIZE: 45, BRAND: FISHER, R667X000502	1,00	PC
22	203337/	DIAPHRAGM, MOLDED NITRILE/NYLON, 2N126902202, ACTUATOR MODE 657 SIZE 70, BRAND: FISHER	1,00	PC
23	203333/	DIAPHRAGM, MOLDED NITRILE/NYLON, 1R6375X0072, ACTUATOR MODEL 657 SIZE 80, BRAND: FISHER	1,00	PC
24	203641/	REPAIR KIT, R585CX00102, ACTUATOR MODEL: 585C, SIZE: 80, WHICH CONTAIN O-RING (KEYS 7, 8, 9, 27, AND 112), BRAND: FISHER	2,00	PC
25	203644/	REPAIR KIT, R585CX00102, ACTUATOR MODEL: 585C, SIZE: 68, WHICH CONTAIN O-RING (KEYS 7, 8, 9, 27, AND 112), BRAND: FISHER	2,00	PC
26	209633/	O-RING, P/N: 1H862706992, ACTUATOR MODEL: 585C, SIZE: 100, BRAND: FISHER	4,00	EA
27	209632/	O-RING, P/N: 1H862606992, ACTUATOR MODEL: 585C, SIZE: 100, BRAND: FISHER	4,00	EA
28	209631/	O-RING, P/N: 1C334206992, ACTUATOR MODEL: 585C SIZE 100, BRAND: FISHER	4,00	EA
29	203640/	REPAIR KIT, R585CX00092, ACTUATOR MODEL: 585C, SIZE: 130, WHICH CONTAIN O-RING (KEYS 7, 8, 9, AND 27), BRAND: FISHER	2,00	PC
30	209416/	REGULATOR,PRESSURE, MODEL NO : 67CFR-225-SB w/G, BRAND : FISHER	3,00	PC
31	209415/	REGULATOR,PRESSURE, MODEL NO : 67CFR-600, BRAND : FISHER	4,00	PC
32	204349/	RELAY,SWITCH, PN: 38B5786X852, POSITIONER, DOUBLE ACTING, bRAND: FISHER	11,00	EA
33	204348/	RELAY,SWITCH, PN: 38B5786X932, POSITIONER, SINGLE ACTING, BRAND: FISHER	19,00	EA
34	209413/	REGULATOR,PRESSURE, MODEL NO : AW40-06H-2-X2154, BRAND : SMC	3,00	PC
35	209414/	REGULATOR,PRESSURE, MODEL NO : AW40-04H-2-X2154, BRAND : SMC	3,00	PC

Term and Conditions:

1. The above price are included delivery cost to warehouse of PT. KPJB
2. Please mention Certificate is required at the delivery time
3. Payment will be made by Telegraphic Transfer (T/T) within forty five (45) days after invoice received, attached with delivery or work completion report issued by PT.KPJB.
4. Please mention Bank Account that will be use for payment (including Bank Name, Bank Address)
5. Please mention Name of Director

Place, [Month] [Date] [Year]
SIGN & COMPANY STAMP

Name
(Title)

Attachment 3: RFQ No. K19863

(KOP PERUSAHAAN/BADAN/LEMBAGA)

PAKTA INTEGRITAS

Saya yang bertanda tangan di bawah ini, dalam rangka Pengadaan ..... (*diisi Nama Pengadaan*) dengan nomor ..... (*diisi nomor RFQ/PR*), pada satuan kerja PT KPJB yang dalam hal ini mewakili PT PLN (Persero) Unit Induk Pembangkitan Tanjung Jati B Jepara dengan ini menyatakan bahwa saya:

1. Akan mentaati peraturan tentang Pedoman Pengadaaan Barang/Jasa di Lingkungan PT KPJB dan PT PLN (Persero), dan peraturan perundang-undangan yang terkait dengan pengadaan;
2. Tidak akan melakukan persengkokolan/pengaturan/kerjasama diantara para Peserta Pengadaan/Jasa lain dan/atau Pengguna Barang/Jasa dan/atau Pelaksana Pengadaan yang dapat mengakibatkan terjadinya persaingan usaha tidak sehat;
3. Mendukung prinsip **4 NO's** yang dijunjung tinggi oleh PT KPJB dan PT PLN (Persero) yaitu:
   a. ***No Bribery*** (tidak boleh ada suap menyuap dan pemerasan)
   b. ***No Kickback*** (tidak boleh ada komisi, tanda terimakasih baik dalam bentuk uang dan dalam bentuk lainnya);
   c. ***No Gift*** (tidak boleh ada hadiah atau gratifikasi yang bertentangan dengan peraturan
   d. ***No Luxirious Hospitality*** (tidak boleh ada penyambutan dan jamuan yang berlebihan).
4. Tidak akan melakukan komunikasi yang mengarah dan/atau melakukan praktek Korupsi, Kolusi dan Nepotisme (KKN)
5. Akan melakukan proses pengadaan secara bersih dan transparan agar menghasilkan pekerjaan sesuai ketentuan peraturan perundang-undangan yang berlaku.

Apabila saya melanggar hal-hal yangtelah saya nyatakan dalam Pakta Integritas ini, saya bersedia dikenakan sanksi sesuai dengan ketentuan peraturan perundang-undangan yang berlaku.

_____[*Tempat*], _____ [*Tanggal*]

[*Tanda Tangan & Cap Perusahaan & Materai 10.000*]

_____ [*Nama Jelas*]

_____ [*Jabatan*]

Attachment 4: RFQ No. K19863

(KOP PERUSAHAAN/BADAN/LEMBAGA)

SURAT PERNYATAAN KEASLIAN DOKUMEN

Yang bertanda tangan di bawah ini :

Nama :

Jabatan :

Alamat :

Sehubungan dengan pekerjaan :

Judul Pekerjaan :

RFQ No. :

Menyatakan dengan sesungguhnya bahwa segala dokumen yang kami sampaikan adalah benar dan apabila dikemudian hari ditemukan bahwa dokumen – dokumen yang telah kami sampaikan tidak benar dan ada pemalsuan, maka kami bersedia dikenakan sanksi sesuai peraturan perundang – undangan yang berlaku.

_____[*Tempat*], _____ [*Tanggal*]

[*Tanda Tangan & Cap Perusahaan & Materai 10.000*]

_____ [*Nama Jelas*]

_____ [*Jabatan*]

	PT. KOMIPO PEMBANGKITAN JAWA BALI	Doc. Ref	: KPJB-0951-02
	PLTU TANJUNG JATI B #UNIT 3&4	Form No.	: KPJB-0951-02-ZZ-FM-03
	REQUEST FOR QUOTATION	Design Div.	:Finance and Administration
		Revision No.	:00

Attachment 5: RFQ No. K19863

Unprice Document Required

No.	Syarat Administrasi (Administration Requirement)
A.	
1	Asli Surat Penawaran (Original Unprice quotation) yang:
	1. Description sesuai permintaan
	2. Bertanggal (dated)
	3. Bertanda tangan dan Cap Perusahaan (Company stamped)
	4. Menyebutkan waktu pengiriman sampai gudang sesuai permintaan (Time Delivery)
2	Pengalaman Pekerjaan dengan total harga kontrak senilai minimal IDR 1.250.000.000 – **menyerahkan copy kontrak atau PO** (Work Experience for contract amount minimum IDR 1.250.000.000 – **submitting the copy of the contract or PO)**
3	Copy pembayaran pajak SSP (PPN) 3 bulan terakhir periode: June, July, August 2026 (Copy of 3 month payment tax period of: June, July, August 2026)
4	Copy of financial report audited by public accountant minimum year of 2024. Fotokopi laporan keuangan teraudit oleh Kantor Akuntan Publik minimum tahun 2024
5	Copy of SPT Tahunan year of 2024
6	Original Pakta Integritas
7	Original Bid bond 1% up to 3% from price quotation (including VAT) with the validity until _____. 17 FEB 2027 - Bid bond should be issued by Bank based on DPJT list and format issued by PLN - Beneficiary of Bid bond to: PT. Perusahaan Listrik Negara (Persero) UIK Tanjung Jati B Desa Tubanan, Kecamatan Kembang, Jepara Jaminan Penawaran asli 1% sampai dengan 3% dari Penawaran Harga (termasuk PPn) dengan validitas sampai dengan 17 FEB 2027.
8	Surat Pernyataan Keaslian Dokumen
9	Vendor participants must have registered CSMS Certificate (minimum: Low Risk Level) issued by PT. PLN (Persero) - submitting the copy of the document
B.	
1	Copy Surat Ijin Usaha Perusahaan – SIUP / BKPM (PMA) (copy of Business License)
2	Copy Surat Ijin Tempat Usaha – SITU / DOMISILI / HO (Copy of Domicile Certrificate)
3	Copy Nomor Pokok Wajib Pajak - NPWP (Copy Tax ID number of company)
4	Copy Surat Pengukuhan Perusahaan Kena Pajak - SPPKP (Copy of Taxable Company Certificate)
5	Copy Tanda Daftar Perusahaan – TDP / NIB (Copy of Certificate Company Regristration)
6	Copy Akte pendirian perusahaan/perubahan *jika ada (Deed of Incorporation)

Note: <u>Administration Requirement point B 1-6 is not required to be submitted if your company already registered in our SAP and the Company data submitted still valid until closing time.</u> If any document not submitted by the suppliers or the submitted document do not meet the requirement, we will regard that the supplier fails and we will not open the price quotation document (price evaluation)

Catatan: Syarat Administrasi no. B 1-6 tidak perlu di kirimkan jika perusahaan anda sudah terdaftar di SAP kami dan data yang dahulu di kirimkan masih berlaku sampai dengan waktu penutupan bidding. Jika ada dokumen yang tidak diserahkan atau dokumen yang diserahkan tidak sesuai dengan persyaratan, kami akan menganggap bahwa supplier gagal dan kami tidak akan membuka dokumen penawaran harga (evaluasi harga).

	PT. KOMIPO PEMBANGKITAN JAWA BALI	Doc. Ref	: KPJB-0951-02
	PLTU TANJUNG JATI B #UNIT 3&4	Form No.	: KPJB-0951-02-ZZ-FM-03
	REQUEST FOR QUOTATION	Design Div.	:Finance and Administration
		Revision No.	:00

TERMS AND CONDITION

Lampiran

PO NO :

Description :

SYARAT - SYARAT DAN KONDISI

KETENTUAN UMUM

Singkatan dan istilah umum :
"***Purchase Order*/PO**" adalah Surat Pesanan Pembelian (*Purchase Order* atau PO).
"**ASET OPERATOR**" adalah PT Komipo Pembangkitan Jawa Bali (PT. KPJB)
"**PLN TJB**" adalah PT PLN (Persero) Unit Induk Pembangkitan Tanjung Jati B.
"**PPN**" adalah Pajak Pertambahan Nilai.

1. **SURAT MENYURAT**

Setiap surat menyurat harus menggunakan Kop Surat Perusahaan yang mencantumkan Nomor *Purchase Order*/PO , Nomor Surat Penawaran, Tanggal dan ditandatangani di atas meterai oleh Penyedia Barang/Jasa (oleh Direktur atau yang dikuasakan berdasarkan Anggaran Dasar Perusahaan), dan dialamatkan kepada: **ASET OPERATOR**, Procurement, Jepara.
Korespondensi antara **ASET OPERATOR** dan Penyedia Barang/Jasa dapat dilaksanakan melalui surat, faksimili, atau *e-mail* dan ditujukan kepada alamat masing-masing Pihak sebagaimana yang tercantum dalam *Purchase Order*/PO.
Salah satu Pihak dapat mengganti alamat, nomor telepon, faksimili dan/atau *E-mail* dengan memberikan pemberitahuan terlebih dahulu kepada Pihak lainnya.

2. **PROSES PENGADAAN**

Proses Pengadaan diadakan dengan sistem yang diputuskan oleh **ASET OPERATOR Procurement** dan **PLN TJB,** dimana prosedur yang berlaku yaitu sebagai berikut:

2.1 Penyedia Barang / Jasa yang diundang untuk Pengadaan adalah yang telah terdaftar di daftar Penyedia Barang/Jasa **ASET OPERATOR** dan telah disetujui oleh **PLN TJB** dengan diterbitkan "SAP CODE" oleh **PLN TJB.**

2.2 Menyerahkan Jaminan Penawaran untuk Surat Penawaran di atas Rp.500,000,000,- (Lima Ratus Juta Rupiah) dan/atau dipersyaratkanpada Undangan Pengadaan Barang / Jasa dengan nilai jaminan minimal 1% (satu persen) dan maksimal 3% (tiga persen) dari Harga Penawaran dari Penyedia Barang/Jasa termasuk PPN sesuai peraturan yang berlaku, kepada **ASET OPERATOR** dengan masa berlaku adalah 90 (Sembilan Puluh) hari kalender terhitung dari tanggal yang tertera di Surat Penawaran Harga. Jaminan Penawaran Harus diterbitkan oleh Bank sesuai dengan Daftar Penyedia Jaminan Terseleksi (DPJT) PLN yang telah disetujui oleh **ASET OPERATOR** dan/atau **PLN TJB**.

2.3 Penyedia Barang/Jasa wajib memenuhi persyaratan yang diminta oleh **ASET OPERATOR Procurement** dan tercantum dalam Surat Penawaran Harga,yaitu sebagai berikut:

2.3.1 Jadwal Pengiriman/pekerjaan yang diajukan dalam Surat Penawaran Harga adalah dalam hitungan **"HARI KALENDER atau TANGGAL yang disepakati"**.

2.3.2 Sertifikat dan/atau dokumen lainnya yang dipersyaratkan dalam permintaan barang/jasa yang akan diserahkan, maka harus tercantum dalam Surat Penawaran Harga dan itu adalah **"SERTIFIKAT/DOKUMEN ASLI"**, kecuali ada ketentuan dan persetujuan lain yang disepakati Para Pihak (Penyedia Barang/Jasa dan **ASET OPERATOR Procurement**).

2.3.3 Harga Yang ditawarkan adalah dalam **"RUPIAH"** sesuai dengan peraturan yang berlaku, kecuali ada ketentuan dan persetujuan lain yang disepakati Para Pihak (Penyedia Barang/Jasa dan **ASET OPERATOR Procurement**).

2.3.4 Surat Penawaran Harga yang diserahkan ke **ASET OPERATOR Procurement** harus menggunakan kop surat resmi perusahaan, bertanggal, bermeterai dan ditandatangani oleh Penyedia Barang/Jasa (oleh Direktur atau yang dikuasakan berdasarkan Anggaran Dasar Perusahaan).

2.3.5 Masa berlaku Surat Penawaran Harga adalah 90 (Sembilan Puluh) Hari Kalender sejak tanggal Surat Penawaran Harga dibuat.

2.3.6 Syarat dan Kondisi penyerahan barang/jasa adalah **"DDP Tanjung Jati B"** *(incoterms* 2000), kecuali ada ketentuan dan persetujuan lain yang disepakati Para Pihak (Penyedia Barang/Jasa dan **ASET OPERATOR Procurement**).

2.3.7 Syarat dan Kondisi Pembayaran adalah 45 (empat puluh lima) Hari Kalender sejak barang/atau bukti penyelesaian pekerjaan dan dokumen lainnya yang dipersyaratkan dalam *Purchase Order*/PO lengkap diterima oleh **ASET OPERATOR** dan **PLN TJB.**

2.3.8 Penyedia Barang/Jasa dipersyaratkan mencantumkan kesanggupan untuk menerbitkan **"Surat Pernyataan Jaminan/*Warranty Letter*"**, yang menyatakan bahwa barang yang dikirimkan adalah Asli, Baru dan Tidak ada cacat. *Purchase Order*/PO lengkap diterima oleh **ASET OPERATOR** dan dapat digunakan, dan ditandatangani di atas meterai oleh Penyedia Barang/Jasa (oleh Direktur atau yang dikuasakan berdasarkan Anggaran Dasar Perusahaan). Jika dipersyaratkan dalam PO

2.4 Surat Penawaran Harga dan Dokumen pengadaan lainnya yang telah diterima oleh **ASET OPERATOR Procurement** adalah mutlak milik **ASET OPERATOR Procurement** dan keputusan yang dibuat oleh **ASET OPERATOR Procurement Komite** adalah mutlak dan tidak dapat diganggu gugat.

2.5 Adapun Syarat dan Ketentuan lainnya yang ditetapkan terpisah adalah satu kesatuan dari Syarat –Syarat dan Kondisi pada lampiran 2.

3. **PERSETUJUAN *PURCHASE ORDER*/PO**

Sebagai konfirmasi persetujuan Pesanan atau syarat-syarat *Purchase Order*/PO, Nomor Referensi Rekanan wajib menandatangani Surat *Purchase Order*/PO di atas meterai yang cukup pada kolom yang tersedia dan mengembalikan kepada Procurement **ASET OPERATOR.**

3.1 ***PROSES PURCHASE ORDER*/PO**

Proses*Purchase Order*/PO diberlakukan dalam tahap sebagai berikut:

3.1.1 *Purchase Order*/PO atas nama **PLN TJB** lebih besar dari Rp.500,000,000,- (Lima Ratus Juta Rupiah), maka Penyedia Barang/Jasa diwajibkan menyerahkan Jaminan Pelaksanaan ditujukan ke **PLN TJB**, bernilai minimal 5% (lima persen) dari total harga barang/ jasa yang tercantum dalam *Purchase Order*/PO termasuk PPN sesuai dengan peraturan yang berlaku.

3.1.2 *Purchase Order*/PO Asli yang telah lengkap ditandatangani oleh **ASET OPERATOR** atas sepengetahuan dan persetujuan **PLN TJB** terlebih dahulu, dan wajib ditandatangani di atas meterai oleh Penyedia Barang/Jasa (oleh Direktur atau yang dikuasakan berdasarkan Anggaran Dasar Perusahaan) dan dikembalikan kepada Procurement **ASET OPERATOR**.

3.1.3 *Aktivasi Surat Purchase Order*/PO adalah 7 (tujuh) Hari Kalender sejak *Purchase Order*/PO dikirimkan melalui surat tertulis dan/atau surat elektronik (surel/*email*) oleh Procurement **ASET OPERATOR**.

3.1.4 *Jangka* Waktu berlakunya *Purchase Order*/PO ditetapkan dalam *Purchase Order*/PO, pada kolom ***"Start Date"*** dan ***"End Date"***.

3.1.5 *Pada* ketentuan *Pasal* 3.1.1 dimana **ASET OPERATOR** akan mengirimkan surat "*Appointment of awarded Supplier*" melalui surat tertulis dan/atau Surat Elektronik (surel/*email*) kepada Penyedia Barang/Jasa,dan selambat-lambatnya dalam waktu 14 (empat belas) Hari Kalender setelah tanggal dikirimkan surat "*Appointment of awarded Supplier*", maka Jaminan Pelaksanaan harus diterima oleh Procurement **ASET OPERATOR**, apabila telah melewati jangka waktu yang telah ditetapkan dan pihak Penyedia Barang/Jasa belum memberikan Jaminan Pelaksanaan, maka **ASET OPERATOR** mempunyai hak membatalkan perikatan hukum (*Purchase Order*/PO) dengan Penyedia Barang/Jasa. Penyedia Barang/Jasa dianggap mengundurkan diri dan Jaminan Penawaran dicairkan tanpa syarat. Penyedia Barang/Jasa dianggap telah melakukan Wanprestasi dan akan dikenakan sanksi sesuai dengan peraturan yang berlaku di **ASET OPERATOR** dan **PLN TJB**.

3.2 ***ASET*** **OPERATOR** dan Penyedia Barang/Jasa sepakat dalam hal **ASET OPERATOR** membatalkan *Purchase Order*/PO maka **ASET OPERATOR** dan **PLN TJB** tanpa terkecuali dibebaskan dari segala bentuk gugatan dan laporan hukum, sanksi, ganti rugi, penggantian biaya-biaya maupun ongkos-ongkos apapun sehingga Penyedia Barang/Jasa tidak memiliki hak dan wewenang untuk menuntut pertanggungjawaban apapun lagi dari **ASET OPERATOR** dan **PLN TJB**.

3.3 *Purchase Order*/PO dan Ketentuan lainnya yang ditetapkan terpisah adalah satu kesatuan dari Syarat –Syarat dan Kondisi lampiran 2.

4. JANGKA WAKTU PELAKSANAAN

Jangka Waktu Pelaksanaan adalah Jangka Waktu yang tertera dalam *Purchase Order*/PO sesuai pada ketentuan Pasal 3.1.4, kecuali adanya pengakhiran atau perpanjangan berdasarkan kesepakatan Para Pihak.

5. PERPANJANGAN WAKTU PELAKSANAAN

Setiap perpanjangan waktu pelaksanaan akan diterbitkan Amendemen *Purchase Order*/PO dengan Jangka Waktu yang disepakati Para Pihak.

6. PERUBAHAN *PURCHASE ORDER*/PO *(AMENDMENT PO)*

Setiap perubahan atas *Purchase Order*/PO mengenai Masa berlaku *Purchase Order*/PO, sebagaimana ketentuan pada Pasal 3.1.4 dan syarat-syarat dan kondisi lain hanya akan mengikat apabila disetujui secara tertulis dari **ASET OPERATOR** atas nama **PLN TJB** dengan diterbitkannya *Amendment PO* yang diterbitkan 2 (dua) rangkap yang masing - masing rangkap ditandatangani diatas meterai oleh **ASET OPERATOR** dan Penyedia Barang/Jasa.

7. BARANG-BARANG

7.1 Semua barang yang dipasok/disuplai harus sesuai dengan perincian yang tercantum dalam *Purchase Order*/PO.

7.2 Penyimpangan dari ketentuan-ketentuan di atas tidak diperkenankan tanpa persetujuan tertulis/tanpa *Amendment PO* dari **ASET OPERATOR**.

8. KEMASAN

Kemasan harus dibuat kuat (dalam wujud kayu atau karton) dan layak laut atau udara sesuai dengan standar yang berlaku bagi kemasan. Semua harga bahan kemasan telah termasuk dalam harga yang telah disetujui. Pada setiap kemasan harus dicantumkan nama barang.

9. PEMERIKSAAN

9.1 Pemeriksaan sebelum pengapalan: apabila pemeriksaan sebelum pengapalan diperlukan, maka **ASET OPERATOR** dan/atau **PLN TJB** akan melakukan pemeriksaan barang di tempat Penyedia Barang/Jasa atau tempat lain yang disetujui Para Pihak.

9.2 Barang akan diperiksa pada waktu penyerahan dilaksanakan setelah lengkap dengan dokumen yang dipersyaratkan pada *Purchase Order*/PO. Barang yang tidak memenuhi syarat-syarat yang ditentukan dalam *Purchase Order*/PO akan dikembalikan kepada Penyedia Barang/Jasa, dan semua biaya dan kerugian akan ditimbulkan menjadi risiko dan tanggung jawab Penyedia Barang/Jasa.

10. SERTIFIKASI

Sertifikat untuk barang (-barang) tertentu yang ditetapkan oleh **ASET OPERATOR** dan **PLN TJB** adalah sebagai berikut:

- Sertifikat Asal Usul Barang (*Certificate of Origin*/COO);
- Sertifikat dari Pabrikan (Certificate of Manufacture/COM);
- Surat Keaslian Barang;
- Sertifikat Hasil Uji Pabrik (Factory *Acceptance Test Certificate*);
- Salinan Dokumen Impor Barang (Copy *Bill of Lading*);
- Sertifikat Analisa (*Certificate of Analysis*/COA);

ataupun dokumen-dokumen pendukung lainnya (sebagaimana dipersyaratkan khusus di *Purchase Order*/PO.

11. PENYERAHAN

11.1 Penyedia Barang/Jasa harus menyerahkan barang (-barang) dalam jangka waktu dan tempat sesuai dengan syarat-syarat yang telah ditentukan dalam *Purchase Order*/PO.

11.2 Dalam jangka waktu paling lambat 7 (tujuh) Hari Kalender sebelum pengiriman barang (-barang), Penyedia Barang/Jasa harus memberitahukan **ASET OPERATOR** mengenai jadwal pengiriman.

11.3 Waktu Penyerahan barang(-barang) dihitung efektif sejak 7 (tujuh) Hari Kalender sejak *Purchase Order*/PO dikirimkan melalui surat tertulis dan/atau Surat Elektronik (surel/ *email*) oleh Procurement **ASET OPERATOR** ditambah jangka waktu pengiriman yang tercantum pada *Purchase Order*/PO sebagaimana ketentuan pada Pasal 3.1.5 dan lengkap disertai dengan penyerahan dokumen pendukung yang dipersyaratkan dalam *Purchase Order*/PO.

12. DENDA SANKSI

12.1 Sanksi atas pencairan Jaminan Penawaran tanpa syarat apabila Penyedia Barang/Jasa membatalkan *Purchase Order*/PO secara sepihak, tanpa persetujuan **ASET OPERATOR** dan **PLN TJB**, sebagaimana ketentuan pada Pasal 2.2 dan Pasal 3.1.6. Penyedia Barang/Jasa dianggap telah melakukan Wanprestasi dan mendapatkan sanksi *blacklist* di lingkungan **ASET OPERATOR** dan **PLN TJB** minimal 2 (dua) tahun.

12.2 Denda atas keterlambatan menyelesaikan pekerjaan atau memasok Barang adalah setiap hari keterlambatan dikenakan 1/1000 (satu per seribu) dengan maksimal denda keterlambatan adalah 5% (lima persen) dari total nilai *Purchase Order*/PO belum termasuk PPN sesuai dengan peraturan yang berlaku dan/atau sama dengan maksimal keterlambatan pengiriman maksimal adalah 50 (lima puluh) Hari Kalender, kecuali ada kesepakatan lain antara Para Pihak. Serta melakukan pemotongan pembayaran kepada Penyedia Barang/Jasa dengan menggunakan nilai denda yang sudah ditetapkan **ASET OPERATOR** tersebut sebagai dasar pemotongan.

12.3 Batas maksimal Penyedia Barang/Jasa dalam keterlambatan adalah 3 (tiga) *Purchase Order*/PO dan Penyedia Barang/Jasa akan di tangguhkan ("*suspend*") atau tidak dapat turut serta dalam proses pengadaan berikutnya. Pemberian Penangguhan ("*suspend*") kepada Penyedia Barang/Jasa adalah hak mutlak **ASET OPERATOR** atas persetujuan **PLN TJB**, dan tanpa pemberitahuan resmi kepada Penyedia Barang/Jasa.

12.4 Penyedia Barang/Jasa tidak dapat membatalkan *Purchase Order*/PO sepihak kepada **ASET OPERATOR** dan/atau **PLN TJB**. Bila Penyedia Barang/Jasa tidak sanggup menyerahkan atau menyelesaikan pekerjaannya dalam waktu yang telah ditentukan, **ASET OPERATOR** dan/atau **PLN TJB** sebagaimana ketentuan pada Pasal 11.3, maka **ASET OPERATOR** memiliki hak dan wewenang penuh untuk:

12.4.1 Mengenakan denda maksimal sebesar 5% (lima persen) dari Total Nilai pada *Purchase Order*/PO atau mencairkan Jaminan Pelaksanaan tanpa syarat;

12.4.2 Dan/ Atau memesan barang/ jasa tersebut kepada sumber lain dan bila ada kelebihan harga yang dibayarkan **ASET OPERATOR** maka Penyedia Barang/Jasa wajib menanggung kelebihan harga tersebut;

12.4.3 Penyedia Barang/Jasa dianggap telah melakukan Wanprestasi dan mendapatkan sanksi *black list* di lingkungan **ASET OPERATOR** dan **PLN TJB** minimal 2 (dua) tahun disertai dengan membatalkan atau mengakhiri PO beserta pengakhiran ikatan Kerjasama denganPenyedia Barang/Jasa.

12.5 Denda atau Sanksi dapat diabaikan dan/atau dihilangkan apabila keterlambatan atas suatu Pengadaan Barang atau Jasa yang dianggap oleh **ASET OPERATOR** dan/ atau **PLN TJB** adalah dikategorikan sebagai suatu "*Force Majeure*" sebagaimana ketentuan pada Pasal 16.

13. TAHAPAN SURAT PEMBERITAHUAN, PERINGATAN, DAN PEMUTUSAN *PURCHASE ORDER*/PO KARENA WANPRESTASI

13.1 Peristiwa-peristiwa yang digolongkan sebagai Wanprestasi adalah:

a. Peristiwa Wanprestasi yang mengakibatkan *Purchase Order*/PO berakhir tanpa melalui surat peringatan dari **ASET OPERATOR** terhadap Penyedia Barang/Jasa adalah sebagai berikut:

i. Penyedia Barang/Jasa terbukti melakukan tindak pidana antara lain adanya pemalsuan surat/dokumen, praktek korupsi, penyuapan, pemberian gratifikasi, persekongkolan, kecurangan dan pemalsuan yang berkaitan dengan proses pengadaan, *Purchase Order*/PO dan/atau pelaksanaan Pekerjaan.

ii. Penyedia Barang/Jasa terbukti melakukan pelanggaran atas peraturan internal **ASET OPERATOR** dan/atau **PLN TJB** terkait *fraud*.

iii. Berdasarkan putusan Pengadilan yang telah mempunyai kekuatan hukum tetap, Penyedia Barang/Jasa dinyatakan dalam keadaan pailit, pembubaran, likuidasi atau diberikan penundaan pembayaran hutang yang menyebabkan Penyedia Barang/Jasa tidak dapat melakukan kewajibannya berdasarkan *Purchase Order*/PO.

iv. Penyedia Barang/Jasa terbukti dikenakan Sanksi Daftar Hitam (*blacklist*) sebelum penandatanganan *Purchase Order*/PO.

v. Apabila Jaminan Penawaran dan/atau Jaminan Pelaksanaan yang diserahkan oleh Penyedia Barang/Jasa kepada **ASET OPERATOR** dan/atau **PLN TJB** selama jangka waktu *Purchase Order*/PO) terbukti palsu/tidak benar.

vi. Setiap pernyataan yang dibuat oleh Penyedia Barang/Jasa di dalam *Purchase Order*/PO yang berkaitan dengan proses pengadaan *Purchase Order*/PO dan/atau pelaksanaan Pekerjaan terbukti tidak sah dan/atau tidak dilaksanakan oleh Penyedia Barang/Jasa.

b. Peristiwa Wanprestasi yang mengakibatkan *Purchase Order*/PO berakhir melalui surat peringatan dari **ASET OPERATOR** terhadap Penyedia Barang/Jasa adalah sebagai berikut:

i. Penyedia Barang/Jasa mengalihkan Pekerjaan baik sebagian atau seluruhnya atau hak atau kewajiban yang diatur dalam *Purchase Order*/PO tanpa persetujuan tertulis dari **ASET OPERATOR**;

ii. Apabila denda yang diatur dalam *Purchase Order*/PO tidak dibayar oleh Penyedia Barang/Jasa kepada **ASET OPERATOR**.

iii. Apabila Penyedia Barang/Jasa tidak melakukan perpanjangan Jaminan Pelaksanaan sebagaimana diatur dalam *Purchase Order*/PO).

iv. Penyedia Barang/Jasa tidak memenuhi baik sebagian atau seluruh kewajiban sesuai ketentuan yang diatur dalam *Purchase Order*/PO.

13.2 Dalam hal terjadi Peristiwa Wanprestasi oleh Penyedia Barang/Jasa sebagaimana dimaksud Pasal 13 ayat 13.1 butir b Syarat Umum *Purchase Order*/PO, **ASET OPERATOR** berhak mengakhiri *Purchase Order*/PO dengan memberikan surat peringatan, dengan ketentuan sebagai berikut:

a. Surat Pemberitahuan (*Notification Letter*): dikirimkan secara tertulis dan/atau melalui *Email* ke Penyedia Barang/Jasa maksimal 14 (empat belas) Hari Kalender sebelum jangka waktu pengiriman jatuh tempo yang tertera pada *Purchase Order*/PO.

b. Surat Peringatan Resmi (Official *Warning Letter*): dikirimkan secara tertulis dan/atau melalui *Email* ke Penyedia Barang/Jasa yang mengalami keterlambatan pengiriman dengan ketentuan sebagai berikut:

i. Surat Peringatan Pertama (*Warning Letter 1*): 1- 10 hari setelah masa berlakunya *Purchase Order*/PO berakhir (*end date*), dan Penyedia Barang/Jasawajib merespon dalam waktu 10 hari setelah Surat Peringatan Pertama (*Warning Letter 1*) diterima.

ii. Surat Peringatan Kedua (*Warning Letter 2*): 21- 30 hari setelah masa berlakunya *Purchase Order*/PO berakhir (*end date*), dan Penyedia Barang/Jasawajib merespon dalam waktu 10 hari setelah Surat Peringatan Kedua (*Warning Letter 2*) diterima.

iii. *Warning Letter 3* ((Surat Pengakhiran/Pemutusan (*Termination Letter)*): 51 hari setelah masa berlakunya *Purchase Order*/PO berakhir (*end date*).

c. Surat Pengakhiran/Pemutusan (*Termination Letter)*: dikirimkan secara tertulis dan/atau melalui *Email* ke Penyedia Barang/Jasa setelah 2 (dua) surat pada Pasal 13.2.a dan 13.2.b di atas dikirimkan dan tidak tercapainya kesepakatan antara Para Pihak dalam penyelesaian permasalahan yang dimaksud dalam jangka waktu masa berlakunya *Purchase Order*/PO, maka secara sepihak yaitu **ASET OPERATOR** atas persetujuan **PLN TJB**, akan membatalkan *Purchase Order*/PO dengan mengirimkan Surat Pemutusan (*Termination Letter*) kepada Penyedia Barang/Jasa.

d. Apabila Penyedia Barang/Jasa tidak menyelesaikan pekerjaan serta tidak tercapainya kesepakatan antara Para Pihak dalam penyelesaian pekerjaan yang dimaksud dalam jangka waktu masa berlakunya *Purchase Order*/PO dalam waktu sebagaimana disebutkan pada Pasal 13 ayat 13.2 butir c, maka **ASET OPERATOR** berhak mencairkan Jaminan Pelaksanaan Penyedia Barang/Jasa pada periode berjalan, dan mengakhiri *Purchase Order*/PO secara sepihak.

13.3 Dalam hal Penyedia Barang/Jasa telah melakukan pemulihan atau perbaikan sebagaimana dimaksud pada bab ini, dan pemulihan atau perbaikan tersebut disetujui oleh **ASET OPERATOR** maka peringatan tertulis yang telah diterbitkan tersebut tidak akan diperhitungkan sebagai pemberian peringatan yang berkelanjutan atau tidak berlaku kumulatif pada pemberian peringatan berikutnya.

13.4 Atas setiap pengakhiran dari *Purchase Order*/PO, seluruh kewajiban-kewajiban masing-masing Pihak berdasarkan *Purchase Order*/PO wajib berhenti, kecuali:

a. Sehubungan dengan kewajiban-kewajiban pembayaran yang ditimbulkan dari tindakan-tindakan yang diambil sebelum pengakhiran tersebut (termasuk namun tidak terbatas pada hak normatif Pekerja Penyedia Barang/Jasa);

b. Sebagaimana ditentukan lain dalam *Purchase Order*/PO;

c. Bahwa ketentuan terkait Jaminan Pelaksanaan akan tetap berlaku walaupun *Purchase Order*/PO telah diakhiri; dan/atau

d. Pengakhiran tersebut tidak akan mengurangi setiap hak atas ganti rugi atau setiap perbaikan lainnya yang mungkin dimiliki oleh masing-masing pihak berdasarkan *Purchase Order*/PO.

13.5 Dalam hal terjadi Peristiwa Wanprestasi Penyedia Barang/Jasa, maka Penyedia Barang/Jasa akan dikenakan hukuman/denda sesuai ketentuan pada *Purchase Order*/PO.

13.6 **ASET OPERATOR** akan memberlakukan hukuman daftar hitam *(blacklist)* bagi setiap pengakhiran *Purchase Order*/PO yang disebabkan karena wanprestasi Penyedia Barang/Jasa sebagaimana diatur lebih lanjut dalam ketentuan yang berlaku pada **ASET OPERATOR**.

13.7 Terhadap pengakhiran *Purchase Order*/PO, Para Pihak sepakat untuk tidak memberlakukan ketentuan Pasal 1266 Kitab Undang-Undang Hukum Perdata.

13.8 Akibat-akibat Pemutusan *Purchase Order*/PO:

a. **ASET OPERATOR** dan/atau **PLN TJB** dibebaskan dari segala tuntutan hutang-hutang Penyedia Barang/Jasa kepada pihak ketiga yang harus ditanggung oleh Penyedia Barang/Jasa;

b. **ASET OPERATOR** dan Penyedia Barang/Jasa segera mengadakan pemeriksaan bersama yang dituangkan dalam Berita Acara Pemeriksaan Pekerjaan dan/atau *Good Receipt* (GR) dan/atau *Join Inscpection* (JI) yang meliputi beberapa prestasi yang telah selesai dikerjakan oleh Penyedia Barang/Jasa. Apabila Penyedia Barang/Jasa tidak bersedia mengadakan pemeriksaan bersama, maka **ASET OPERATOR** akan mengadakan

pemeriksaan terakhir dan hasilnya dianggap sebagai hasil pemeriksaan bersama;

c. Penyedia Barang/Jasa hanya berhak mendapatkan pembayaran sesuai kemajuan pekerjaan yang telah dilaksanakan dan disetujui **ASET OPERATOR**. Peralatan dan bahan-bahan yang belum dipergunakan tidak termasuk dalam penilaian kemajuan pekerjaan;

d. **ASET OPERATOR** akan mengambil alih pekerjaan untuk diselesaikan dengan *Purchase Order*/PO lain atau dengan cara lain;

14. HARGA

14.1 Harga yang tercantum dalam *Purchase Order*/PO ini adalah tetap, tidak berubah dan mengikat.

14.2 Bagi Pengusaha Kena Pajak ("**PKP**") harga yang tercantum dalam *Purchase Order*/PO tidak termasuk PPN sesuai dengan peraturan yang berlaku. PPN harus dinyatakan terpisah dari harga barang(-barang) yang dipesan.

15. JAMINAN PENAWARAN DAN JAMINAN PELAKSANAAN

Jaminan dipersyaratkan untuk Pengadaan sebagai berikut :

15.1 Jaminan Penawaran adalah bernilai minimal 1% (satu persen) maksimal 3% (Tiga persen) dari Total Nilai Perkiraan Sendiri (HPS) atau Surat Penawaran Harga dari Penyedia Barang/Jasa termasuk PPN sesuai dengan peraturan yang berlaku, untuk nilai Penawaran lebih besar dari Rp.500,000,000,- (lima ratus juta rupiah), sebagaimana ketentuan pada Pasal 2.2 .

15.2 Jaminan Pelaksanaan adalah bernilai minimal 5% (lima persen) dari Total Nilai pada *Purchase Order*/PO termasuk PPN sesuai dengan peraturan yang berlaku untuk nilai Pembelian lebih besar dari Rp.500,000,000,- (lima ratus juta rupiah), sebagaimana ketentuan pada Pasal 3.1.1 di atas. Dengan ketentuan masa berlaku Jaminan Pelaksanaan adalah sebagaimana ketentuan pada Pasal 3.1.4 ditambah sekurang-kurangnya 50 (Lima Puluh Hari) Hari Kalender.

15.3 Jaminan yang disertakan harus mengikuti persyaratan yang diminta oleh **ASET OPERATOR** dan/atau **PLN TJB** dengan ketentuan sebagai berikut :

15.3.1 Mengikuti format yang sudah dibakukan oleh **ASET OPERATOR dan/ atau PLN TJB**.

15.3.2 Menggunakan mata uang dalam "Rupiah", kecuali ada ketentuan dan persetujuan lain yang disepakati Para Pihak (Penyedia Barang/ Jasa dan ASET OPERATOR Procurement).

15.3.3 Harus diterbitkan oleh Bank sesuai dengan Daftar Penyedia Jaminan Terseleksi (DPJT) PLN yang telah disetujui oleh **ASET OPERATOR** dan/atau **PLN TJB.**

15.4 Jaminan Pelaksanaan diserahkan kepada **ASET OPERATOR** maksimal 14 (empat belas) Hari Kalender setelah **"Surat Penunjukan Pemenang / *Appointment of Awarded Supplier*"** dikirimkan melalui surat tertulis dan/atau Surat Elektronik (Surel/ *Email*) oleh **ASET OPERATOR** kepada Penyedia Barang/Jasa, sebagaimana ketentuan pada Pasal 3.1.5.

15.5 Asli dari Jaminan akan dikembalikan ke Penyedia Barang/Jasa apabila semua kewajiban dari Penyedia Barang/Jasa telah dinyatakan selesai oleh **ASET OPERATOR** atas persetujuan **PLN TJB.**

15.6 Jaminan dapat dimungkinkan untuk diperpanjang masa berlakunya atas pemintaan dari **ASET OPERATOR** dan/atau **PLN TJB** kepada Penyedia Barang/Jasa.

16. FORCE MAJEURE

16.1 Peristiwa, kejadian atau keadaan berikut ini adalah *Force Majeure*: Kehendak Tuhan (*Act of God*) meliputi namun tidak terbatas pada gempa bumi, dari banjir, epidemi, kebakaran, perang, huru-hara, pemogokan dan/atau pemberlakuan peraturan pemerintah yang mengatur atau berhubungan dengan pelaksanaan/ pengiriman di dalam *Purchase Order*/PO.

16.2 Dalam hal terjadi suatu peristiwa, kejadian atau keadaan *Force Majeure*, Penyedia Barang/Jasa wajib memberitahukan secara tertulis dan/atau *email* dengan melampirkan bukti-bukti dari instansi yang berwenang kepada **ASET OPERATOR** selambat-lambatnya 3 (tiga) hari sejak terjadinya suatu peristiwa, kejadian atau keadaan *Force Majeure*.

16.3 Dalam hal pemberitahuan sebagaimana ketentuan Pasal 16.2 di atas terlampaui atau tidak dilaksanakan maka Para Pihak sepakat bahwa kejadian tersebut bukan merupakan keadaan *Force Majeure*.

16.4 Baik Penyedia Barang/Jasa maupun **ASET OPERATOR** dan **PLN TJB** dibebaskan dari setiap dan semua tanggung jawab yang timbul sebagai akibat terjadinya suatu peristiwa, kejadian atau keadaan *Force Majeure*.

17. *TUNTUTAN* DARI PIHAK KETIGA

Penyedia Barang/Jasa harus membebaskan dan melindungi **ASET OPERATOR** dan **PLN TJB** dari segala tuntutan dari pihak ketiga yang timbul atau akan timbul sehubungan dengan *Purchase Order*/PO.

18. *GARANSI* (Apabila Dipersyaratkan di dalam *Purchase Order*/PO)

Penyedia Barang/Jasa menjamin ke **ASET OPERATOR** dan/ atau **PLN TJB**, bahwa barang-barang yang dikirim sesuai dengan spesifikasi yang disepakati sebagaimana ketentuan pada Pasal 2.3.8. Barang tidak cacat atau rusak material atau teknis, baru (bukan barang bekas pakai) dan digaransi oleh Pabrik dan/atau Penyedia Barang/Jasa. Garansi harus berlaku selama jangka waktu 18 (delapan belas) bulan sejak tanggal pengiriman barang atau 12 (dua belas) bulan sejak tanggal pemasangan atau operasi awal atas barang ("**Masa Garansi**"). Apapun yang terjadi terlebih dahulu dalam Masa Garansi, ditemukan kerusakan atau kecacatan barang, **ASET OPERATOR** berkewajiban untuk memberitahukan secara tertulis dan/atau melalui *email* atas hal tersebut kepada Penyedia Barang/Jasa.Dan dalam waktu 3 x 24 jam setelah diterimanya pemberitahuan tersebut, Penyedia Barang/Jasa wajib memperbaiki barang yang cacat atau rusak tersebut, dan apabila barang tidak bisa diperbaiki dalam jangka waktu paling lambat 30 (tiga puluh) Hari Kalender, maka Penyedia Barang/Jasa harus mengganti barang yang rusak tersebut dengan barang baru dengan kualitas dan spesifikasi yang sama tanpa ada penambahan biaya apapun dari **ASET OPERATOR**.

19. *TAGIHAN*

Untuk melakukan penagihan, Penyedia Barang/Jasa harus memenuhi syarat-syarat penagihan dengan melengkapi dokumen-dokumen antara lain sebagai berikut:

19.1 Surat Permohonan Pembayaran: 1 (satu) rangkap Asli

19.2 Kwitansi : 3 (tiga) rangkap, 1 (satu) rangkap bermeterai cukup dan 2 (dua) rangkap lainnya tanpa meterai .

19.3 Invoice : 3 (tiga) rangkap, 1 (satu) rangkap bermeterai cukup dan 2 (dua) rangkap lainnya tanpa meterai.

19.4 Faktur Pajak : 2 (dua) rangkap.

19.5 Berita Acara Penyelesaian Pekerjaan (BAPK) dan/atau *Goods Receipt* dan/atau *Joint Inspection* : 1 (satu) rangkap Asli.

19.6 Berita Acara Serah Terima (BAST) barang/jasa/pekerjaan dan/atau *Minutes Of Verification* (MOV): 1 (satu) rangkap Asli.

19.7 NPWP dan SPPKP : 1 (satu) rangkap *Copy*.

19.8 Sertifikat Asal Barang dan/atau Sertifikat Manufaktur: 1 (satu) asli dan/atau 1 (satu) *Copy* (Apabila dipersyaratkan pada *Purchase Order*/PO).

19.9 Surat Jaminan/Garansi yang menyatakan masa garansi barang adalah 18 (delapan belas) bulan sejak pengiriman atau 12 (dua belas) bulan sejak instalasi : 1 (satu) asli dan 2 (dua) *Copy* (Apabila dipersyaratkan pada *Purchase Order*/PO).

19.10 Jaminan Pelaksanaan dan Surat Konfirmasi keabsahan Jaminan Pelaksanaan : 1 (satu) rangkap *Copy* (Apabila dipersyaratkan pada *Purchase Order*/PO).

19.11 SIUP/NIB dan SIUJK : 1 (satu) rangkap *Copy* (Apabila ada atau apabila dipersyaratkan pada *Purchase Order*/PO)

19.12 Syarat-syarat lain yang belum tercantum sebagaimana poin-poin diatas namun dipersyaratkan khusus pada *Purchase Order* /PO wajib dipenuhi oleh Penyedia Barang/Jasa.

(Persyaratan penagihan terlampir di lampiran " Tata Cara Penagihan")

20. *PEMBAYARAN*

Kecuali ditentukan lain dalan *Purchase Order*/PO :

20.1 Pembayaran akan dilakukan pada 45 (empat puluh lima) Hari Kalender setelah barang/ Jasa dinyatakan diterima dengan Bukti Asli *Goods Receipt/ Completion Work*, dan dokumen-dokumen penagihan telah diterima dengan baik, lengkap dan benar.

20.2 Pembayaran akan dilakukan melalui bank transfer.

21. LAIN - LAIN

21.1 Syarat-syarat umum ini berlaku sah dan mengikat, kecuali ada ketentuan lain yang tertera pada *Purchase Order*/PO.

21.2 Bilamana **ASET OPERATOR** serta Penyedia Barang/Jasa menandatangani kesepakatan tambahan sebagai satu kesatuan dari *Purchase Order*/PO dan ternyata menimbulkan pertentangan dengan klausul-klausul di dalam *Purchase Order*/PO maka **ASET OPERATOR** dan Penyedia Barang/Jasa sepakat akan selalu menafsirkan dengan cara memilih, mematuhi dan menerapkan klausul yang lebih menguntungkan **ASET OPERATOR** semata.

21.3 **ASET OPERATOR** dan/atau **PLN TJB**, setiap saat memiliki hak eksklusif untuk melakukan evaluasi berkaitan dengan kinerja, kepatuhan atau hasil pelaksanaan kewajiban oleh Penyedia Barang/Jasa, dimana hasil evaluasi tersebut akan disampaikan kepada Penyedia Barang/Jasa dalam bentuk pernyataan tertulis.

21.4 Evaluasi tersebut dilakukan dalam rangka menjamin keberlangsungan PLTU Tanjung Jati B Jepara sehingga hasil evaluasi sebagaimana dimaksud menjadi dasar bagi **ASET OPERATOR** dan/atau **PLN TJB** untuk mengkaji ulang status serta jangka waktu *Purchase Order*/PO dan/atau penentuan status Penyedia Barang/Jasa dalam Daftar Hitam Penyedia Barang/Jasa **ASET OPERATOR** dan/atau **PLN TJB**.

21.5 *Purchase Order*/PO dibuat, diatur dan ditafsirkan sesuai dengan hukum Negara Republik Indonesia.

21.6 Jika terjadi perselisihan yang tidak mendapatkan solusi maka **ASET OPERATOR** dan Penyedia Barang/Jasa sepakat untuk dapat melakukan pengakhiran *Purchase Order*/PO dan tidak memberlakukan ketentuan Pasal 1266 Kitab Undang-undang Hukum Perdata.

21.7 Syarat-syarat dan kondisi ini dibuat dalam Bahasa Indonesia dan Bahasa Inggris. Dalam hal adanya inkonsistensi atau penafsiran yang berbeda antara versi Bahasa Indonesia dan versi Bahasa Inggris, versi Bahasa Indonesia dari Syarat-syarat dan kondisi ini akan berlaku dan versi Bahasa Inggris harus dianggap secara otomatis diubah (perubahan mana berlaku sejak tanggal ditandatanganinya versi bilingual ini) untuk menjadikan bagian yang relevan dari versi Bahasa Inggris sesuai dengan bagian yang relevan dari versi Bahasa Indonesia.

21.8 **ASET OPERATOR** berhak melakukan Audit di Waktu tertentu kepada rekanan Penyedia Barang/Jasa, Proses pengaudit dilakukan oleh **ASET OPERATOR** didampingi tim Auditor yang ditunjuk **ASET OPERATOR.**

KETENTUAN MENYANGKUT LINGKUNGAN, KESEHATAN, DAN KESELAMATAN KERJA

1. STANDART KESELAMATAN UNTUK BAHAN BAHAN YANG BERACUN

1.1 Penyedia Barang/Jasa harus memberikan daftar data keselamatan material - material (MSDS) untuk seluruh *chemical*, pelumas, lem, cairan, pembersih dan bahan bahan lainya yang berpotensi beracun yang rekanan akan gunakan dalam pelaksanaan pekerjaan.

1.2 Penyedia Barang/Jasa harus mengikuti syarat - syarat untuk penyimpanan, penanganan dan pembuangan meterial termasuk syarat - syarat untuk Peralatan Perlindungan Personal dan peralatan Pernafasan (RPE) yang ditentukan oleh **ASET OPERATOR**.

1.3 Setiap Material yang mengandung zat - zat yang berpotensi beracun yang ada di *Site* yang tidak sesuai dengan persyaratan MSDS dan belum disetujui oleh **ASET OPERATOR**, harus segera dihilangkan atau dipindahkan dari *site* oleh Penyedia Barang/Jasa sampai persetujuan tersebut diperoleh.

2. PURCHASE *REQUISITION* JASA/*SERVICE*

2.1 Dokumen Analisa Kerja Aman (*Job Safety Analysis* / JSA) atau dokumen identifikasi bahaya lainnya yang terkait dengan Jasa.

2.2 Prosedur kerja aman / instruksi kerja dan/atau dokumen EHS lainnya yang terkait dengan Jasa.

2.3 Surat keterangan sehat dari dokter untuk personel yang terkait dengan jasa.

2.4 Foto *copy* Sertifikat kompetensi untuk personel yang terkait dengan jasa.

2.5 Foto *copy* Sertifikat Kelayakan atas Peralatan Angkat dan Angkut yang masih **"VALID"** yang terkait dengan Jasa.

2.6 Foto *copy* Surat Keterangan Catatan Kepolisian (SKCK) dan kartu identitas (Kartu Tanda Penduduk/KTP atau Paspor) masih berlaku untuk lampiran Formulir *Request* ID *Card.*

2.7 Foto *copy* Surat Ijin Mengemudi (SIM) yang masih berlaku untuk pengendara mobil perusahaan untuk lampiran formulir *"Vehicle Gate Pass Request".*

2.8 Foto *copy* surat KIR yang masih berlaku untuk kendaraan operasional kategori tertentu untuk lampiran formular *"Vehicle Gate Pass Request"*.

2.9 Surat pernyataan dari Manajemen perusahaan bahwa akan mematuhi peraturan perundangan terkait dengan Lingkungan dan

2.10 Keselamatan, Kesehatan Kerja (LK3), salah satunya seperti berikut :

2.10.1 Menyediakan Alat Pelindung Diri (APD) untuk seluruh karyawan yang standard dan sesuai

2.10.2 Bertanggung jawab atas limbah/sampah yang dihasilkan oleh pekerjaan jasa tersebut serta selalu menjaga kerapihan dan kebersihan area kerja.

2.10.3 Membuat "Surat Pernyataan" bahwa perusahaan tidak mencemari lingkungan

2.10.4 Melampirkan Sertifikat ISO 14001 dan Sertfikat PROPER yang dimilki (apabila dipersyaratkan dalam RFQ & *Purchase Order*/PO)

3. PURCHASE *REQUISITION* BARANG

Menyediakan dokumen yang terkait dengan persyaratan Lingkungan, Keselamatan dan Kesehatan Kerja (LK3), seperti:

3.1 Lembar Data Keselamatan Bahan / LDKB (*Material Safety Data Sheet*/MSDS) untuk Bahan Beracun dan Berbahaya (B3),seperti: bahan kimia/resin/oli/*grease*/dll.

3.2 Petunjuk Pengoperasian secara aman (*Safety Operating Manual*) untuk peralatan/mesin/alat kerja/ dll.

3.3 Persyaratan penyimpanan serta penanganan secara manual.

3.4 Atau dokumen lainnya yang terkait dengan persyaratan dan perundangan Lingkungan, Keselamatan & Kesehatan Kerja (LK3).

4. KETENTUAN MENYANGKUT KETENAGA KERJAAN

Berikut persyaratan dari HRD yaitu sebagai berikut :

4.1 *Copy* sertifikat kepesertaan perusahaan di BPJS Ketenagakerjaan.

4.2 *Copy* kartu kepesertaan BPJS Ketenagakerjaan dari setiap karyawan yang dipekerjakan.

4.3 Ijin Operasional dari Disnaker Propinsi Jawa Tengah Cq. Disnaker Jepara Untuk pekerjaan yang di alih-daya kan (*Outsource*).

4.4 Surat Pemberitahuan ke Disnaker Jepara untuk pekerjaan jasa pemborongan.

4.5 *Copy* Perjanjian kerja antara perusahaan dengan masing-masing karyawan.