Public Notice
Requotation U3POB The Purchasing of Spare Part for Velan Valve

1. **Scope of Supply**
   Procurement of Requotation U3POB The Purchasing of Spare Part for Velan Valve.

2. **Bidding Type**
   - Domestic open bidding to select the lowest priced suppliers and evaluated by total price and or if failed will be evaluated base by each item.
   - The quotation shall be submitted in one sealed envelope containing both the priced and unpriced proposals.

3. **Requirement for Qualification of Bidder**
   - It is mentioned in document of Request for Quotation No. K19805 R01 with subject U3POB The Purchasing of Spare Part for Velan in attachment 3.

4. **Bid Closing Date and Time: 11.00 WIB October 20, 2026**

5. **Invitation to Bid (ITB) and Additional Information**
   - Invitation to Bid (ITB) document copy or soft file is available in website PT. KPJB (www.kpjb.co.id); or
   - Email : procurement@kpjb.co.id or mohammad.azka@kpjb.co.id

6. **Bid submission**
   To : Mohammad Azka (PIC ITB No. K19805 R01)
   Finance & Administration Division
   PT. Komipo Pembangkitan Jawa Bali (KPJB)
   PLTU Tanjung Jati B Unit 3 & 4,
   Desa Tubanan, Kecamatan Kembang,
   Kabupaten Jepara, Jawa Tengah, Indonesia 59453
   Tel : 0291-427-0491, Fax : 0291-427-0601

7. **Procedure for Submission Bid Document**
   - Document shall be submitted in a sealed envelope by registered mail or direct submission after KPJB security's check not later than the bid closing date and time.
   - Document title shall be marked in the envelope as "Requotation U3POB The Purchasing of Spare Part for Velan".

	PT. KOMIPO PEMBANGKITAN JAWA BALI	Doc. Ref	: KPJB-0951-02
	PLTU TANJUNG JATI B #UNIT 3&4	Form No.	: KPJB-0951-02-ZZ-FM-03
	REQUEST FOR QUOTATION	Design Div.	:Finance and Administration
		Revision No.	:00

Date	RFQ No:	PRF No:
October 14, 2026	K19805 R01	K19805
SUBJECT : Requotation U3POB The Purchasing of Spare Part for Velan Valve		

KPJB on behalf of PT. PLN hereby request your quotation for material/services below :

No	Item Code	Description	Quantity		Remark
			Qty	Unit	
As per the attachment					

- The quotation shall be submitted in one sealed envelope containing both the priced and unpriced proposals, addressed to the Procurement Team, F&A Division, PT KPJB. The original documents must be received by KPJB no later than 11:00 WIB on , 20 OCT 2026 either by registered mail or by direct submission after completing security clearance and registration at PLTU Tanjung Jati B.
- Aanwijzing will be held in KPJB on __.00 _____.
- Validity of Quotation price should be minimum 3 months.
- Prices and detailed information should be specified about the materials and services in the quotation by strictly following the quotation form attached hereto.
- Payment will be made by Telegraphic Transfer (T/T) within forty five (45) days after invoice received, attached with delivery or work completion report (Invoice, Good receive form, MOV, BAPP, etc.) issued by PT. KPJB.
- **Delivery time: not later than July 16, 2027.**
- **Certificate sholud be submitted at the delivery time : Original Certificate issued by Manufacture.**
- **Warranty : 12 month from supplier.**
- Delivery should be completed to PT. KPJB's warehouse, PLTU Tanjung Jati B Unit #3&4.
- Warranty letter that state "The material is genuine, no defect, new and can be used properly" should be submitted at the time of delivery.
- All documents and communications shall be in English.
- All terms and conditions of this contract must be subject to and governed by PT. KPJB's Terms and Conditions for Contract attached hereto.
- In case of hazardous material, Material Safety Data Sheets (MSDS) and other related document for hazardous material shall be submitted at the time of delivery.
- For hand powered tools / powered tools: must be attached with tools certificate from manufacturer.
- For chemicals: All material delivery must be completed with symbol & label as required on regulation in every containers/other packaging.
- For service: All personnel must have appropriate certification as required on local HSE Regulation.

Sincerely Yours,

Hendang Suroso
F&A. Manager

Date

Attachment :

1. Material list
2. Quotation format
3. Unprice document required
4. Pakta Integritas Form
5. Surat Pernyataan Keaslian Dokumen Form
6. KPJB Contractor Safety Rules
7. PT. KPJB's General Terms and Conditions for Contract
8. Term of Reference
9. Drawing

Attachment 1: RFQ No. K19805 R01

MATERIAL LIST

Item No	Item Code	Description	Quantity	
			Order	Unit
1	223278/	STEM, PN: 1546-107-063, FIGURE#: W07-9076Z-02TS, MODEL B, BRAND: VELAN, FOR ROOT VALVE, REF TO DRAWING NO: 1W-9076Z-02TS-05 ITEM NO. 4	3,00	EA
2	223279/	DISC,BRAKE, PN: 1558-095-122, FIGURE#: W07-9076Z-02TS, MODEL B, BRAND: VELAN, FOR ROOT VALVE, REF TO DRAWING NO: 1W-9076Z-02TS-05 ITEM NO. 6	3,00	EA
3	223280/	HOLDER,ROLLER, PN: 1688-024-062, FIGURE#: W07-9076Z-02TS, MODEL B, BRAND: VELAN, FOR ROOT VALVE, REF TO DRAWING NO: 1W-9076Z-02TS-05 ITEM NO. 106	3,00	EA
4	223282/	PACKING ASSEMBLY, PACKING OUTER RING, PN: 2592-101-535, FIGURE#: W07-9076Z-02TS, MODEL B, BRAND: VELAN, FOR ROOT VALVE, REF TO DRAWING NO: 1W-9076Z-02TS-05 ITEM NO. 13B	6,00	EA
5	223283/	PACKING ASSEMBLY, PACKING INNER RING, PN: 2592-013-230, FIGURE#: W07-9076Z-02TS, MODEL B, BRAND: VELAN, FOR ROOT VALVE, REF TO DRAWING NO: 1W-9076Z-02TS-05 ITEM NO. 13A	6,00	EA
6	223284/	BEARING,BALL, PN: 1688-015-052, FIGURE#: W07-9076Z-02TS, MODEL B, BRAND: VELAN, FOR ROOT VALVE, REF TO DRAWING NO: 1W-9076Z-02TS-05 ITEM NO. 29	6,00	EA
7	223912/	GASKET, PN: 9317-033-451, FIGURE#: B13-4095P-02TS-M0001, FOR BDW-W601, DRAWING NO: X012-715490-005, ITEM NO. 19, BRAND: VELAN	1,00	EA
8	223913/	SEAL RING, PRESSURE SEAL SPACER RING, PN: 9027-013-359, FIGURE#: B13-4095P-02TS-M0001, FOR BDW-W601, DRAWING NO: X012-715490-005, ITEM NO. 20, BRAND: VELAN	1,00	EA
9	223914/	PACKING ASSEMBLY, PACKING OUTER RING, PN: 9079-006-535, FIGURE#: B13-4095P-02TS-M0001, FOR BDW-W601, DRAWING NO: X012-715490-005, ITEM NO. 13A, BRAND: VELAN	2,00	EA
10	223915/	PACKING ASSEMBLY, PACKING INNER RING, PN: 9079-006-230, FIGURE#: B13-4095P-02TS-M0001, FOR BDW-W601, DRAWING NO: X012-715490-005, ITEM NO. 13B, BRAND: VELAN	6,00	EA
11	223916/	STEM, STEM & DISC ASSEMBLY, PN: 7917-096-063, 7947-087-002, 8257-016-198, 9564-034-063, FIGURE: B13-4095P-02TS-M0001, FOR BDW-W601, DRAWING NO: X012-715490-005, ITEM NO. 04, 06, 40, 41, BRAND: VELAN	1,00	SET
12	222810/	RING, PACKING RING (PKRG)-OUTER RING, PN: 9079-062-535, FIGURE#: B21-3088K-02TS-GS, MO: 408586, BRAND: VELAN, FOR BCP (DRAWING NO: X012-721200-001)	8,00	EA
13	222811/	RING, PACKING RING (PKRG)-INNER RING, PN: 9079-062-230, FIGURE#: B21-3088K-02TS-GS, MO: 408586, BRAND: VELAN, FOR BCP (DRAWING NO: X012-721200-001)	24,00	EA
14	222812/	GASKET, PN: 9319-138-451, FIGURE#: B21-3088K-02TS-GS, MO: 408586, BRAND: VELAN, FOR BCP (DRAWING NO: X012-721200-001)	4,00	EA
15	222813/	SEAL RING, PRESSURE SEAL SPACER RING (PSSR), PN: 9029-086-359, FIGURE#: B21-3088K-02TS-GS, MO: 408586, BRAND: VELAN, FOR BCP (DRAWING NO: X012-721200-001)	4,00	EA
16	223917/	GASKET, PN: 9314-019-451, FIGURE#: B12-4105P-02TS-BI001, FOR DVB-W621, W631, DRAWING NO: 050-0049493-001, ITEM NO. 19, BRAND: VELAN	2,00	EA

17	223918/	SEAL RING, PRESSURE SEAL SPACER RING, PN: 9024-022-359, FIGURE#: B12-4105P-02TS-BI001, FOR DVB-W621, W631, DRAWING NO: 050-0049493-001, ITEM NO. 20, BRAND: VELAN	2,00	EA
18	223919/	PACKING ASSEMBLY, PACKING OUTER RING, PN: 9075-009-535, FIGURE#: B12-4105P-02TS-BI001, FOR DVB-W621, W631, DRAWING NO: 050-0049493-001, ITEM NO. 13A, BRAND: VELAN	4,00	EA
19	223920/	PACKING ASSEMBLY, PACKING INNER RING, PN: 9075-009-230, FIGURE#: B12-4105P-02TS-BI001, FOR DVB-W621, W631, DRAWING NO: 050-0049493-001, ITEM NO. 13B, BRAND: VELAN	10,00	EA
20	224205/	VALVE,GATE, FIGURE NO# B12-4054P-02TS, SIZE: 4 INCH (DN100), CLASS: 2500, OPERATION TYPE: HAND WHEEL, END CONNECTION 18", BORE DIA 2.63": SOCKET WELDING, MFG: VELAN (DWG NO: 3B-4054P-02TS-02)	1,00	SET
21	221093/	VALVE,GLOBE, BONNETLESS INCLIDE, MODEL NO# W05-9076Z-02TS (W03-9076Z-02TS), SIZE: DN25, CLASS: 2680 LTD, MFG: VELAN (DRAWING NO: 1W-9076Z-02TS-01)	2,00	SET
22	224702/	VALVE,GLOBE, BOLTED BONNET, SOCKET WELD ENDS, 1500 CLASS, A105N & CoCr (ASTM A105) BODY, CA15 (ASTM A217 HARDENED) DISC, HANDWHEEL OPERATED, SIZE: 1" (DN25), MODEL NO : 1W-3074B-02TY-01	2,00	SET
23	213693/	VALVE,GLOBE, VELAN FORGED STEEL GLOBE VALVE API 602, OS&Y-BB, SOCKET WELD ENDS, CLASS #800, A105 BODY, 13 DISC & STEM, CO-CR ALLOY SEAT, HANDWHEEL OPERATED, SIZE: 1", MODEL NO : W05-2074B-02TY	4,00	SET
24	224701/	VALVE,GATE, CAST STEEL, BUTTWELD ENDS, 300 (PN 50)CLASS, WCB (ASTM A216) BODY, CS/GRB (ASTM A105/A106 CoCr FACE) SEAT, HANDWHEEL OPERATED, SIZE: 3" (DN80), MODEL NO : 4B-1064C-02TS-01	1,00	SET

Attachment 2: RFQ No. K19805 R01

Quotation format
A. Price Quotation

<COMPANY LOGO>

Quotation

No:

Item No	Item Code	Description	Quantity		Price (IDR)	
			Order	Unit	Unit Price	Total
1	223278/	STEM, PN: 1546-107-063, FIGURE#: W07-9076Z-02TS, MODEL B, BRAND: VELAN, FOR ROOT VALVE, REF TO DRAWING NO: 1W-9076Z-02TS-05 ITEM NO. 4	3,00	EA		
2	223279/	DISC,BRAKE, PN: 1558-095-122, FIGURE#: W07-9076Z-02TS, MODEL B, BRAND: VELAN, FOR ROOT VALVE, REF TO DRAWING NO: 1W-9076Z-02TS-05 ITEM NO. 6	3,00	EA		
3	223280/	HOLDER,ROLLER, PN: 1688-024-062, FIGURE#: W07-9076Z-02TS, MODEL B, BRAND: VELAN, FOR ROOT VALVE, REF TO DRAWING NO: 1W-9076Z-02TS-05 ITEM NO. 106	3,00	EA		
4	223282/	PACKING ASSEMBLY, PACKING OUTER RING, PN: 2592-101-535, FIGURE#: W07-9076Z-02TS, MODEL B, BRAND: VELAN, FOR ROOT VALVE, REF TO DRAWING NO: 1W-9076Z-02TS-05 ITEM NO. 13B	6,00	EA		
5	223283/	PACKING ASSEMBLY, PACKING INNER RING, PN: 2592-013-230, FIGURE#: W07-9076Z-02TS, MODEL B, BRAND: VELAN, FOR ROOT VALVE, REF TO DRAWING NO: 1W-9076Z-02TS-05 ITEM NO. 13A	6,00	EA		
6	223284/	BEARING,BALL, PN: 1688-015-052, FIGURE#: W07-9076Z-02TS, MODEL B, BRAND: VELAN, FOR ROOT VALVE, REF TO DRAWING NO: 1W-9076Z-02TS-05 ITEM NO. 29	6,00	EA		
7	223912/	GASKET, PN: 9317-033-451, FIGURE#: B13-4095P-02TS-M0001, FOR BDW-W601, DRAWING NO: X012-715490-005, ITEM NO. 19, BRAND: VELAN	1,00	EA		
8	223913/	SEAL RING, PRESSURE SEAL SPACER RING, PN: 9027-013-359, FIGURE#: B13-4095P-02TS-M0001, FOR BDW-W601, DRAWING NO: X012-715490-005, ITEM NO. 20, BRAND: VELAN	1,00	EA		
9	223914/	PACKING ASSEMBLY, PACKING OUTER RING, PN: 9079-006-535, FIGURE#: B13-4095P-02TS-M0001, FOR BDW-W601, DRAWING NO: X012-715490-005, ITEM NO. 13A, BRAND: VELAN	2,00	EA		
10	223915/	PACKING ASSEMBLY, PACKING INNER RING, PN: 9079-006-230, FIGURE#: B13-4095P-02TS-M0001, FOR BDW-W601, DRAWING NO: X012-715490-005, ITEM NO. 13B, BRAND: VELAN	6,00	EA		
11	223916/	STEM, STEM & DISC ASSEMBLY, PN: 7917-096-063, 7947-087-002, 8257-016-198, 9564-034-063, FIGURE: B13-4095P-02TS-M0001, FOR BDW-W601, DRAWING NO: X012-715490-005, ITEM NO. 04, 06, 40, 41, BRAND: VELAN	1,00	SET		
12	222810/	RING, PACKING RING (PKRG)-OUTER RING, PN: 9079-062-535, FIGURE#: B21-3088K-02TS-GS, MO: 408586, BRAND: VELAN, FOR BCP (DRAWING NO: X012-721200-001)	8,00	EA		
13	222811/	RING, PACKING RING (PKRG)-INNER RING, PN: 9079-062-230, FIGURE#: B21-3088K-02TS-GS, MO: 408586, BRAND: VELAN, FOR BCP (DRAWING NO: X012-721200-001)	24,00	EA		

14	222812/	GASKET, PN: 9319-138-451, FIGURE#: B21-3088K-02TS-GS, MO: 408586, BRAND: VELAN, FOR BCP (DRAWING NO: X012-721200-001)	4,00	EA		
15	222813/	SEAL RING, PRESSURE SEAL SPACER RING (PSSR), PN: 9029-086-359, FIGURE#: B21-3088K-02TS-GS, MO: 408586, BRAND: VELAN, FOR BCP (DRAWING NO: X012-721200-001)	4,00	EA		
16	223917/	GASKET, PN: 9314-019-451, FIGURE#: B12-4105P-02TS-BI001, FOR DVB-W621, W631, DRAWING NO: 050-0049493-001, ITEM NO. 19, BRAND: VELAN	2,00	EA		
17	223918/	SEAL RING, PRESSURE SEAL SPACER RING, PN: 9024-022-359, FIGURE#: B12-4105P-02TS-BI001, FOR DVB-W621, W631, DRAWING NO: 050-0049493-001, ITEM NO. 20, BRAND: VELAN	2,00	EA		
18	223919/	PACKING ASSEMBLY, PACKING OUTER RING, PN: 9075-009-535, FIGURE#: B12-4105P-02TS-BI001, FOR DVB-W621, W631, DRAWING NO: 050-0049493-001, ITEM NO. 13A, BRAND: VELAN	4,00	EA		
19	223920/	PACKING ASSEMBLY, PACKING INNER RING, PN: 9075-009-230, FIGURE#: B12-4105P-02TS-BI001, FOR DVB-W621, W631, DRAWING NO: 050-0049493-001, ITEM NO. 13B, BRAND: VELAN	10,00	EA		
20	224205/	VALVE,GATE, FIGURE NO# B12-4054P-02TS, SIZE: 4 INCH (DN100), CLASS: 2500, OPERATION TYPE: HAND WHEEL, END CONNECTION 18", BORE DIA 2.63": SOCKET WELDING, MFG: VELAN (DWG NO: 3B-4054P-02TS-02)	1,00	SET		
21	221093/	VALVE,GLOBE, BONNETLESS INCLIDE, MODEL NO# W05-9076Z-02TS (W03-9076Z-02TS), SIZE: DN25, CLASS: 2680 LTD, MFG: VELAN (DRAWING NO: 1W-9076Z-02TS-01)	2,00	SET		
22	224702/	VALVE,GLOBE, BOLTED BONNET, SOCKET WELD ENDS, 1500 CLASS, A105N & CoCr (ASTM A105) BODY, CA15 (ASTM A217 HARDENED) DISC, HANDWHEEL OPERATED, SIZE: 1" (DN25), MODEL NO : 1W-3074B-02TY-01	2,00	SET		
23	213693/	VALVE,GLOBE, VELAN FORGED STEEL GLOBE VALVE API 602, OS&Y-BB, SOCKET WELD ENDS, CLASS #800, A105 BODY, 13 DISC & STEM, CO-CR ALLOY SEAT, HANDWHEEL OPERATED, SIZE: 1", MODEL NO : W05-2074B-02TY	4,00	SET		
24	224701/	VALVE,GATE, CAST STEEL, BUTTWELD ENDS, 300 (PN 50)CLASS, WCB (ASTM A216) BODY, CS/GRB (ASTM A105/A106 CoCr FACE) SEAT, HANDWHEEL OPERATED, SIZE: 3" (DN80), MODEL NO : 4B-1064C-02TS-01	1,00	SET		

Term and Conditions:

1. The above price are included delivery cost to warehouse of PT. KPJB
2. Please mention Certificate is required at the delivery time
3. Payment will be made by Telegraphic Transfer (T/T) within forty five (45) days after invoice received, attached with delivery or work completion report issued by PT.KPJB.
4. Please mention Bank Account that will be use for payment (including Bank Name, Bank Address)
5. Please mention Name of Director

Place, [Month] [Date] [Year]
SIGN & COMPANY STAMP
DUTY STAMP / MATERAI (10000)
Name
(Title)

B. Unpriced Quotation

<COMPANY LOGO>

Quotation No:

Item No	Item Code	Description	Quantity		Delivery Time
			Order	Unit	
1	223278/	STEM, PN: 1546-107-063, FIGURE#: W07-9076Z-02TS, MODEL B, BRAND: VELAN, FOR ROOT VALVE, REF TO DRAWING NO: 1W-9076Z-02TS-05 ITEM NO. 4	3,00	EA	**Not later than June 09, 2027.**
2	223279/	DISC,BRAKE, PN: 1558-095-122, FIGURE#: W07-9076Z-02TS, MODEL B, BRAND: VELAN, FOR ROOT VALVE, REF TO DRAWING NO: 1W-9076Z-02TS-05 ITEM NO. 6	3,00	EA	
3	223280/	HOLDER,ROLLER, PN: 1688-024-062, FIGURE#: W07-9076Z-02TS, MODEL B, BRAND: VELAN, FOR ROOT VALVE, REF TO DRAWING NO: 1W-9076Z-02TS-05 ITEM NO. 106	3,00	EA	
4	223282/	PACKING ASSEMBLY, PACKING OUTER RING, PN: 2592-101-535, FIGURE#: W07-9076Z-02TS, MODEL B, BRAND: VELAN, FOR ROOT VALVE, REF TO DRAWING NO: 1W-9076Z-02TS-05 ITEM NO. 13B	6,00	EA	
5	223283/	PACKING ASSEMBLY, PACKING INNER RING, PN: 2592-013-230, FIGURE#: W07-9076Z-02TS, MODEL B, BRAND: VELAN, FOR ROOT VALVE, REF TO DRAWING NO: 1W-9076Z-02TS-05 ITEM NO. 13A	6,00	EA	
6	223284/	BEARING,BALL, PN: 1688-015-052, FIGURE#: W07-9076Z-02TS, MODEL B, BRAND: VELAN, FOR ROOT VALVE, REF TO DRAWING NO: 1W-9076Z-02TS-05 ITEM NO. 29	6,00	EA	
7	223912/	GASKET, PN: 9317-033-451, FIGURE#: B13-4095P-02TS-M0001, FOR BDW-W601, DRAWING NO: X012-715490-005, ITEM NO. 19, BRAND: VELAN	1,00	EA	
8	223913/	SEAL RING, PRESSURE SEAL SPACER RING, PN: 9027-013-359, FIGURE#: B13-4095P-02TS-M0001, FOR BDW-W601, DRAWING NO: X012-715490-005, ITEM NO. 20, BRAND: VELAN	1,00	EA	
9	223914/	PACKING ASSEMBLY, PACKING OUTER RING, PN: 9079-006-535, FIGURE#: B13-4095P-02TS-M0001, FOR BDW-W601, DRAWING NO: X012-715490-005, ITEM NO. 13A, BRAND: VELAN	2,00	EA	
10	223915/	PACKING ASSEMBLY, PACKING INNER RING, PN: 9079-006-230, FIGURE#: B13-4095P-02TS-M0001, FOR BDW-W601, DRAWING NO: X012-715490-005, ITEM NO. 13B, BRAND: VELAN	6,00	EA	
11	223916/	STEM, STEM & DISC ASSEMBLY, PN: 7917-096-063, 7947-087-002, 8257-016-198, 9564-034-063, FIGURE: B13-4095P-02TS-M0001, FOR BDW-W601, DRAWING NO: X012-715490-005, ITEM NO. 04, 06, 40, 41, BRAND: VELAN	1,00	SET	
12	222810/	RING, PACKING RING (PKRG)-OUTER RING, PN: 9079-062-535, FIGURE#: B21-3088K-02TS-GS, MO: 408586, BRAND: VELAN, FOR BCP (DRAWING NO:	8,00	EA	

		X012-721200-001)		
13	222811/	RING, PACKING RING (PKRG)-INNER RING, PN: 9079-062-230, FIGURE#: B21-3088K-02TS-GS, MO: 408586, BRAND: VELAN, FOR BCP (DRAWING NO: X012-721200-001)	24,00	EA
14	222812/	GASKET, PN: 9319-138-451, FIGURE#: B21-3088K-02TS-GS, MO: 408586, BRAND: VELAN, FOR BCP (DRAWING NO: X012-721200-001)	4,00	EA
15	222813/	SEAL RING, PRESSURE SEAL SPACER RING (PSSR), PN: 9029-086-359, FIGURE#: B21-3088K-02TS-GS, MO: 408586, BRAND: VELAN, FOR BCP (DRAWING NO: X012-721200-001)	4,00	EA
16	223917/	GASKET, PN: 9314-019-451, FIGURE#: B12-4105P-02TS-BI001, FOR DVB-W621, W631, DRAWING NO: 050-0049493-001, ITEM NO. 19, BRAND: VELAN	2,00	EA
17	223918/	SEAL RING, PRESSURE SEAL SPACER RING, PN: 9024-022-359, FIGURE#: B12-4105P-02TS-BI001, FOR DVB-W621, W631, DRAWING NO: 050-0049493-001, ITEM NO. 20, BRAND: VELAN	2,00	EA
18	223919/	PACKING ASSEMBLY, PACKING OUTER RING, PN: 9075-009-535, FIGURE#: B12-4105P-02TS-BI001, FOR DVB-W621, W631, DRAWING NO: 050-0049493-001, ITEM NO. 13A, BRAND: VELAN	4,00	EA
19	223920/	PACKING ASSEMBLY, PACKING INNER RING, PN: 9075-009-230, FIGURE#: B12-4105P-02TS-BI001, FOR DVB-W621, W631, DRAWING NO: 050-0049493-001, ITEM NO. 13B, BRAND: VELAN	10,00	EA
20	224205/	VALVE,GATE, FIGURE NO# B12-4054P-02TS, SIZE: 4 INCH (DN100), CLASS: 2500, OPERATION TYPE: HAND WHEEL, END CONNECTION 18", BORE DIA 2.63": SOCKET WELDING, MFG: VELAN (DWG NO: 3B-4054P-02TS-02)	1,00	SET
21	221093/	VALVE,GLOBE, BONNETLESS INCLIDE, MODEL NO# W05-9076Z-02TS (W03-9076Z-02TS), SIZE: DN25, CLASS: 2680 LTD, MFG: VELAN (DRAWING NO: 1W-9076Z-02TS-01)	2,00	SET
22	224702/	VALVE,GLOBE, BOLTED BONNET, SOCKET WELD ENDS, 1500 CLASS, A105N & CoCr (ASTM A105) BODY, CA15 (ASTM A217 HARDENED) DISC, HANDWHEEL OPERATED, SIZE: 1" (DN25), MODEL NO : 1W-3074B-02TY-01	2,00	SET
23	213693/	VALVE,GLOBE, VELAN FORGED STEEL GLOBE VALVE API 602, OS&Y-BB, SOCKET WELD ENDS, CLASS #800, A105 BODY, 13 DISC & STEM, CO-CR ALLOY SEAT, HANDWHEEL OPERATED, SIZE: 1", MODEL NO : W05-2074B-02TY	4,00	SET
24	224701/	VALVE,GATE, CAST STEEL, BUTTWELD ENDS, 300 (PN 50)CLASS, WCB (ASTM A216) BODY, CS/GRB (ASTM A105/A106 CoCr FACE) SEAT, HANDWHEEL OPERATED, SIZE: 3" (DN80), MODEL NO : 4B-1064C-02TS-01	1,00	SET

Term and Conditions:

1. The above price are included delivery cost to warehouse of PT. KPJB
2. Please mention Certificate is required at the delivery time
3. Payment will be made by Telegraphic Transfer (T/T) within forty five (45) days after invoice received, attached with delivery or work completion report issued by PT.KPJB.
4. Please mention Bank Account that will be use for payment (including Bank Name, Bank Address)
5. Please mention Name of Director

Place, [Month] [Date] [Year]
SIGN & COMPANY STAMP

Name
(Title)

Attachment 3: RFQ No. K19805 R01

Unprice Document Required

No.	Syarat Administrasi (Administration Requirement)
A.	
1	Asli Surat Penawaran (Original Unprice quotation) yang:
	1. Description sesuai permintaan
	2. Bertanggal (dated)
	3. Bertanda tangan dan Cap Perusahaan (Company stamped)
	4. Menyebutkan waktu pengiriman sampai gudang sesuai permintaan (Time Delivery)
2	Pengalaman Pekerjaan dengan total harga kontrak senilai minimal IDR 345.000.000 – **menyerahkan copy kontrak atau PO** (Work Experience for contract amount minimum IDR 345.000.000 – **submitting the copy of the contract or PO)**
3	Copy pembayaran pajak SSP (PPN) 3 bulan terakhir periode: Mei, Jun, Jul 2026 (Copy of last 3 month payment tax or period of: May, Jun, Jul 2026)
4	Original Pakta Integritas
5	Surat Pernyataan Keaslian Dokumen
6	Vendor participant must have registered CSMS Certificate (minimum : Low Risk Level) issued by PT. PLN (Persero) **- submitting the copy of the document**
7	Original Bid bond 1% up to 3% from price quotation (including VAT) with the validity until January 13, 2027. - Bid bond should be issued by Bank based on DPJT list and format issued by PLN - Beneficiary of Bid bond to: PT. Perusahaan Listrik Negara (Persero) UIK Tanjung Jati B Desa Tubanan, Kecamatan Kembang, Jepara Jaminan Penawaran asli 1% sampai dengan 3% dari Penawaran Harga (termasuk PPn) dengan validitas sampai dengan 13 Januari 2027.
8	Copy of financial report audited by public accountant minimum year of 2025. Fotokopi laporan keuangan teraudit oleh Kantor Akuntan Publik minimum tahun 2025
	Copy of SPT Tahunan year of 2025
B.	
1	Copy Surat Ijin Usaha Perusahaan – SIUP / BKPM (PMA) (copy of Business License)
2	Copy Surat Ijin Tempat Usaha – SITU / DOMISILI / HO (Copy of Domicile Certrificate)
3	Copy Nomor Pokok Wajib Pajak - NPWP (Copy Tax ID number of company)
4	Copy Surat Pengukuhan Perusahaan Kena Pajak - SPPKP (Copy of Taxable Company Certificate)
5	Copy Tanda Daftar Perusahaan – TDP / NIB (Copy of Certificate Company Regristration)
6	Copy Akte pendirian perusahaan/perubahan *jika ada (Deed of Incorporation)

Note: <u>Administration Requirement point B 1-6 is not required to be submitted if your company already registered in our SAP and the Company data submitted still valid until closing time.</u> If any document not submitted by the suppliers or the submitted document do not meet the requirement, we will regard that the supplier fails and we will not open the price quotation document (price evaluation)

Catatan: Syarat Administrasi no. B 1-6 tidak perlu di kirimkan jika perusahaan anda sudah terdaftar di SAP kami dan data yang dahulu di kirimkan masih berlaku sampai dengan waktu penutupan bidding. Jika ada dokumen yang tidak diserahkan atau dokumen yang diserahkan tidak sesuai dengan persyaratan, kami akan menganggap bahwa supplier gagal dan kami tidak akan membuka dokumen penawaran harga (evaluasi harga).

Attachment 4: RFQ No. K19805 R01

(KOP PERUSAHAAN/BADAN/LEMBAGA)

PAKTA INTEGRITAS

Saya yang bertanda tangan di bawah ini, dalam rangka Pengadaan ……. (*diisi Nama Pengadaan*) dengan nomor …… (*diisi nomor RFQ/PR*), pada satuan kerja PT KPJB yang dalam hal ini mewakili PT PLN (Persero) Unit Induk Pembangkitan Tanjung Jati B Jepara dengan ini menyatakan bahwa saya:

1. Akan mentaati peraturan tentang Pedoman Pengadaaan Barang/Jasa di Lingkungan PT KPJB dan PT PLN (Persero), dan peraturan perundang-undangan yang terkait dengan pengadaan;
2. Tidak akan melakukan persengkokolan/pengaturan/kerjasama diantara para Peserta Pengadaan/Jasa lain dan/atau Pengguna Barang/Jasa dan/atau Pelaksana Pengadaan yang dapat mengakibatkan terjadinya persaingan usaha tidak sehat;
3. Mendukung prinsip **4 NO's** yang dijunjung tinggi oleh PT KPJB dan PT PLN (Persero) yaitu:
   a. ***No Bribery*** (tidak boleh ada suap menyuap dan pemerasan)
   b. ***No Kickback*** (tidak boleh ada komisi, tanda terimakasih baik dalam bentuk uang dan dalam bentuk lainnya);
   c. ***No Gift*** (tidak boleh ada hadiah atau gratifikasi yang bertentangan dengan peraturan
   d. ***No Luxirious Hospitality*** (tidak boleh ada penyambutan dan jamuan yang berlebihan).
4. Tidak akan melakukan komunikasi yang mengarah dan/atau melakukan praktek Korupsi, Kolusi dan Nepotisme (KKN)
5. Akan melakukan proses pengadaan secara bersih dan transparan agar menghasilkan pekerjaan sesuai ketentuan peraturan perundang-undangan yang berlaku.

Apabila saya melanggar hal-hal yangtelah saya nyatakan dalam Pakta Integritas ini, saya bersedia dikenakan sanksi sesuai dengan ketentuan peraturan perundang-undangan yang berlaku.

_____[*Tempat*], _____ [*Tanggal*]

[*Tanda Tangan & Cap Perusahaan & Materai 10.000*]

_____ [*Nama Jelas*]

_____ [*Jabatan*]

Attachment 5: RFQ No. K19805 R01

(KOP PERUSAHAAN/BADAN/LEMBAGA)

SURAT PERNYATAAN KEASLIAN DOKUMEN

Yang bertanda tangan di bawah ini :

Nama :

Jabatan :

Alamat :

Sehubungan dengan pekerjaan :

Judul Pekerjaan :

RFQ No. :

Menyatakan dengan sesungguhnya bahwa segala dokumen yang kami sampaikan adalah benar dan apabila dikemudian hari ditemukan bahwa dokumen – dokumen yang telah kami sampaikan tidak benar dan ada pemalsuan, maka kami bersedia dikenakan sanksi sesuai peraturan perundang – undangan yang berlaku.

_____[*Tempat*], _____ [*Tanggal*]

[*Tanda Tangan & Cap Perusahaan & Materai 10.000*]

_____ [*Nama Jelas*]

_____ [*Jabatan*]

1. Subject

U3PO2027 Spare Part for Brand Velan

2. Background

2.1. The spare parts will be provided to equipment as follow:

2.1.1. Drum Level (Right/Left) Root Valve F
2.1.2. Drum Level (Electrode Right/Left) Root Valve B
2.1.3. Drum Level (Electrode Right/Left) Root Valve F
2.1.4. Steam Drum Blow Down Valve
2.1.5. Boiler Water Circulation Pump (BCP) A Discharge Valve
2.1.6. Boiler Water Circulation Pump (BCP) B Discharge Valve
2.1.7. Boiler Water Circulation Pump (BCP) A Discharge Valve
2.1.8. Boiler Water Circulation Pump (BCP) B Discharge Valve
2.1.9. Secondary Pass Wall Drain Valve
2.1.10. Primary SH Inlet Pipe Drain Valve
2.1.11. Primary SH Inlet Pipe Drain Stop Valve
2.1.12. Furnace Lower HDR Drain Pipe Drain Stop Valve
2.1.13. Furnace Lower HDR Drain Pipe Drain Valve
2.1.14. RH Desh Spray Shut Off Valve For Leak Test Valve
2.1.15. RH Desh Spray Shut Off Valve For Leak Test Valve
2.1.16. Burner Atomizing Steam Drain Separator Drain Trap Inlet Valve
2.1.17. Burner Atomizing Steam Drain Separator Drain Trap Outlet Valve
2.1.18. Burner Atomizing Steam Drain Separator Drain Trap Bypass Valve
2.1.19. Burner Atomizing Steam Pressure Control Valve Inlet Drain Valve
2.1.20. aux. steam valve (to wall deslagger sootblower)

2.2. Brand : VELAN

3. Spare Part Data

3.1. System :

3.1.1. Boiler Drum and Water
3.1.2. Boiler Drains System
3.1.3. Attemperator Spray System
3.1.4. Atomizing Steam System
3.1.5. Sootblower Syatem

3.2. Equipment :

3.2.1. 3BDW-LG501B-RV-F – (Drum Level (Right/Left) Root Valve F)
3.2.2. 3BDW-LX501A-RV-B – (Drum Level (Electrode Right/Left) Root Valve B)
3.2.3. 3BDW-LX501B-RV-F – (Drum Level (Electrode Right/Left) Root Valve F)
3.2.4. 3BDW-W601 – (Steam Drum Blow Down Valve)
3.2.5. 3BDW-V551A – (Boiler Water Circulation Pump (BCP) A Discharge Valve)
3.2.6. 3BDW-V551B – (Boiler Water Circulation Pump (BCP) B Discharge Valve)
3.2.7. 3BDW-V552A – (Boiler Water Circulation Pump (BCP) A Discharge Valve)
3.2.8. 3BDW-V552B – (Boiler Water Circulation Pump (BCP) B Discharge Valve)
3.2.9. 3DVB-W621 – (Secondary Pass Wall Drain Valve)
3.2.10. 3DVB-W631 – (Primary SH Inlet Pipe Drain Valve)
3.2.11. 3DVB-V631 – (Primary SH Inlet Pipe Drain Stop Valve)
3.2.12. 3DVB-V604 – (Furnace Lower HDR Drain Pipe Drain Stop Valve)
3.2.13. 3DVB-V605 – (Furnace Lower HDR Drain Pipe Drain Valve)
3.2.14. 3ATT-V527-A – (RH Desh Spray Shut Off Valve For Leak Test Valve)
3.2.15. 3ATT-V527-B – (RH Desh Spray Shut Off Valve For Leak Test Valve)
3.2.16. 3ATS-V505 – (Burner Atomizing Steam Drain Separator Drain Trap Inlet Valve)

3.2.17. 3ATS-V506 – (Burner Atomizing Steam Drain Separator Drain Trap Outlet Valve)
3.2.18. 3ATS-V507 – (Burner Atomizing Steam Drain Separator Drain Trap Bypass Valve)
3.2.19. 3ATS-V510 – (Burner Atomizing Steam Pressure Control Valve Inlet Drain Valve)
3.2.20. 3AI-V503 – (aux. steam valve (to wall deslagger sootblower))

3.3. Spare Part Group :

- ■ Overhaul
- ☐ PM & PdM
- ☐ Run to Failure
- ☐ Strategic Parts
- ☐ Strategic Equipment

3.4. Usage Plan : Parts Will Be Installed After Delivery & Good Receipt In PT. KPJB Ware House.

3.5. Work Scope :

NO	Item ID	DESCRIPTION	QTY	UNIT
1	223278	STEM, PN: 1546-107-063, FIGURE#: W07-9076Z-02TS, MODEL B, BRAND: VELAN, FOR ROOT VALVE, REF TO DRAWING NO: 1W-9076Z-02TS-05 ITEM NO. 4	3	EA
2	223279	DISC,BRAKE, PN: 1558-095-122, FIGURE#: W07-9076Z-02TS, MODEL B, BRAND: VELAN, FOR ROOT VALVE, REF TO DRAWING NO: 1W-9076Z-02TS-05 ITEM NO. 6	3	EA
3	223280	HOLDER,ROLLER, PN: 1688-024-062, FIGURE#: W07-9076Z-02TS, MODEL B, BRAND: VELAN, FOR ROOT VALVE, REF TO DRAWING NO: 1W-9076Z-02TS-05 ITEM NO. 106	3	EA
4	223282	PACKING ASSEMBLY, PACKING OUTER RING, PN: 2592-101-535, FIGURE#: W07-9076Z-02TS, MODEL B, BRAND: VELAN, FOR ROOT VALVE, REF TO DRAWING NO: 1W-9076Z-02TS-05 ITEM NO. 13B	6	EA
5	223283	PACKING ASSEMBLY, PACKING INNER RING, PN: 2592-013-230, FIGURE#: W07-9076Z-02TS, MODEL B, BRAND: VELAN, FOR ROOT VALVE, REF TO DRAWING NO: 1W-9076Z-02TS-05 ITEM NO. 13A	6	EA
6	223284	BEARING,BALL, PN: 1688-015-052, FIGURE#: W07-9076Z-02TS, MODEL B, BRAND: VELAN, FOR ROOT VALVE, REF TO DRAWING NO: 1W-9076Z-02TS-05 ITEM NO. 29	6	EA

**The spare parts purchased above are used for the Drum Level Root Valve valves (3BDW-LG501B-RV-F, 3BDW-LX501A-RV-B & 3BDW-LX501B-RV-F), part details can be seen in attachment 1.*

NO	Item ID	DESCRIPTION	QTY	UNIT
7	223912	GASKET, PN: 9317-033-451, FIGURE#: B13-4095P-02TS-M0001, FOR BDW-W601, DRAWING NO: X012-715490-005, ITEM NO. 19, BRAND: VELAN	1	EA
8	223913	SEAL RING, PRESSURE SEAL SPACER RING, PN: 9027-013-359, FIGURE#: B13-4095P-02TS-M0001, FOR BDW-W601, DRAWING NO: X012-715490-005, ITEM NO. 20, BRAND: VELAN	1	EA
9	223914	PACKING ASSEMBLY, PACKING OUTER RING, PN: 9079-006-535, FIGURE#: B13-4095P-02TS-M0001, FOR BDW-W601, DRAWING NO: X012-715490-005, ITEM NO. 13A, BRAND: VELAN	2	EA
10	223915	PACKING ASSEMBLY, PACKING INNER RING, PN: 9079-006-230, FIGURE#: B13-4095P-02TS-M0001, FOR BDW-W601, DRAWING NO: X012-715490-005, ITEM NO. 13B, BRAND: VELAN	6	EA
11	223916	STEM, STEM & DISC ASSEMBLY, PN: 7917-096-063, 7947-087-002, 8257-016-198, 9564-034-063, FIGURE: B13-4095P-02TS-M0001, FOR BDW-W601, DRAWING NO: X012-715490-005, ITEM NO. 04, 06, 40, 41, BRAND: VELAN	1	SET

**The spare parts purchased above are used for the Steam Drum Blow Down Valve (3BDW-W601), part details can be seen in attachment 2.*

NO	Item ID	DESCRIPTION	QTY	UNIT
12	222810	RING, PACKING RING (PKRG)-OUTER RING, PN: 9079-062-535, FIGURE#: B21-3088K-02TS-GS, MO: 408586, BRAND: VELAN, FOR BCP (DRAWING NO: X012-721200-001)	8	EA
13	222811	RING, PACKING RING (PKRG)-INNER RING, PN: 9079-062-230, FIGURE#: B21-3088K-02TS-GS, MO: 408586, BRAND: VELAN, FOR BCP (DRAWING NO: X012-721200-001)	24	EA
14	222812	GASKET, PN: 9319-138-451, FIGURE#: B21-3088K-02TS-GS, MO: 408586, BRAND: VELAN, FOR BCP (DRAWING NO: X012-721200-001)	4	EA
15	222813	SEAL RING, PRESSURE SEAL SPACER RING (PSSR), PN: 9029-086-359, FIGURE#: B21-3088K-02TS-GS, MO: 408586, BRAND: VELAN, FOR BCP (DRAWING NO: X012-721200-001)	4	EA

**The spare parts purchased above are used for the Boiler Water Circulation Pump (BCP) valves (3BDW-V551A, 3BDW-V551B, 3BDW-V552A & 3BDW-V552A), part details can be seen in attachment 3.*

NO	Item ID	DESCRIPTION	QTY	UNIT
16	223917	GASKET, PN: 9314-019-451, FIGURE#: B12-4105P-02TS-BI001, FOR DVB-W621, W631, DRAWING NO: 050-0049493-001, ITEM NO. 19, BRAND: VELAN	2	EA
17	223918	SEAL RING, PRESSURE SEAL SPACER RING, PN: 9024-022-359, FIGURE#: B12-4105P-02TS-BI001, FOR DVB-W621, W631, DRAWING NO: 050-0049493-001, ITEM NO. 20, BRAND: VELAN	2	EA
18	223919	PACKING ASSEMBLY, PACKING OUTER RING, PN: 9075-009-535, FIGURE#: B12-4105P-02TS-BI001, FOR DVB-W621, W631, DRAWING NO: 050-0049493-001, ITEM NO. 13A, BRAND: VELAN	4	EA
19	223920	PACKING ASSEMBLY, PACKING INNER RING, PN: 9075-009-230, FIGURE#: B12-4105P-02TS-BI001, FOR DVB-W621, W631, DRAWING NO: 050-0049493-001, ITEM NO. 13B, BRAND: VELAN	10	EA

**The spare parts purchased above are used for the Secondary Pass Wall Drain Valve & Primary SH Inlet Pipe Drain Stop Valve (3DVB-W621 & 3DVB-W631), part details can be seen in attachment 4.*

NO	Item ID	DESCRIPTION	QTY	UNIT
20	224205	VALVE,GATE, FIGURE NO# B12-4054P-02TS, SIZE: 4 INCH (DN100), CLASS: 2500, OPERATION TYPE: HAND WHEEL, END CONNECTION 18", BORE DIA 2.63": SOCKET WELDING, MFG: VELAN (DWG NO: 3B-4054P-02TS-02)	1	SET
21	221093	VALVE,GLOBE, BONNETLESS INCLIDE, MODEL NO# W05-9076Z-02TS (W03-9076Z-02TS), SIZE: DN25, CLASS: 2680 LTD, MFG: VELAN (DRAWING NO: 1W-9076Z-02TS-01)	2	SET
22	224702	VALVE,GLOBE, BOLTED BONNET, SOCKET WELD ENDS, 1500 CLASS, A105N & CoCr (ASTM A105) BODY, CA15 (ASTM A217 HARDENED) DISC, HANDWHEEL OPERATED, SIZE: 1" (DN25), MODEL NO : 1W-3074B-02TY-01	2	SET
23	213693	VALVE,GLOBE, VELAN FORGED STEEL GLOBE VALVE API 602, OS&Y-BB, SOCKET WELD ENDS, CLASS #800, A105 BODY, 13 DISC & STEM, CO-CR ALLOY SEAT, HANDWHEEL OPERATED, SIZE: 1", MODEL NO : W05-2074B-02TY	4	SET
24	224701	VALVE,GATE, CAST STEEL, BUTTWELD ENDS, 300 (PN 50)CLASS, WCB (ASTM A216) BODY, CS/GRB (ASTM A105/A106 CoCr FACE) SEAT, HANDWHEEL OPERATED, SIZE: 3" (DN80), MODEL NO : 4B-1064C-02TS-01	1	SET

** The valves purchased above are used for the replacement of number*
No. 20. 3DVB-V631 - Primary SH Inlet Pipe Drain Stop Valve
No. 21. 3DVB-V604 - Furnace Lower HDR Drain Pipe Drain Stop Valve
3DVB-V605 - Furnace Lower HDR Drain Pipe Drain Valve

No. 22. 3ATT-V527-A - RH Desh Spray Shut Off Valve for Leak Test Valve
3ATT-V527-B - RH Desh Spray Shut Off Valve for Leak Test Valve
No. 23. 3ATS-V505 - Burner Atomizing Steam Drain Separator Drain Trap Inlet Valve
3ATS-V506 - Burner Atomizing Steam Drain Separator Drain Trap Outlet Valve
3ATS-V507 - Burner Atomizing Steam Drain Separator Drain Trap Bypass Valve
3ATS-V510 - Burner Atomizing Steam Pressure Control Valve Inlet Drain Valve
No. 24. 3AI-V503 - Aux. Steam Valve (to Wall Deslagger Sootblower)
Valve details can be seen in attachment 5.

3.6. Purchasing spare parts, following above Work Scope (3.5) and refer to drawing.
3.7. Please refer to the drawing detailed specification.

4. Bidder Qualification

4.1. CSMS Risk Level:

- ■ Low
- ☐ Moderate
- ☐ High
- ☐ Very High
- ☐ Extreme

4.2. Vendor candidate must be achieved or certified CSMS category level: Low

5. Delivery of material and/or services

5.1. Required date is Thursday, 09 June 2027.
5.2. Delivery point is KPJB's Warehouse, PLTU Tanjung Jati B Unit 3&4, Jepara, Central Java.

6. Requirement of Documents

Within delivery the materials, supplier should submit documents as follow:
6.1. Certificate issued by Manufacture.
6.2. Warranty letter for 1 year from Supplier.

7. Technical Specification

7.1. All of technical specification (material, dimension and etc.) should be comply to determined specification, should be new 100%, no defect, match and can be used properly, following attached drawing.
7.2. In the case PT KPJB decline the delivered material, supplier should replace the material. If supplier can't replace it, they will be penalized in accordance to General Term & Condition (GTC) of the PO.

8. Acceptance Criteria

8.1. Delivery time is complied.
8.2. All delivered materials are accordance to PO requirement, specification and condition of the TOR.
8.3. All of required document are fulfilled.

9. Standard of Quality

Quality of the material and/or services should comply with standard, code, manufacturer specification and user's requirement. (*or determined by user*)

10. Warranty

Generally, if there isn't mentioned at other clause, supplier should warrant the material for 1 year after material being receiving by PT. KPJB.

11. Others

11.1. Aanwijzing Process are required.

Prepared by	Checked by	Approved by
Aris Suprapto	Hermawan	Lim Hyung Chul
Date : 03 Juni 2026	Date : 03 Juni 2026	Date : 03 Juni 2026

NPS	REF NO	ØA	B±.06	C	E	ØF	ØG	ØH	J	ØK $^{+.020}_{-.000}$	L	LIFT	R	V	Cv	WEIGHT (LB)
1/2	1330-151	0.63	4.88	9.6	18	0.50	1.14	6	0.9	0.855	0.38	0.55	3	1.6	3.5	14
3/4	1330-151	0.63	4.88	9.6	18	0.50	1.14	6	0.9	1.065	0.50	0.55	3	1.6	6	14
1	1340-263	0.84	5.75	13.2	25	0.88	1.51	8	1.1	1.330	0.50	0.63	4	1.6	10	30
1 1/4	1350-023	1.25	7.25	16.6	30	1.00	1.89	12	1.9	1.675	0.50	0.81	3	2.3	23	65
1 1/2	1360-234	1.25	7.25	16.6	30	1.00	1.89	12	1.9	1.915	0.50	0.81	3	2.3	25	65
2	1370-221	1.69	10.13	19.9	38	1.25	2.27	12	1.9	2.406	0.63	1.31	3	3.6	60	110
DN	REF NO	ØA	B±2	C	E	ØF	ØG	ØH	J	ØK $^{+0,50}_{-0}$	L	LIFT	R	V	Kv	WEIGHT (KG)
15	1330-151	16	124	244	457	13	29	152	23	21.72	10	14	3	40.6	3	6.4
20	1330-151	16	124	244	457	13	29	152	23	27.05	13	14	3	40.6	5.1	6.4
25	1340-263	21	146	335	635	22	38	203	28	33.78	13	16	4	40.6	8.6	13.6
32	1350-023	32	184	422	762	25	48	305	48	42.55	13	21	3	58.4	19.7	29.5
40	1360-234	32	184	422	762	25	48	305	48	48.64	13	21	3	58.4	21.4	29.5
50	1370-221	43	257	505	965	32	58	305	48	61.11	16	33	3	91.4	51.4	49.9

66B TAG PLATE
(ATTACHED WITH SS WIRE)

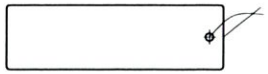

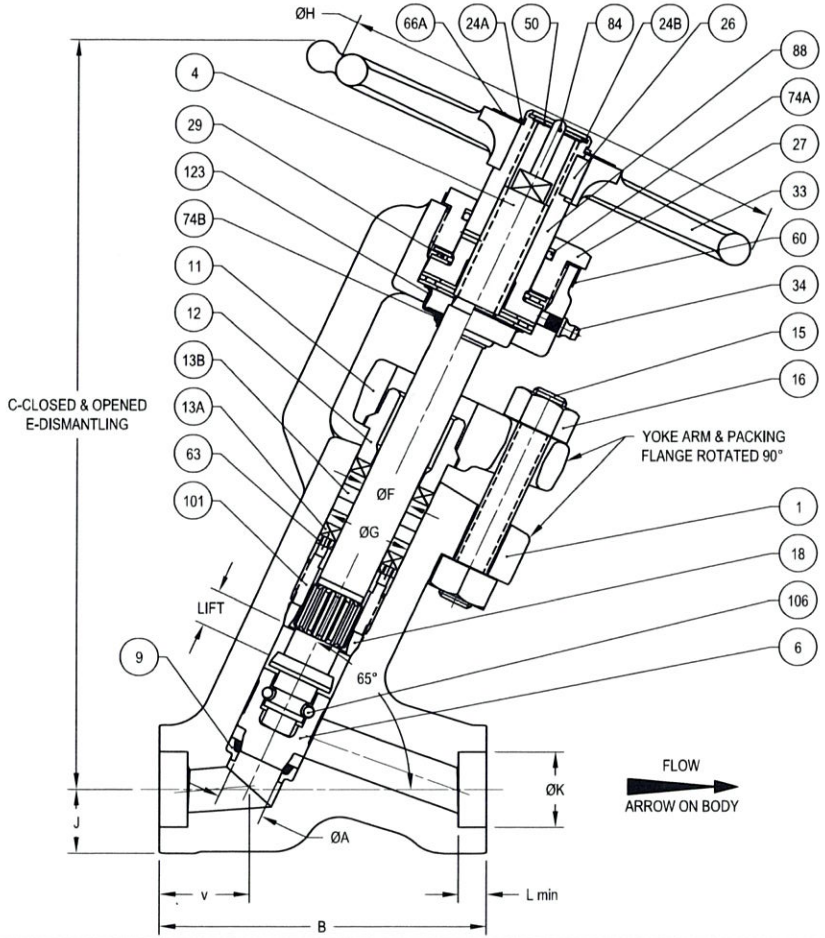

MATERIAL LIST					
PART	DESCRIPTION	QTY	MATERIAL	MATL SPEC	REMARKS
1	BODY	1	A105N	ASTM A105	
4	STEM	1	410	ASTM A479	HARDENED
6	DISC	1	CoCr	AMS 5387	
9	SEAT	1	CS / GR B & CoCr	ASTM A105 / A106	CoCr FACE
11	PACKING FLANGE	1	CS	ASTM A105	
12	SPLIT GLAND	2	SS410L-20	STEEL POWDER	ALT: CA15, A217
13A	PACKING RING	2	BRAIDED GRAPHITE		
13B	PACKING RING	R	DIE-FORMED FLEXIBLE GRAPHITE		
15	STUD	2	GR B7	ASTM A193	
16	NUT	4	GR 2H	ASTM A194	
18	BACKSEAT	1	CoCr	AMS 5387	
24A	RETAINING RING	1	STEEL		COMMERCIAL
24B	RETAINING RING	1	STEEL		COMMERCIAL
26	KEY	1	303	ASTM A582	
27	YOKE BUSHING	1	CS		COMMERCIAL
29	BEARING	2	STEEL		COMMERCIAL
33	HANDWHEEL	1	MALL IRON	ASTM A47	
34	GREASE FITTING	1	STEEL		ZINC PLD or ALUMINUM
50	COVER	1	SS		COMMERCIAL
60	WASHER	1	CS		COMMERCIAL or ZINC PLD
63	PACKING WASHER	1	304	ASTM A479	
66A	NAME PLATE	1	302-304	ASTM A240/A167	
66B	TAG PLATE	1	304	ASTM A240	
74A	O RING	1	BUNA N		COMMERCIAL
74B	O RING	1	BUNA N		COMMERCIAL
84	INDICATOR	1	316	ASTM A479	
88	YOKE NUT	1	D-2C	ASTM A439	
101	SPLINE BUSHING	1	SS	AMS 5355C	
106	HOLDER	1	316	ASTM A479	ANNEALED
123	GREASE RETAINER	1	CS PRESSED		COMMERCIAL

NOTE: 1. VALVE DESIGNED IN ACCORDANCE WITH ASME B16.34

"DISCLAIMER"
DUE TO THE POSSIBILITY OF DESIGN MODIFICATIONS THIS DRAWING IS TO BE USED AS A GUIDELINE ONLY. VELAN WILL NOT ACCEPT ANY LIABILITY FOR MISMATCH BETWEEN THIS DRAWING AND THE PRODUCT SUPPLIED.

REV	REVISION DESCRIPTION	DRAWN	APVD	IR CERT
-	FIRST ISSUED	N.SARAVANAN 2020-02-12	L.NITTI 2020-02-19	M.BOUCHARD 2020-02-19

YYYY-MM-DD

CUST NAME

CUST ORDER NO

VELAN

BONNETLESS INCLINED GLOBE VALVE
SOCKET WELD CONNECTION
FUSION WELDED SEAT

VELAN REF

SCALE NTS

NPS (DN) 1/2 - 2" (DN 15 - 50)

CLASS (PN) 2680 LTD

THIS DOCUMENT AND ALL INFORMATION HEREIN IS THE PROPERTY OF VELAN. IT IS CONFIDENTIAL, SUBJECT TO RETURN UPON REQUEST AND SHALL NOT BE REPRODUCED OR IMPARTED TO A THIRD PARTY.
CE DOCUMENT ET TOUS LES RENSEIGNEMENTS QU'IL RENFERME SONT LA PROPRIÉTÉ DE VELAN. IL S'AGIT D'UN DOCUMENT CONFIDENTIEL, À REMETTRE SUR DEMANDE, QUI NE DOIT PAS ÊTRE COPIÉ OU TRANSMIS À UN TIERS.

DWG NUMBER
1W-9076Z-02TS-05

REV -

SHT 1 OF 1

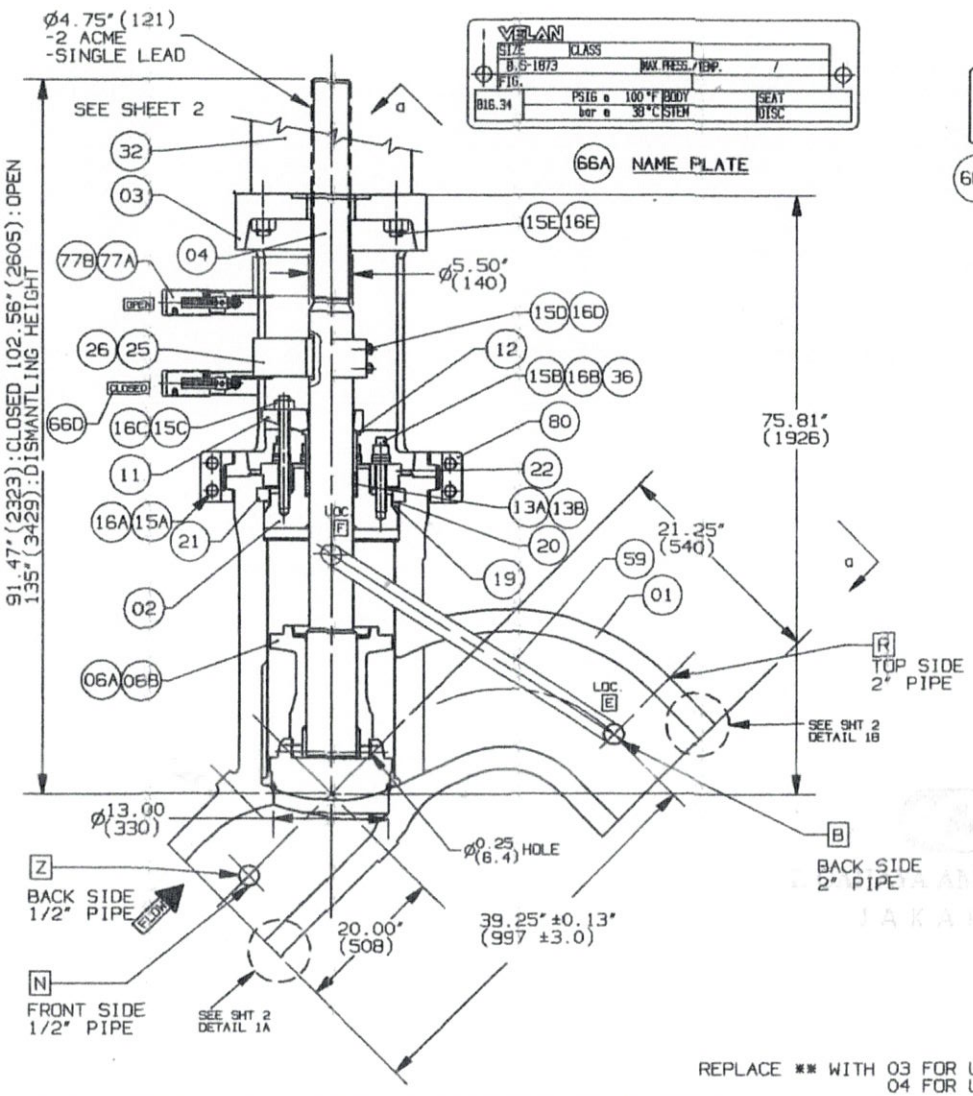

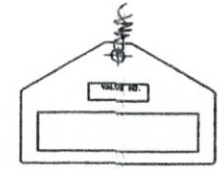

66A NAME PLATE

66B TAG PLATE
(ATTACHED WITH SS WIRE)

MATERIAL LIST

PART	DESCRIPTION	QTY	MATERIAL	MAT'L SPEC	REMARKS
01	BODY (SEE NOTE 5)	1	WCB	ASME SA216	STLT
02	BONNET (SEE NOTE 5)	1	CS	ASME SA105	STLT
03	YOKE	1	WCB	ASTM A216	
04	STEM	1	410	ASTM A479	COND.2
06A	DISC (LOWER)	1	CS	ASTM A105	STLT
06B	DISC (UPPER)	1	WCB	ASTM A216	STLT
11	PACKING FLANGE	1	CS	ASTM A36	
12	GLAND BUSHING	1	CS	ASTM A36/108	
13A	PKG RING (END)	2	BRAIDED GRAPHITE		
13B	PKG RING (INTER)	5	DIE-FORMED FLEXIBLE GRAPHITE		
15A	STUD	4	GR B7	ASTM A193	
15B	STUD	12	GR B7	ASTM A193	SEE NOTE 6
15C	STUD	2	GR B7	ASTM A193	
15D	STUD	4	GR B7	ASTM A193	
15E	STUD	8	GR B7	ASTM A193	
16A	NUT	8	GR 2H	ASTM A194	
16B	NUT	12	GR 2H	ASTM A194	SEE NOTE 6
16C	NUT	2	GR 2H	ASTM A194	
16D	NUT	4	GR 2H	ASTM A194	
16E	NUT	8	GR 2H	ASTM A194	
19	GASKET	1	GRAPHITE		c/w SS END CAPS
20	SPACER RING	1	4140 HT	ASTM A322	
21	GASKET RETAINER	1	F6A,CL 4	ASTM A182	ALT:CA15/A217
22	BONNET RETAINER	1	GR 70	ASTM A516	
25	TORQUE ARM	1	CS	ASTM A36	
26	KEY	1	STEEL	AISI 4140	
32	GEAR ACTUATOR	1	SAMBO	SB-V6H-1SD	
36	BELLEVILLE WASHER	36	TOOLSTEEL	H11/H13	INCONEL 718/X750
50	STEM COVER	1	STEEL	COMMERCIAL	
50B	CAP	*	CS	ASTM A105	
59	EQUALIZER PIPE	1	GR B	ASME SA106	Ø1.5" SCH.XXS
66A	NAME PLATE	1	STEEL	COMMERCIAL	
66B	TAG PLATE	1	STEEL	COMMERCIAL	
66D	POS.INDICATOR PLATE	2	STEEL	COMMERCIAL	
68	NIPPLE	*	GR B	ASTM A106	
77A	LIMIT SWITCH LEVER	2	LSZ52D		HONEYWELL
77B	LIMIT SWITCH	2	LSA1A		HONEYWELL
80	YOKE CLAMP RING	1	GR WCB	ASTM A216	

□- ALTERNATE MATERIAL F6A,CL 3/A182
* QTY 1 FOR TAGS HAG02AA455 & HAG02AA457
QTY 2 FOR TAGS HAG02AA458 & HAG02AA456

SEE SHEET 2 FOR REVISION SUMMARY

REPLACE ** WITH 03 FOR UNIT 3
04 FOR UNIT 4

ITEM	SIZE NPS (DN)	FIGURE NUMBER	DESIGN CONDITIONS	VALVE NO.	VALVE NAME
001D	18(450)	B21-3088K-02TS-GS	205 barg @ 367°C	**HAG02AA458	BCP B DISCHARGE VALVE
001C				**HAG02AA456	BCP A DISCHARGE VALVE
001B				**HAG02AA457	BCP B DISCHARGE VALVE
001A				**HAG02AA455	BCP A DISCHARGE VALVE

REV	DESCRIPTION	DATE	DWN	APVD	JB CHK

VELAN ORDER NO: X012-721200 / 201
CUSTOMER: MITSUBISHI HEAVY INDUSTRIES
ORDER NO: A1A0C023SBN2500
PROJECT: TANJUNG JATI B IWPP
INDONESIA
BCP OUTLET VALVES
UNIT 3 & UNIT 4

VELAN

DRAWN: NC 12 MAY 08
APVD: SS 21 MAY 08
IND REV CERTIFIED: MB 21 MAY 08

18" (DN450)
PRESSURE SEAL ELBOW-DOWN
STOP CHECK (CAST BODY)
c/w GEAR ACTUATOR
CLASS 1500 / (PN250) SPL CLASS

DWG NO: X012-721200-001
SHEET 1 OF 3
REV: E

REF NO.: 7499-759
MASTER DWG: 2B-3088K-02TS-01

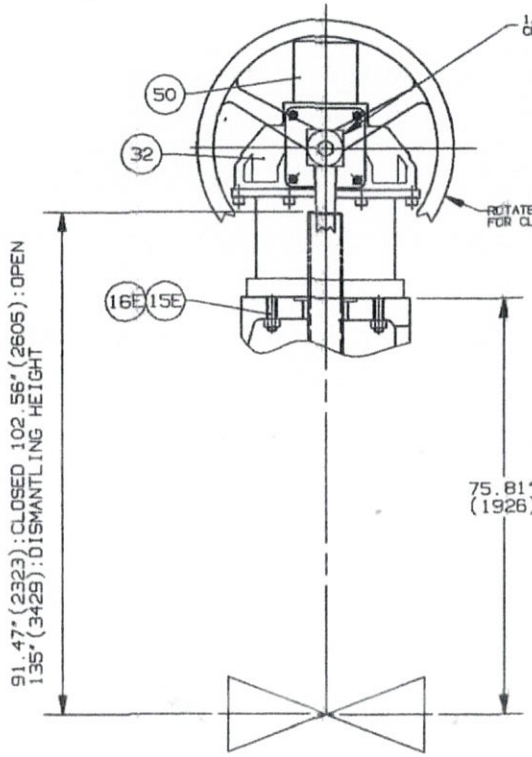

PROVIDED: NUTRUNNER DEVICE (NOT SHOWN)

MODEL NO: LTV46-R200-L13
WITH A MALE 1/2" SQUARE DRIVE

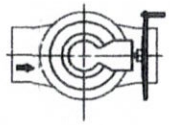

GEAR ACTUATOR ORIENTATION

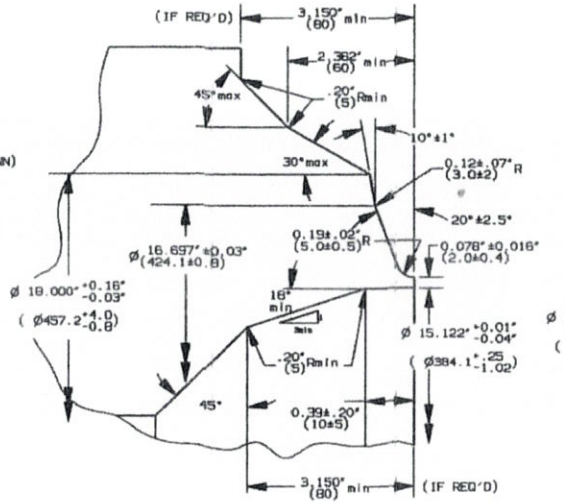

DETAIL #1A (inlet)

BUTTWELD END MACHINING
18": SCH.SPL WALL = 1.575"(40) min
FIG: AW21- 450A x †40

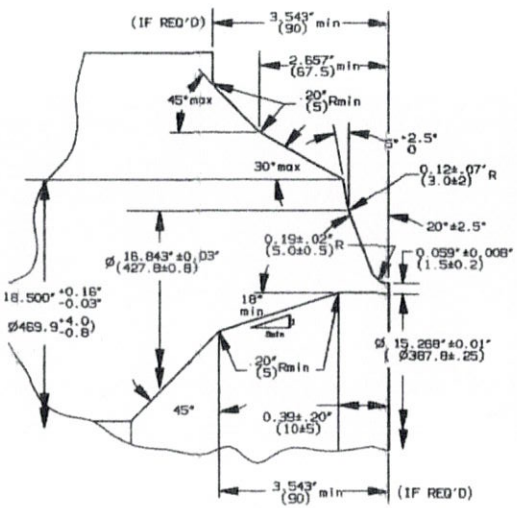

DETAIL #1B (outlet)

BUTTWELD END MACHINING
18": SCH.SPL WALL = 1.772"(45) min
FIG: AW21- 450A x †45

NOTES:

1. VALVES DESIGNED IN ACCORDANCE WITH ASME B16.34, SPECIAL CLASS
2. DIMENSIONS IN PARENTHESIS ARE IN (MM).
3. VALVE WEIGHT 10000 LBS (4546 Kg)
   ACTUATOR WEIGHT 1085 LBS (493 Kg)
   TOTAL WEIGHT 11085 LBS (5039 Kg)
4. VALVE CV= 4850 (KV=4123).
5. RT & MT FOR BODY
   UT & MT FOR BONNET.
6. HOT TORQUING OF BOLTING IS REQUIRED IN ACCORDANCE WITH SECTION 2.7 OF INSTRUCTION MANUAL VEL-FPSM.

PT. CASTA ANGGA VAJRA
JAKARTA

REV	DESCRIPTION	DATE	DWN	APVD	JB CERT
E	REVISED DETAILS FOR PRODUCTION CLARIFICATION.	18 MAR 2009	NC	SS	MB
D	DETAIL #1B DIMENSION WAS 0.078"±0.016".	27 JAN 2009	AN	SS	MB
C	PART 20 MAT'L WAS CS/AISI 1005/12: NOTE 5 REVISED: BUTT WELD DETAIL 1B WALL THICKNESS WAS 1.509(38.33mm) ALL TAGS WERE ITEM 001	06 NOV 2008	NC	SS	MB
B	BUTT WELD DETAILS 1A & 1B ADDED: SHEET 3 DETAIL 3 NOZZLE WERE 1.00(25A)	03 OCT 2008	NC	SS	MB
A	SHEET 3 ADDED FOR DETAIL 3: ACTUATOR ORIENTATION ADDED: PARTS 50B,68,77A & 77B ADDED TO MAT'L LIST	09 SEP 2008	NC	SS	MB

VELAN ORDER NO: X012-721200 / 201

CUSTOMER: MITSUBISHI HEAVY INDUSTRIES
ORDER NO: A1A0C023SBN2500

PROJECT: TANJUNG JATI B IWPP
INDONESIA
BCP OUTLET VALVES
UNIT 3 & UNIT 4

VELAN

DRAWN: NC 12 MAY 08
APVD: SS 21 MAY 08
IND REV CERTIFIED: MB 21 MAY 08

18" (DN450)
PRESSURE SEAL ELBOW-DOWN
STOP CHECK (CAST BODY)
c/w GEAR ACTUATOR

DWG NO: X012-721200-001
SHEET 2 OF 3

CLASS 1500 / (PN250) SPL CLASS
REV: E

REF NO.: 7499-759
MASTER DWG: 2B-3088K-02TS-01

REPLACE ** WITH 03 FOR UNIT 3
04 FOR UNIT 4

ITEM	SIZE NPS (DN)	FIGURE NUMBER	DESIGN CONDITIONS	VALVE NO.	VALVE NAME
001D	18(450)	B21-3088K-02TS-GS	205 barg @ 367°C	**HAG02AA458	BCP B DISCHARGE VALVE
001C				**HAG02AA456	BCP A DISCHARGE VALVE
001B				**HAG02AA457	BCP B DISCHARGE VALVE
001A				**HAG02AA455	BCP A DISCHARGE VALVE

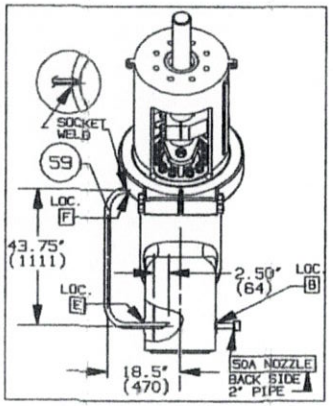

E **HAG02AA455
*BDW-V552A

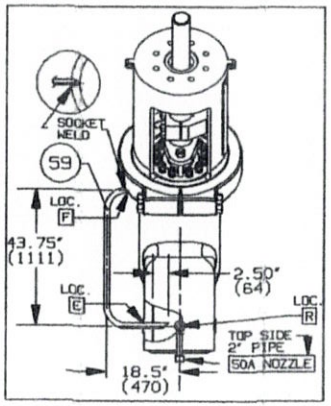

E **HAG02AA457
*BDV-V552B

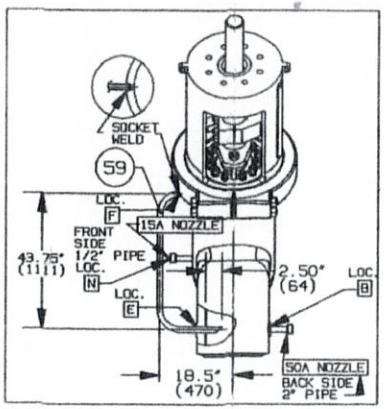

E **HAG02AA458
*BDW-V551B

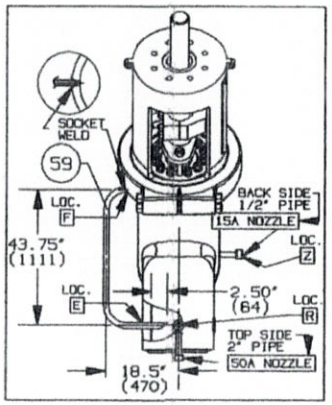

E **HAG02AA456
*BDW-V551A

a - a

DETAIL 3
EQUALIZER PIPE ARRANGEMENT
(REF NO: 9439-366)

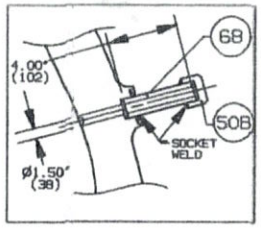

E 50A NOZZLE
2" SCH.XX PIPE

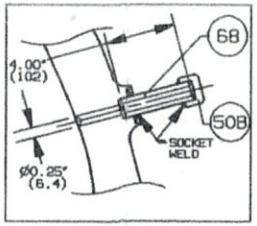

E 15A NOZZLE
1/2" SCH.XX PIPE

REPLACE ** WITH 03 FOR UNIT 3
04 FOR UNIT 4

ITEM	SIZE NPS (DN)	FIGURE NUMBER	DESIGN CONDITIONS	VALVE NO.	VALVE NAME
001D				**HAG02AA458	BCP B DISCHARGE VALVE
001C				**HAG02AA456	BCP A DISCHARGE VALVE
001B				**HAG02AA457	BCP B DISCHARGE VALVE
001A	18(450)	B21-3088K-02TS-GS	205 barg @ 367°C	**HAG02AA455	BCP A DISCHARGE VALVE

REV	DESCRIPTION	DATE	DWN	APVD	IND CERT

VELAN ORDER NO: X012-721200 / 201
CUSTOMER: MITSUBISHI HEAVY INDUSTRIES
ORDER NO: A1A0C023SBN2500
PROJECT: TANJUNG JATI B IWPP
INDONESIA
BCP OUTLET VALVES
UNIT 3 & UNIT 4

VELAN

DRAWN: NC 12 MAY 08
APVD: SS 21 MAY 08
IND REV CERTIFIED: MB 21 MAY 08

18" (DN450)
PRESSURE SEAL ELBOW-DOWN
STOP CHECK (CAST BODY)
c/w GEAR ACTUATOR

DWG NO: X012-721200-001
SHEET 3 OF 3

CLASS 1500 / (PN250) SPL CLASS
REV: E

REF NO.: 7499-759
MASTER DWG: 2B-3088K-02TS-01

MATA VAJR
JAKARTA

VELAN PROJECT DRAWING

RF

RELEASED FOR MANUFACTURING, FINAL INSPECTION & SHIPPING

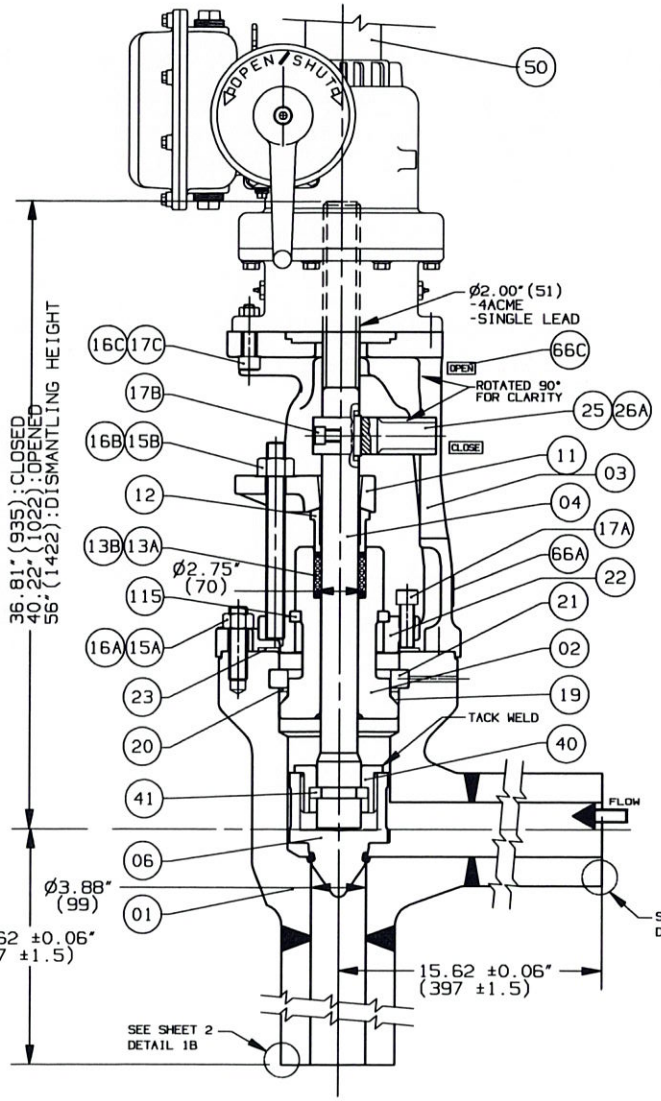

66A NAME PLATE

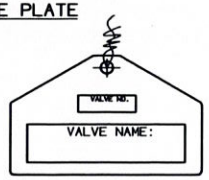

66B TAG PLATE
(ATTACHED WITH SS WIRE)

MATERIAL LIST

PART	DESCRIPTION	QTY	MATERIAL	MAT'L SPEC	REMARKS
01	BODY (FABRICATED)	1	CS	ASTM SA105	STLT 6
02	BONNET	1	CS	ASTM SA105	STLT 6
03	YOKE	1	WCB	ASTM A216	
04	STEM	1	410	ASTM A479	COND 2
06	DISC	1	CS	ASTM A105	STLT 6 OR 21
11	PACKING FLANGE	1	WCB	ASTM A216	ALT:GR 70/A516
12	GLAND BUSHING	1	CS	ASTM A36/108	
13A	PKG RING (END)	2	BRAIDED GRAPHITE		
13B	PKG RING (INT)	5	DIE-FORM FLEXIBLE GRAPHITE		
15A	STUD	6	GR B7	ASTM A193	
15B	STUD	2	GR B7	ASTM A193	
16A	NUT	6	GR 2H	ASTM A194	
16B	NUT	2	GR 2H	ASTM A194	
16C	NUT	4	GR 2H	ASTM A194	
17A	HSH CAP SCREW	6	ALLOY STEEL	ASTM A574	SEE NOTE 5
17B	HSH CAP SCREW	1	ALLOY STEEL	ASTM A574	
17C	HSH CAP SCREW	4	ALLOY STEEL	ASTM A574	
19	GASKET	1	GRAPHITE		c/w SS END CAPS
20	SPACER RING	1	GR 4140	ASTM A322	
21	GASKET RETAINER	1	F6A,CL 4	ASTM A182	ALT:CA15/A217
22	BONNET RETAINER	1	GR 70	ASTM A517	
23	BOLTING SPACER	1	GR 4140	ASTM A322	
25	TORQUE ARM	1	CS	ASTM A36	
26	KEY	1	STEEL	AISI 4140	
32	ELECTRIC ACTUATOR	1	EIM	4KRS-5	
40	DISC UNION	1	CS	ASTM A36/108	
41	STEM COLLAR	1	410	ASTM A479	COND 2
50	STEM COVER	1	STEEL	COMMERCIAL	
66A	NAME PLATE	1	SS	COMMERCIAL	
66B	TAG PLATE	1	304	ASTM A240	
66C	POS INDICATOR PLATE	2	SS	COMMERCIAL	
115	SPLIT RING	1	410	ASTM A479	COND 2

NOTES:

1. VALVES DESIGNED IN ACCORDANCE WITH ASME B16.34.
2. ALL DIMENSIONS IN PARENTHESIS ( ) ARE IN MM.
3. VALVE WEIGHT: 900 LBS (409 KG).
   ACTUATOR WEIGHT: 941 LBS (428 KG)
   TOTAL WEIGHT: 1841 LBS (837 KG)
4. COEFFICIENT OF FLOW (Cv): 329 (Kv 282).
5. "HOT TORQUING" OF BOLTING IS REQUIRED IN ACCORDANCE WITH SECTION 2.7 OF MAINTENANCE MANUAL VEL-FPSM

REV	DESCRIPTION	DATE	DWN	APVD	IS CERT
B	BW END MACHINING DETAILS 1A & 1B ADDED	28 AUG 2008	NC	SS	MB
A	SIZE WAS 6"(DN150); DETAIL 2 & VALVE NO(KKS) ADDED	08 AUG 2008	NC	SS	MB

VELAN ORDER NO: X012-715490 / 91

CUSTOMER: MITSUBISHI HEAVY INDUSTRIES
ORDER NO: A1A0C023SBN0600

PROJECT: TANJUNG JATI B IWPP
INDONESIA
HIGH PRESSURE VALVES
UNIT 3 & UNIT 4 - BOILER

VELAN

5" (DN125)
PRESSURE SEAL ANGLE
NEEDLE VALVE (FORGED)
c/w ELECTRIC ACTUATOR
CLASS 2500 / PN420

DRAWN: NC 23 MAY 08
APVD: SS 29 MAY 08
IND REV CERTIFIED: MB 29 MAY 08
DWG NO : X012-715490-005
SHEET 1 OF 2
REV: B

REF NO: 7870-052
MASTER DWG: 2B-4095P-02TS-02

REPLACE * WITH 3 FOR UNIT 3
4 FOR UNIT 4

ITEM	SIZE NPS (DN)	FIGURE NUMBER	DESIGN CONDITIONS	VALVE NO (MHI)	VALVE NO (KKS)	VALVE NAME
018	5(125)	B13-4095P-02TS-M	215.5 Barg @ 367°C	0*HAG01AA451	*BDW-W601	STEAM DRUM BLOWDOWN VALVE

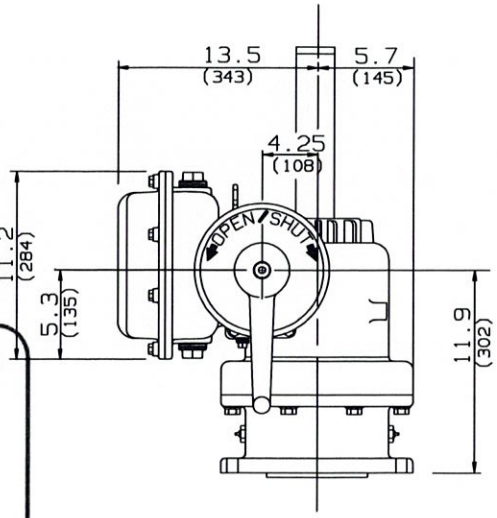

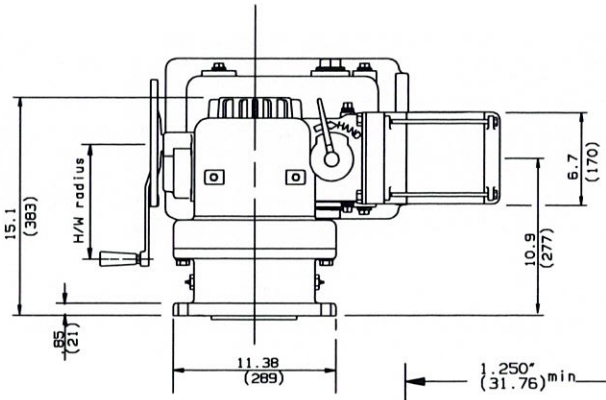

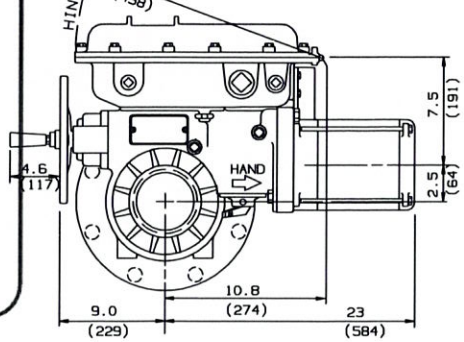

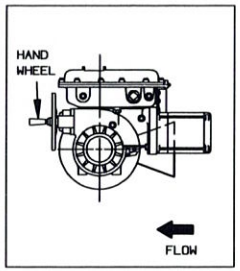

A DETAIL 2

ACTUATOR ORIENTATION

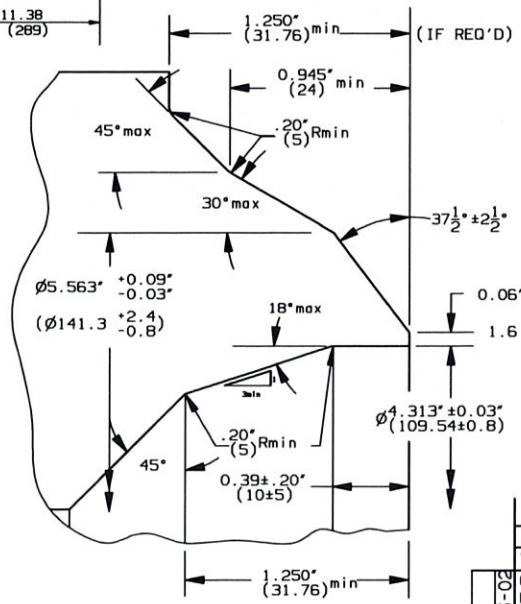

B DETAIL 1A (inlet)

BUTTWELD END MACHINING
5" SCH.160 t:0.625"(15.88)
AW1-125 x S16

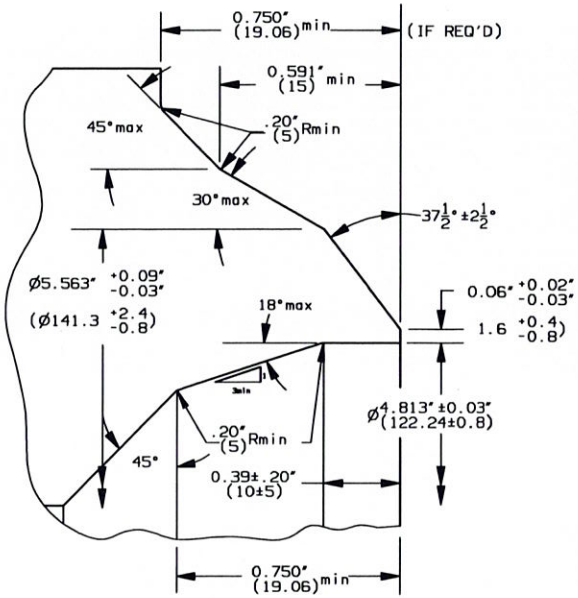

B DETAIL 1B (outlet)

BUTTWELD END MACHINING
5" SCH.80 t:0.375"(9.53)
AW1-125 x S8

VELAN PROJECT DRAWING

RELEASED FOR MANUFACTURING, FINAL INSPECTION & SHIPPING

RF

A A A

REPLACE * WITH 3 FOR UNIT 3
4 FOR UNIT 4

ITEM	SIZE NPS (DN)	FIGURE NUMBER	DESIGN CONDITIONS	VALVE NO (MHI)	VALVE NO (KKS)	VALVE NAME
018	5(125)	B13-4095P-02TS-M	215.5 Barg @ 367°C	0*HAG01AA451	*BDW-W601	STEAM DRUM BLOWDOWN VALVE

REV	DESCRIPTION	DATE	DWN	APVD	IR CERT

VELAN ORDER NO: X012-715490 / 91

CUSTOMER: MITSUBISHI HEAVY INDUSTRIES
ORDER NO: A1A0C023SBN0600

PROJECT: TANJUNG JATI B IWPP
INDONESIA
HIGH PRESSURE VALVES
UNIT 3 & UNIT 4 - BOILER

VELAN

5" (DN125)
PRESSURE SEAL ANGLE
NEEDLE VALVE (FORGED)
c/w ELECTRIC ACTUATOR
CLASS 2500 / PN420

DRAWN: NC 23 MAY 08
APVD: SS 29 MAY 08
IND REV CERTIFIED: MB 29 MAY 08
DWG NO : X012-715490-005
SHEET 2 OF 2
REV: B

REF NO: 7870-052
MASTER DWG: 2B-4095P-02TS-02

NPS	REF NO	ØA	B	C	D	E	ØF	ØG	K	Cv	WEIGHT (lb)
4	7850-046	1.63	9.00	23.64	25.10	36.00	1.25	1.75	18.56	65	275
DN										Kv	(kg)
100	7850-046	41	229	600	638	914	32	44	471	55	125

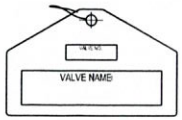

66B TAG PLATE
ATTACHED WITH SS WIRE

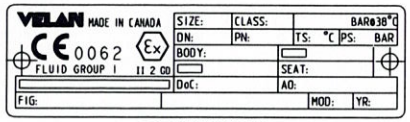

66A CE NAMEPLATE

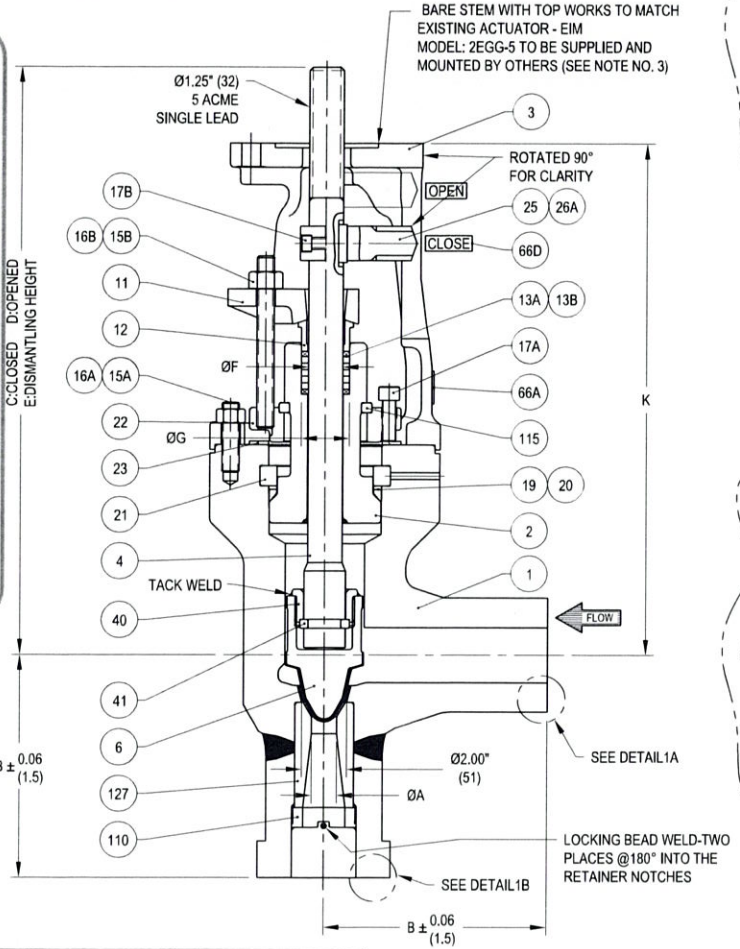

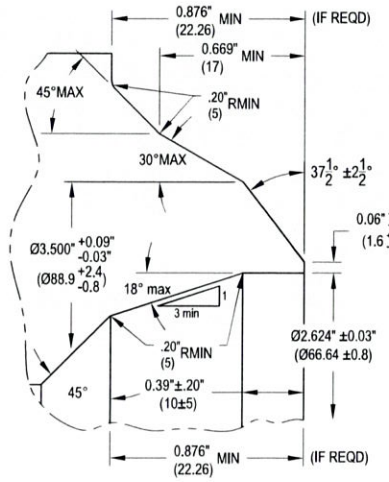

DETAIL 1A (INLET ONLY)

BUTTWELD END MACHINING
3" SCH 160 t: 0.438" (11.13)
AW1-80 x S16

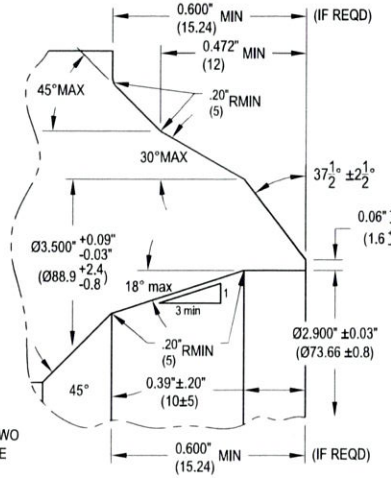

DETAIL 1B (OUTLET ONLY)

BUTTWELD END MACHINING
3" SCH 80 t: 0.300" (7.62)
AW1-80 x S8

MATERIAL LIST

PART	DESCRIPTION	QTY	MATERIAL	MATL SPEC	REMARKS
1	BODY	2	CS	ASME SA105	CoCr SEAT; SEE NOTE 4
2	BONNET	1	CS	ASME SA105	CoCr BACKSEAT
3	YOKE	1	WCB	ASTM A216	
4	STEM	1	410	ASTM A479	COND. 2
6	DISC	1	CS	ASTM A105	CoCr FACE
11	PACKING FLANGE	1	WCB	ASTM A216	ALT: GR 70 / A516
12	GLAND BUSHING	1	CS	ASTM A36 / A108	
13A	PACKING RING (END)	2	BRAIDED GRAPHITE		NO TEFLON
13B	PACKING RING (INT)	5	DIE-FORMED FLEXIBLE GRAPHITE		
15A	STUD	6	GR B7	ASTM A193	
15B	STUD	2	GR B7	ASTM A193	
16A	NUT	6	GR 2H	ASTM A194	
16B	NUT	2	GR 2H	ASTM A194	
17A	HSH CAP SCREW	4	ALLOY STEEL	ASTM A574	
17B	HSH CAP SCREW	1	ALLOY STEEL	ASTM A574	
19	GASKET	1	GRAPHITE		c/w SS END CAPS
20	SPACER RING	1	GR 4140	ASTM A322 / A434 CL BC	
21	GASKET RETAINER	1	CA15	ASTM A217	ALT: F6A, CL. 4 / A182
22	BONNET RETAINER	1	GR 70	ASTM A516	
23	BOLTING SPACER	1	GR 4140	ASTM A322 / A434 CL BC	
25	TORQUE ARM	1	CS	ASTM A36 / A108	ALT: GR 70 / A516
26A	KEY	1	STEEL	AISI 4140	
40	DISC UNION	1	CS	ASTM A36 / A108	
41	STEM COLLAR	1	410	ASTM A479	COND. 2
66A	CE NAMEPLATE	1	302 / 304	ASTM A240 / A167	
66B	TAG PLATE	1	302 / 304	ASTM A240 / A167	
66D	POS. INDICATOR PLATE	2	302 / 304	ASTM A240 / A167	
110	RETAINER BUSHING	1	410	ASTM A479	COND. 2
115	SPLIT RING	1	410	ASTM A479	COND. 2
127	VENTURI	1	440C	ASTM A276	

NOTES:
1. VALVES DESIGNED IN ACCORDANCE WITH ASME B16.34.
2. ALL DIMENSIONS SHOWN IN PARENTHESES ( ) ARE IN MM.
3. VALVE IS BEING SUPPLIED AS "BARE STEM" FROM THE VELAN FACTORY. THE ACTUATING DEVICE IS BEING SELECTED, SOURCED AND INSTALLED BY OTHERS (OR BY DISTRIBUTOR). VELAN CONTINUES TO WARRANTY THE VALVE, HOWEVER THE AUTOMATION PARTY WARRANTS THE ACTUATOR, IT'S FUNCTION AND THE WORK RELATED TO THE ACTUATION PROCESS.
4. BODY ENDS CONNECTION TO BE MODIFIED TO FIT A 3" (DN 80) PIPE.
5. THIS IS A REPLACEMENT VALVE ORIGINALLY SUPPLIED FOR VELAN DWG X012-715490-001.

REV	REVISION DESCRIPTION	DRAWN	APVD	IR CERT
		YYYY-MM-DD		
C	REMOVED TACK WELD FROM THE VIEW.	G.IALAMOV 2024-07-11	E. CHOI 2024-07-12	D. PATEL 2024-07-12
B	PART 1: MATL SPEC WAS 'ASME SA182'; PART 2: MATL SPEC WAS 'ASME SA182'.	G.IALAMOV 2024-06-17	E. CHOI 2024-06-18	D. PATEL 2024-06-18
A	PART 66A CHANGED TO 'CE' NAMEPLATE.	H. PHAM 2023-11-23	E. CHOI 2023-11-23	D. PATEL 2023-11-23
-	FIRST ISSUE	G.IALAMOV 2023-11-01	E.CHOI 2023-11-03	M.BOUCHARD 2023-11-06

CUST NAME: AQUA-TERRA SOLUTIONS PTE LTD
CUST ORDER NO: 10117087488

CUSTOMER: PT CAHAYA AMATA VAJRA
PROJECT NAME: KPJB POWER
END USER: KOMIPO PJB POWER

VELAN

PRESSURE SEAL ANGLE BLOWDOWN VALVE (FORGED) c/w BARE-STEM

VELAN REF: 050-0049493
SCALE: NTS
NPS (DN): 4" (DN 100)
CLASS (PN): 2500 (PN 420)

THIS DOCUMENT AND ALL INFORMATION HEREIN IS THE PROPERTY OF VELAN. IT IS CONFIDENTIAL, SUBJECT TO RETURN UPON REQUEST AND SHALL NOT BE REPRODUCED OR IMPARTED TO A THIRD PARTY.
CE DOCUMENT ET TOUS LES RENSEIGNEMENTS QU'IL RENFERME SONT LA PROPRIÉTÉ DE VELAN. IL S'AGIT D'UN DOCUMENT CONFIDENTIEL, A REMETTRE SUR DEMANDE, QUI NE DOIT PAS ÊTRE COPIÉ OU TRANSMIS A UN TIERS.

DWG NUMBER: 050-0049493-001
REV: C
SHT: 1 OF 1

ITEM	NPS	FIGURE NUMBER	DESIGN CONDITIONS
001	4	B12-4105P-06US-B	200 barg @ 373 °C

VELAN PROJECT DRAWING
RELEASED FOR MANUFACTURING, FINAL INSPECTION & SHIPPING

NPS	REF NO	ØA	B	C	D	E	ØF	ØG	ØH	J	Cv	WT (LB)
2.5	8840-102	1.75	13.00	22.12	24.62	27.75	1.25	1.75	14.00	2.94	200	215
3	8840-092	2.13	14.50	22.10	24.71	30.50	1.25	1.75	20.00	2.81	300	229
4	8850-055	2.63	18.00	23.18	26.19	37.50	1.25	1.75	20.00	3.69	460	290
DN											Kv	(KG)
65	8840-102	44	330	562	625	705	32	44	356	75	170	98
80	8840-092	54	368	561	628	775	32	44	508	71	255	104
100	8850-055	67	457	589	665	953	32	44	508	94	391	132

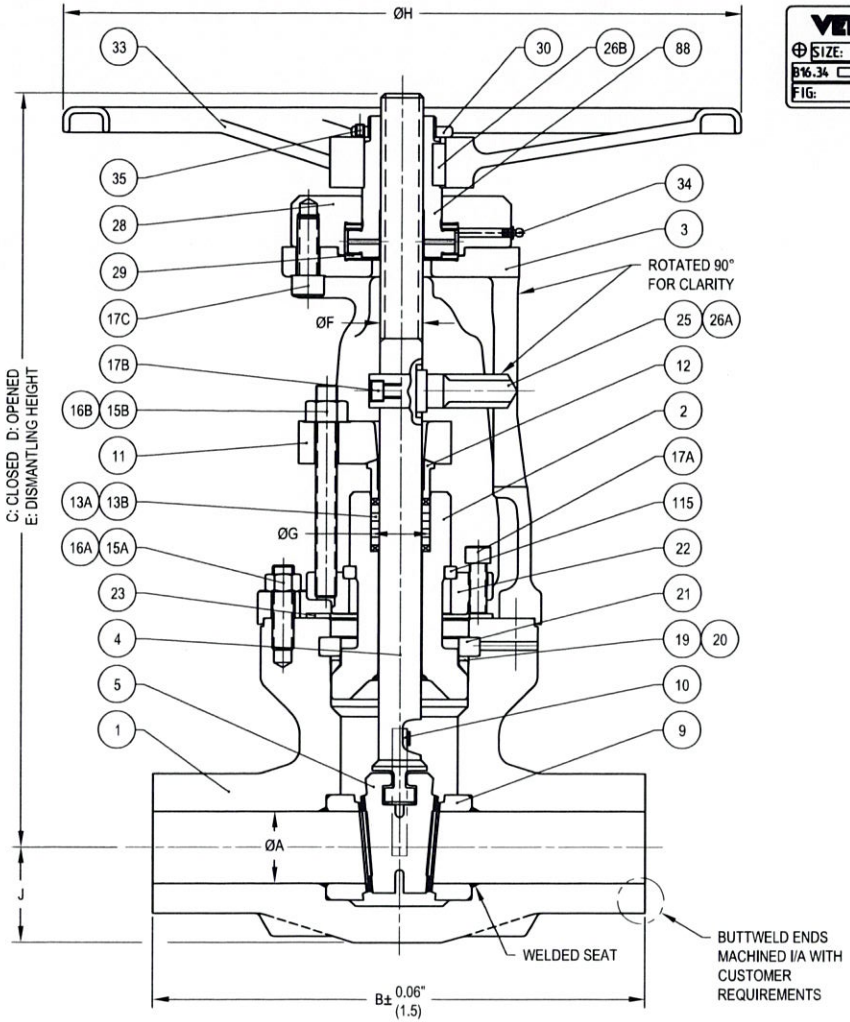

VELAN MADE IN

SIZE:	CLASS:		AO:
B16.34	BODY:	STEM:	SEAT:
FIG:			MOD:

66A NAME PLATE

"DISCLAIMER"

DUE TO THE POSSIBILITY OF DESIGN MODIFICATIONS, THIS DRAWING IS TO BE USED AS A GUIDELINE ONLY. VELAN WILL NOT ACCEPT ANY LIABILITY FOR MISMATCH BETWEEN THIS DRAWING AND THE PRODUCT SUPPLIED.

MATERIAL LIST

PART	DESCRIPTION	QTY	MATERIAL	MATL SPEC	REMARKS
1	BODY	1	CS	ASTM A105	
2	BONNET	1	CS	ASTM A105	CoCr BACKSEAT
3	YOKE	1	WCB	ASTM A216	
4	STEM	1	410	ASTM A479	HDND
5	WEDGE	1	CS / WCB	ASTM A105 / A216	CoCr FACE
9	SEAT	2	CS / GR B	ASTM A105 / A106	CoCr FACE
10	WEDGE GUIDE	2	GR 70	ASTM A516	
11	PACKING FLANGE	1	WCB	ASTM A216	ALT: GR 70 / A516
12	GLAND BUSHING	1	CS	ASTM A36	
13A	PACKING RING (END)	2	BRAIDED GRAPHITE		
13B	PACKING RING (INT)	5	DIE FORMED FLEXIBLE GRAPHITE		
15A	STUD	6	GR B7	ASTM A193	2.5" & 3" QTY 4
15B	STUD	2	GR B7	ASTM A193	
16A	NUT	6	GR 2H	ASTM A194	2.5" & 3" QTY 4
16B	NUT	2	GR 2H	ASTM A194	
17A	HSH CAP SCREW	4	ALLOY STEEL	ASTM A574	SEE NOTE 3
17B	HSH CAP SCREW	1	ALLOY STEEL	ASTM A574	
17C	HSH CAP SCREW	4	ALLOY STEEL	ASTM A574	
19	GASKET	1	GRAPHITE		c/w SS END CAPS
20	SPACER RING	1	GR 4140	ASTM A322	
21	GASKET RETAINER	1	F6A, CL 4	ASTM A182	ALT: CA15 / A217
22	BONNET RETAINER	1	GR 70	ASTM A516	
23	BOLTING PLATE	1	GR 4140	ASTM A322	
25	TORQUE ARM	1	CS	ASTM A36	ALT: GR 70/A516
26A	KEY	1	GR 1040 / 1045	ASTM A108	
26B	KEY	1	GR 1040 / 1045	ASTM A108	
28	HOUSING COVER	1	CS	ASTM A36	ALT: GR 70/A516
29	BEARING	2	STEEL	COMMERCIAL	
30	HANDWHEEL NUT	1	MALL IRON	ASTM A47	
33	HANDWHEEL	1	MALL IRON	ASTM A47	
34	GREASE FITTING	1	STEEL	COMMERCIAL	
35	SET SCREW	1	ALLOY STEEL	ASTM A574	
66A	NAME PLATE	1	302 / 304	ASTM A167 / A240	
88	YOKE NUT	1	NI-RESIST	ASTM A439	TY D2C
115	SPLIT RING	1	F6A, CL 4	ASTM A182	ALT: 410 / A479 (HDND)

NOTES:
1. VALVES DESIGNED IN ACCORDANCE WITH ASME B16.34.
2. DIMENSIONS IN PARENTHESIS ( ) ARE IN MM.
3. 'HOT TORQUING' OF BOLTING REQUIRED IN ACCORDANCE WITH SECTION 2.8 OF INSTRUCTION MANUAL IOM-FPSM-03-12.

DVB - V691

REV	REVISION DESCRIPTION	DRAWN	APVD	IR CERT
H	UPDATED TO LATEST MATERIAL & DESIGN STANDARDS.	T.RAJ 2022-04-19	C.ULLEY 2022-05-09	M.BOUCHARD 2022-05-10

YYYY-MM-DD

CUST NAME

CUST ORDER NO

VELAN

PRESSURE SEAL GATE VALVE (FORGED)
BUTTWELD CONNECTIONS

VELAN REF

SCALE NTS

NPS (DN) 2.5 - 4 (DN 65 - 100)

CLASS (PN) 2500 (PN 420)

THIS DOCUMENT AND ALL INFORMATION HEREIN IS THE PROPERTY OF VELAN. IT IS CONFIDENTIAL. SUBJECT TO RETURN UPON REQUEST AND SHALL NOT BE REPRODUCED OR IMPARTED TO A THIRD PARTY.
CE DOCUMENT ET TOUS LES RENSEIGNEMENTS QU'IL RENFERME SONT LA PROPRIÉTÉ DE VELAN. IL S'AGIT D'UN DOCUMENT CONFIDENTIEL. À REMETTRE SUR DEMANDE, QUI NE DOIT PAS ÊTRE COPIÉ OU TRANSMIS À UN TIERS.

DWG NUMBER
3B-4054P-02TS-02

REV H

SHT 1 OF 1

NPS	REF NO.	ØA	B±.06	C	D	E	ØF	ØG	ØH	J	K +.020 -.000	L	M	N	Cv	WEIGHT lb max
1/4	3320-128	0.50	4.00	7.7	8.1	9	0.53	0.88	6.0	1.30	0.555	0.38	1.5	2.0	2	12
3/8	3320-128	0.50	4.00	7.7	8.1	9	0.53	0.88	6.0	1.30	0.690	0.38	1.5	2.0	2	12
1/2	3320-128	0.50	4.00	7.7	8.1	9	0.53	0.88	6.0	1.30	0.855	0.38	1.5	2.0	3	12
3/4	3330-161	0.50	5.00	7.8	8.4	10	0.53	0.88	6.0	1.40	1.065	0.50	1.5	2.0	5	14
1	3340-111	0.75	6.00	9.3	10.0	11	.66	1.00	8.0	1.9	1.330	0.50	1.5	2.0	6	29
1 1/4	3360-126	1.25	7.00	10.1	11.0	13	.81	1.25	8.0	2.6	1.675	0.50	1.9	2.4	14	37
1 1/2	3360-126	1.25	7.00	10.1	11.0	13	.81	1.25	8.0	2.6	1.915	0.50	1.9	2.4	14	37
2	3370-122	1.50	9.00	11.0	12.3	13	.81	1.25	12.0	3.2	2.406	0.63	2.4	2.9	33	64

DN	REF NO.	ØA	B±2	C	D	E	ØF	ØG	ØH	J	K +0.50 -0	L	M	N	Kv	WEIGHT kg max
8	3320-128	13	102	196	206	229	13	22	152	33	14.10	10	38	51	1.7	5.5
10	3320-128	13	102	196	206	229	13	22	152	33	17.53	10	38	51	1.7	5.5
15	3320-128	13	102	196	206	229	13	22	152	33	21.72	10	38	51	2.6	5.5
20	3330-161	13	127	198	213	254	13	22	152	36	27.05	13	38	51	4.3	6.4
25	3340-111	19	152	236	254	279	17	25	203	48	33.78	13	38	51	5.1	13.2
32	3360-126	32	178	257	279	330	21	32	203	66	42.55	13	48	61	12.0	16.8
40	3360-126	32	178	257	279	330	21	32	203	66	48.64	13	48	61	12.0	16.8
50	3370-122	38	229	279	312	330	21	32	305	81	61.11	16	61	74	28.3	29.1

MATERIAL LIST

PART	DESCRIPTION	QTY	MATERIAL	MATL SPEC	REMARKS
1	BODY	1	A105N & CoCr	ASTM A105	
2	BONNET	1	A105N	ASTM A105	
4	STEM	1	410	ASTM A479	HARDENED
6	DISC	1	CA15	ASTM A217	HARDENED
11	PACKING FLANGE	1	CS	ASTM A105	
12	GLAND BUSHING	1	416	ASTM A582	
13A	PACKING RING	2	BRAIDED GRAPHITE		
13B	PACKING RING	4	DIE-FORMED FLEXIBLE GRAPHITE		
15	STUD	2	GR B6	ASTM A193	
16A	NUT	4	GR 2H	ASTM A194	
16B	NUT	1	CS CD PLD		COMMERCIAL
19	GASKET	1	304 & GRAPH		COMMERCIAL
27	YOKE BUSHING	1	AL BRZ C64200	ASTM B150	HR50 or 416, A582
33	HANDWHEEL	1	MALL IRON	ASTM A47	OR DUCTILE IRON, A536
56	CAP SCREW	4	GR B7	ASTM A193	
66A	NAME PLATE	1	ALUM / 302-304	COML / ASTM A240	OR A167
66B	TAG PLATE	1	302-304	ASTM A240	OR A167

NOTE: 1. VALVE DESIGNED IN ACCORDANCE WITH ASME B16.34

ATT - V527 - 4 / B

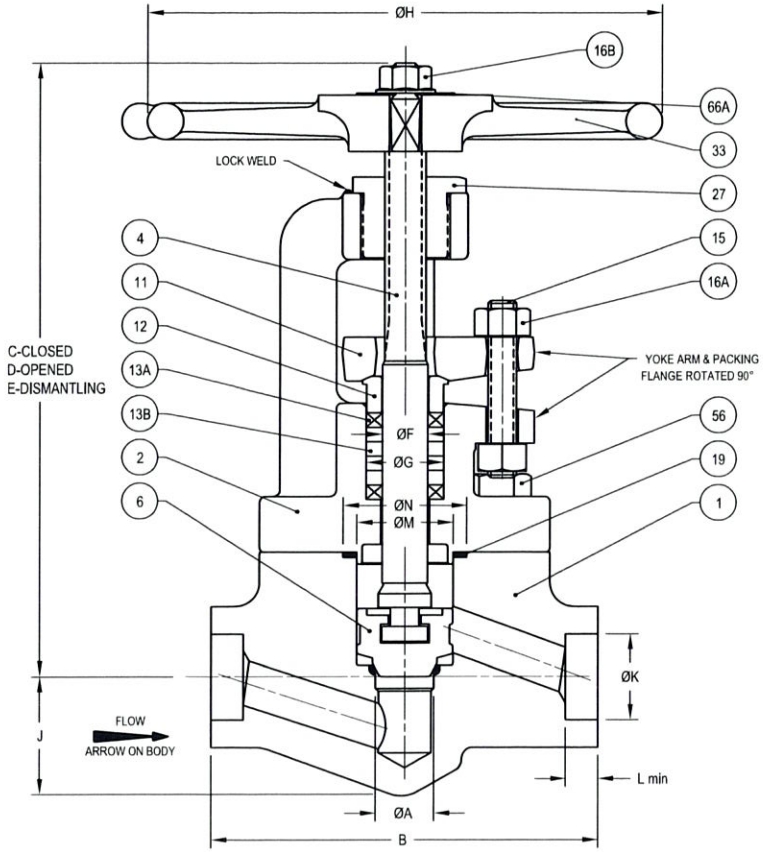

66B TAG PLATE
ATTACHED WITH SS WIRE

"DISCLAIMER"
DUE TO THE POSSIBILITY OF DESIGN MODIFICATIONS THIS DRAWING IS TO BE USED AS A GUIDELINE ONLY. VELAN WILL NOT ACCEPT ANY LIABILITY FOR MISMATCH BETWEEN THIS DRAWING AND THE PRODUCT SUPPLIED.

REV	REVISION DESCRIPTION	DRAWN	APVD	IR CERT
E	UPDATED TO LATEST MATERIAL AND DESIGN STANDARDS.	N CARRIERO 2013-08-15	L NITTI 2013-08-19	M BOUCHARD 2013-08-21

YYYY-MM-DD

CUST NAME

CUST ORDER NO

PROJECT:

VELAN

BOLTED BONNET GLOBE VALVE

SOCKET WELD CONNECTION

VELAN REF: SEE TABLE | SCALE: NTS | NPS (DN): 1/4 - 2" (DN 8 - 50) | CLASS (PN): 1500 (PN 250)

THIS DOCUMENT AND ALL INFORMATION HEREIN IS THE PROPERTY OF VELAN. IT IS CONFIDENTIAL, SUBJECT TO RETURN UPON REQUEST AND SHALL NOT BE REPRODUCED OR IMPARTED TO A THIRD PARTY.
CE DOCUMENT ET TOUS LES RENSEIGNEMENTS QU'IL RENFERME SONT LA PROPRIÉTÉ DE VELAN. IL S'AGIT D'UN DOCUMENT CONFIDENTIEL, À REMETTRE SUR DEMANDE, QUI NE DOIT PAS ÊTRE COPIÉ OU TRANSMIS À UN TIERS.

DWG NUMBER **1W-3074B-02TY-01** | REV E | SHT 1 OF 1

NPS	REF NO.	ØA	B±.06	C	D	E	ØF	ØG	ØH	J	K +.020 -.000	L	M	N	R	Cv	WEIGHT lb max
1/4	3320-130	0.36	3.13	4.6	4.9	9	.35	.56	2.5	0.63	0.555	0.38	1.1	1.4	3	2.2	3.6
3/8	3320-130	0.36	3.13	4.6	4.9	9	.35	.56	2.5	0.63	0.690	0.38	1.1	1.4	3	2.2	3.6
1/2	3320-130	0.36	3.13	4.6	4.9	9	.35	.56	2.5	0.63	0.855	0.38	1.1	1.4	3	2.2	3.6
3/4	3330-143	0.50	3.25	6.6	7.1	11	0.53	0.88	4.0	0.80	1.065	0.50	1.5	2.0	4	4	5.9
1	3340-086	0.75	3.50	6.7	7.3	11	0.53	0.88	4.0	1.1	1.330	0.50	1.5	2.0	4	6	6.7
1 1/4	3360-108	1.25	5.00	8.1	8.9	12	0.59	1.00	6.0	1.5	1.675	0.50	2.1	2.6	4	14	18
1 1/2	3360-108	1.25	5.00	8.1	8.9	12	0.59	1.00	6.0	1.5	1.915	0.50	2.1	2.6	4	14	16
2	3370-101	1.50	8.00	10.4	11.2	15	0.66	1.00	8.0	2.2	2.406	0.63	2.4	2.8	4	33	30

DN	REF NO.	ØA	B±2	C	D	E	ØF	ØG	ØH	J	K +0,50 -0	L	M	N	R	Kv	WEIGHT kg max
8	3320-130	9	80	117	124	229	9	14	64	16	14.10	10	28	36	3	1.9	1.6
10	3320-130	9	80	117	124	229	9	14	64	16	17.53	10	28	36	3	1.9	1.6
15	3320-130	9	80	117	124	229	9	14	64	16	21.72	10	28	36	3	1.9	1.6
20	3330-143	13	83	168	180	279	13	22	102	20	27.05	13	38	51	4	3.4	2.7
25	3340-086	19	89	170	185	279	13	22	102	28	33.78	13	38	51	4	5.1	3.0
32	3360-108	32	127	206	226	305	15	25	152	38	42.55	13	53	66	4	12.0	8.2
40	3360-108	32	127	206	226	305	15	25	152	38	48.64	13	53	66	4	12.0	7.3
50	3370-101	38	203	264	284	381	17	25	203	56	61.11	16	61	71	4	28.3	13.6

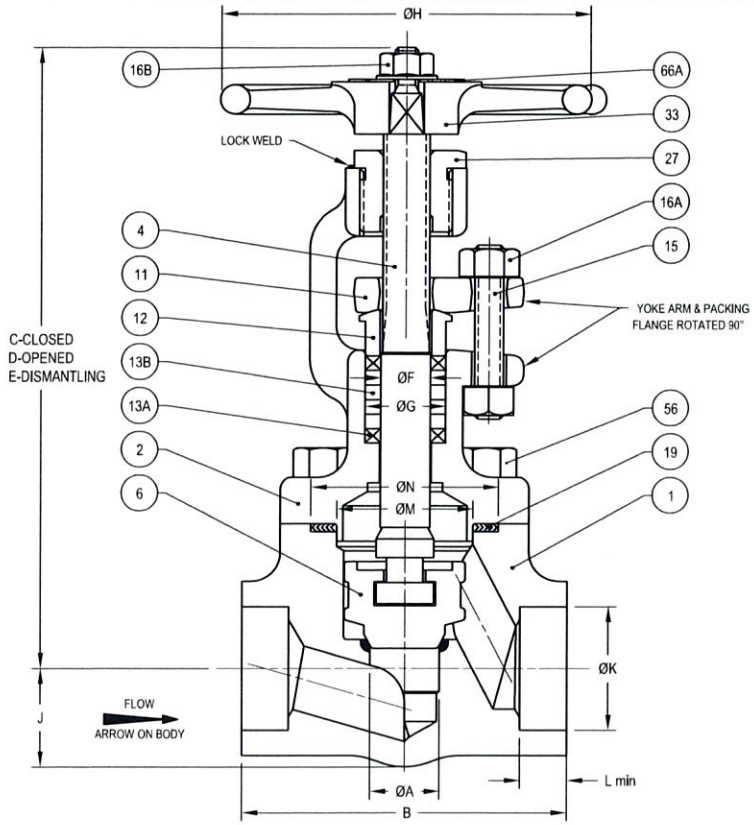

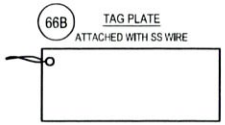

MATERIAL LIST					
PART	DESCRIPTION	QTY	MATERIAL	MATL SPEC	REMARKS
1	BODY	1	A105N & CoCr	ASTM A105	
2	BONNET	1	A105N	ASTM A105	
4	STEM	1	410	ASTM A479	HARDENED
6	DISC	1	CA15	ASTM A217	HARDENED
11	PACKING FLANGE	1	CS	ASTM A105	
12	GLAND BUSHING	1	416	ASTM A582	
13A	PACKING RING	2	BRAIDED GRAPHITE		
13B	PACKING RING	R	DIE-FORMED FLEXIBLE GRAPHITE		
15	STUD	2	GR B6	ASTM A193	
16A	NUT	4	GR 2H	ASTM A194	
16B	NUT	1	CS CD PLD		COMMERCIAL
19	GASKET	1	304 & GRAPH		COMMERCIAL
27	YOKE BUSHING	1	AL BRZ C64200	ASTM B150	HR50 or 416,A582
33	HANDWHEEL	1	MALL IRON	ASTM A47	OR DUCTILE IRON, A536
56	CAP SCREW	4	GR B7	ASTM A193	
66A	NAME PLATE	1	ALUM / 302-304	COML / ASTM A240	OR A167
66B	TAG PLATE	1	302-304	ASTM A240	OR A167

NOTE: 1. VALVE DESIGNED IN ACCORDANCE WITH ASME B16.34

3ATS-V505
3ATS-V506
3ATS-V507
3ATS-V510

"DISCLAIMER"

DUE TO THE POSSIBILITY OF DESIGN MODIFICATIONS THIS DRAWING IS TO BE USED AS A GUIDELINE ONLY. VELAN WILL NOT ACCEPT ANY LIABILITY FOR MISMATCH BETWEEN THIS DRAWING AND THE PRODUCT SUPPLIED.

REV	REVISION DESCRIPTION	DRAWN	APVD	IR CERT
F	UPDATED TO LATEST MATERIAL AND DESIGN STANDARDS.	NCARRIERO 2013-08-26	L NITTI 2013-08-27	M BOUCHARD 2013-08-27

YYYY-MM-DD

CUST NAME

CUST ORDER NO

PROJECT:

VELAN

BOLTED BONNET GLOBE VALVE

SOCKET WELD CONNECTION

VELAN REF: SEE TABLE | SCALE: NTS | NPS (DN): 1/4 - 2" (DN 8 - 50) | CLASS (PN): 800 (PN 140)

THIS DOCUMENT AND ALL INFORMATION HEREIN IS THE PROPERTY OF VELAN. IT IS CONFIDENTIAL. SUBJECT TO RETURN UPON REQUEST AND SHALL NOT BE REPRODUCED OR IMPARTED TO A THIRD PARTY.
CE DOCUMENT ET TOUS LES RENSEIGNEMENTS QU'IL RENFERME SONT LA PROPRIÉTÉ DE VELAN. IL S'AGIT D'UN DOCUMENT CONFIDENTIEL. À REMETTRE SUR DEMANDE. QUI NE DOIT PAS ÊTRE COPIÉ OU TRANSMIS À UN TIERS.

DWG NUMBER: 1W-2074B-02TY-1C

REV F

SHT 1 OF 1

CLASS 300 / PN 50

NPS	REF. NO.	ØA	BW	C	D	E	ØF	ØG	ØH	J	Cv	WT Lb
2	9902-000	2.00	8.50	12.94	15.31	20.06	0.75	1.25	8	2.16	260	46
2 1/2	9902-001	2.50	9.50	13.59	16.47	21.73	0.75	1.25	8	2.31	420	55
3	9911-001	3.00	11.12	16.53	20.22	26.38	0.87	1.37	10	3.10	625	90
4	9920-001	4.00	12.00	19.63	23.90	30.95	1.00	1.50	10	3.75	1150	136
6	9929-000	6.00	15.87	25.88	32.31	40.38	1.25	1.87	14	5.22	2650	245
8	9938-001	8.00	16.50	31.47	40.42	49.64	1.37	2.00	18	6.31	4850	415
10	9947-000	10.00	18.00	38.19	48.81	59.49	1.50	2.25	20	7.37	7750	646
12	9956-001	12.00	19.75	45.12	58.31	69.92	1.62	2.37	20	8.94	11500	900
DN											Kv	Kg
50	9902-000	50.8	215.9	329	389	510	19.1	31.8	203.2	54.9	221	21
65	9902-001	63.5	241.3	345	418	552	19.1	31.8	203.2	58.7	357	25
80	9911-001	76.2	282.4	420	514	670	22.1	34.8	254.0	78.7	531	41
100	9920-001	101.6	304.8	499	607	786	25.4	38.1	254.0	95.3	978	62
150	9929-000	152.4	403.1	657	821	1026	31.8	47.5	355.6	132.6	2253	111
200	9938-001	203.2	419.1	799	1027	1261	34.8	50.8	457.2	160.3	4123	188
250	9947-000	254.0	457.2	970	1240	1511	38.1	57.2	508.0	187.2	6588	293
300	9956-001	304.8	501.7	1146	1481	1776	41.1	60.2	508.0	227.1	9775	409

DETAIL #1: BUTTWELD END MACHINING AS PER (ASME B16.25 Fig. 2a & 2b)

NPS	SCH	ØBA	ØBB	BC	BD
2	STD/40	2.38	2.067	.231	.308
2 1/2	STD/40	2.88	2.469	.305	.406
3	STD/40	3.50	3.068	.324	.432
4	STD/40	4.50	4.026	.356	.474
6	STD/40	6.62	6.065	.420	.560
8	STD/40	8.62	7.981	.483	.644
10	STD/40	10.75	10.020	.548	.730
12	STD	12.75	12.000	.563	.750
12	40	12.75	11.938	.609	.812
DN					
50	STD/40	60.5	52.5	5.9	7.8
65	STD/40	73.0	62.7	7.7	10.3
80	STD/40	88.9	78.0	8.2	11.0
100	STD/40	114.3	102.0	9.0	12.0
150	STD/40	168.3	154.0	10.7	14.2
200	STD/40	219.1	203.0	12.3	16.4
250	STD/40	273.0	254.5	13.9	18.5
300	STD	323.8	305.0	14.3	19.1
300	40	323.8	303.0	15.5	20.6

MATERIAL LIST (02TS-300)

PART	DESCRIPTION	QTY	MATERIAL	MATL. SPEC.	REMARKS
1	BODY	1	WCB	ASTM A216	
2	BONNET	1	WCB	ASTM A216	
4	STEM	1	410	ASTM A479	HARDENED
5	WEDGE	1			
			WCB	ASTM A216	CoCr FACE
9	SEAT	2	CS / GR B	ASTM A105/A106	CoCr FACE
11	PACKING FLANGE	1	CS	ASTM A105	
12	GLAND BUSHING	1	CS	ASTM A108	
13A	PACKING RING	2	BRAIDED GRAPHITE		
13B	PACKING RING	3	DIE-FORMED FLEXIBLE GRAPHITE		
15A	GLAND STUD	2	GR B7	ASTM A193	
15B	BODY/BONNET STUD	-	GR B7	ASTM A193	
16A	GLAND NUT	2	GR 2H	ASTM A194	NPS 2, 2.5 (DN 50, 65) QTY. 6
16B	BODY/BONNET NUT	-	GR 2H	ASTM A194	
18	BACKSEAT	1	410	ASTM A479	HARDENED
19	GASKET	1	316L or 347/GRAPHITE	SPIRAL WOUND	
26	KEY	1	1040 - 1045	ASTM A108	
27	YOKE BUSHING	1	CS	ASTM A108	
29A	BEARING	1	TORRINGTON	NTA - 4458	NPS 10 - 12 (DN 250 - 300)
29B	THRUST RACE	2	TORRINGTON	TRA - 4458	
30	HANDWHEEL NUT	1	MALL. IRON	ASTM A47	
33	HANDWHEEL	1	DUCTILE IRON	ASTM A536	
34	GREASE FITTING	1	1743 - B	ALEMITE	OR EQUAL
38	GLAND EYEBOLT	2	GR B	ASTM A307	NPS 3 - 12 (DN 80 - 300)
39	GROOVE PIN	2	CS	ASTM A108	NPS 3 - 12 (DN 80 - 300)
57	WASHER	2	CS	SAE TYPE	
61	SPRING PIN	1	1070 - 1095	ASME B18.8.2	1/8" DIA. x 3/4" LG
63	PACKING SPACER	1	CS	ASTM A108	
66A	NAME PLATE	1	302-304	ASTM A240	
66B	TAG PLATE	1	302-304	ASTM A240	OPTIONAL
66D	CE NAME PLATE	1	302-304	ASTM A240	
67	RIVET	2	302-304	ASTM A493	ALT. SPOTWELDED
88	STEM NUT	1	TYPE D - 2C	ASTM A439	

NOTES:
1) VALVES DESIGN IN ACCORDANCE WITH ASME B16.34, ISO 10434 AND API 600.
2) THE "CE" MARK SHALL BE AFFIXED TO THE VALVE FOR THE COUNTRY WHERE APPLICABLE.

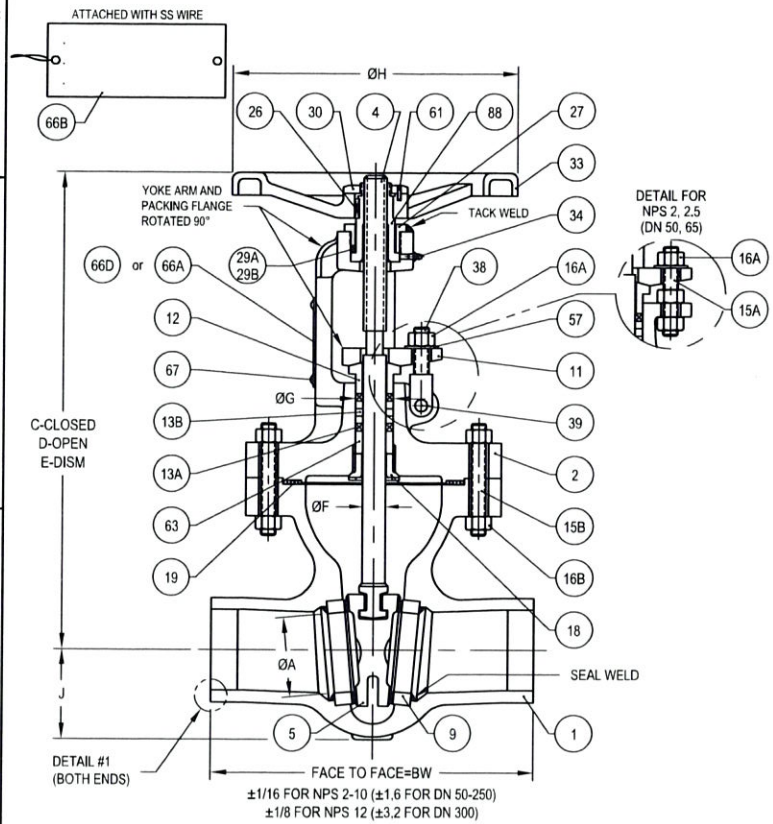

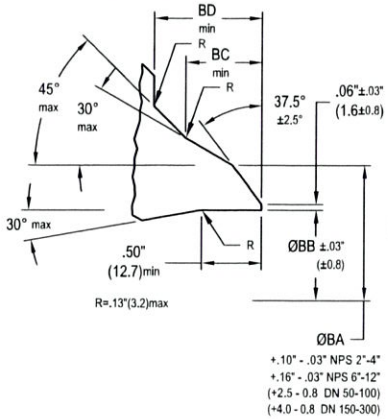

3A1-V503

REV	DESCRIPTION	DATE	DWN	APVD	IR CERT

VELAN ORDER NO:
CUSTOMER: ORDER NO:
PROJECT: JOB NO:

VELAN

NPS 2-12 / DN 50-300
(BUTTWELD ENDS)
CAST STEEL GATE VALVES

CLASS 300 / PN 50

DRAWN : C.A. 93-09-20
APVD : J.R. 13-07-19
IND REV CERTIFIED : J.D. 13-07-19
DWG NO : 4B-1064C-02TS-01
SHEET 1 OF 1
REV. N DATE: 13-07-19

MASTER DWG: 4B-1064C-02TS-01

TERMS AND CONDITION
Lampiran

SYARAT - SYARAT DAN KONDISI

KETENTUAN UMUM

Singkatan dan istilah umum :

"***Purchase Order*/PO**" adalah Surat Pesanan Pembelian (*Purchase Order* atau PO).
"**ASET OPERATOR**" adalah PT Komipo Pembangkitan Jawa Bali (PT. KPJB)
"**PLN TJB**" adalah PT PLN (Persero) Unit Induk Pembangkitan Tanjung Jati B.
"**PPN**" adalah Pajak Pertambahan Nilai.

1. SURAT MENYURAT

Setiap surat menyurat harus menggunakan Kop Surat Perusahaan yang mencantumkan Nomor *Purchase Order*/PO , Nomor Surat Penawaran, Tanggal dan ditandatangani di atas meterai oleh Penyedia Barang/Jasa (oleh Direktur atau yang dikuasakan berdasarkan Anggaran Dasar Perusahaan), dan dialamatkan kepada: **ASET OPERATOR**, Procurement, Jepara.
Korespondensi antara **ASET OPERATOR** dan Penyedia Barang/Jasa dapat dilaksanakan melalui surat, faksimili, atau *e-mail* dan ditujukan kepada alamat masing-masing Pihak sebagaimana yang tercantum dalam *Purchase Order*/PO.
Salah satu Pihak dapat mengganti alamat, nomor telepon, faksimili dan/atau *E-mail* dengan memberikan pemberitahuan terlebih dahulu kepada Pihak lainnya.

2. PROSES PENGADAAN

Proses Pengadaan diadakan dengan sistem yang diputuskan oleh **ASET OPERATOR Procurement** dan **PLN TJB,** dimana prosedur yang berlaku yaitu sebagai berikut:

2.1 Penyedia Barang / Jasa yang diundang untuk Pengadaan adalah yang telah terdaftar di daftar Penyedia Barang/Jasa **ASET OPERATOR** dan telah disetujui oleh **PLN TJB** dengan diterbitkan "SAP CODE" oleh **PLN TJB.**

2.2 Menyerahkan Jaminan Penawaran untuk Surat Penawaran di atas Rp.500,000,000,- (Lima Ratus Juta Rupiah) dan/atau dipersyaratkanpada Undangan Pengadaan Barang / Jasa dengan nilai jaminan minimal 1% (satu persen) dan maksimal 3% (tiga persen) dari Harga Penawaran dari Penyedia Barang/Jasa termasuk PPN sesuai peraturan yang berlaku, kepada **ASET OPERATOR** dengan masa berlaku adalah 90 (Sembilan Puluh) hari kalender terhitung dari tanggal yang tertera di Surat Penawaran Harga. Jaminan Penawaran Harus diterbitkan oleh Bank sesuai dengan Daftar Penyedia Jaminan Terseleksi (DPJT) PLN yang telah disetujui oleh **ASET OPERATOR** dan/atau **PLN TJB**.

2.3 Penyedia Barang/Jasa wajib memenuhi persyaratan yang diminta oleh **ASET OPERATOR Procurement** dan tercantum dalam Surat Penawaran Harga,yaitu sebagai berikut:

2.3.1 Jadwal Pengiriman/pekerjaan yang diajukan dalam Surat Penawaran Harga adalah dalam hitungan **"HARI KALENDER atau TANGGAL yang disepakati"**.

2.3.2 Sertifikat dan/atau dokumen lainnya yang dipersyaratkan dalam permintaan barang/jasa yang akan diserahkan, maka harus tercantum dalam Surat Penawaran Harga dan itu adalah **"SERTIFIKAT/DOKUMEN ASLI"**, kecuali ada ketentuan dan persetujuan lain yang disepakati Para Pihak (Penyedia Barang/Jasa dan **ASET OPERATOR Procurement**).

2.3.3 Harga Yang ditawarkan adalah dalam **"RUPIAH"** sesuai dengan peraturan yang berlaku, kecuali ada ketentuan dan persetujuan lain yang disepakati Para Pihak (Penyedia Barang/Jasa dan **ASET OPERATOR Procurement**).

2.3.4 Surat Penawaran Harga yang diserahkan ke **ASET OPERATOR Procurement** harus menggunakan kop surat resmi perusahaan, bertanggal, bermeterai dan ditandatangani oleh Penyedia Barang/Jasa (oleh Direktur atau yang dikuasakan berdasarkan Anggaran Dasar Perusahaan).

2.3.5 Masa berlaku Surat Penawaran Harga adalah 90 (Sembilan Puluh) Hari Kalender sejak tanggal Surat Penawaran Harga dibuat.

2.3.6 Syarat dan Kondisi penyerahan barang/jasa adalah **"DDP Tanjung Jati B"** *(incoterms* 2000), kecuali ada ketentuan dan persetujuan lain yang disepakati Para Pihak (Penyedia Barang/Jasa dan **ASET OPERATOR Procurement**).

2.3.7 Syarat dan Kondisi Pembayaran adalah 45 (empat puluh lima) Hari Kalender sejak barang/atau bukti penyelesaian pekerjaan dan dokumen lainnya yang dipersyaratkan dalam *Purchase Order*/PO lengkap diterima oleh **ASET OPERATOR** dan **PLN TJB.**

2.3.8 Penyedia Barang/Jasa dipersyaratkan mencantumkan kesanggupan untuk menerbitkan **"Surat Pernyataan Jaminan/*Warranty Letter*"**, yang menyatakan bahwa barang yang dikirimkan adalah Asli, Baru dan Tidak ada cacat. *Purchase Order*/PO lengkap diterima oleh **ASET OPERATOR** dan dapat digunakan, dan ditandatangani di atas meterai oleh Penyedia Barang/Jasa (oleh Direktur atau yang dikuasakan berdasarkan Anggaran Dasar Perusahaan). Jika dipersyaratkan dalam PO

2.4 Surat Penawaran Harga dan Dokumen pengadaan lainnya yang telah diterima oleh **ASET OPERATOR Procurement** adalah mutlak milik **ASET OPERATOR Procurement** dan keputusan yang dibuat oleh **ASET OPERATOR Procurement Komite** adalah mutlak dan tidak dapat diganggu gugat.

2.5 Adapun Syarat dan Ketentuan lainnya yang ditetapkan terpisah adalah satu kesatuan dari Syarat –Syarat dan Kondisi pada lampiran 2.

3. PERSETUJUAN *PURCHASE ORDER*/PO

Sebagai konfirmasi persetujuan Pesanan atau syarat-syarat *Purchase Order*/PO, Nomor Referensi Rekanan wajib menandatangani Surat *Purchase Order*/PO di atas meterai yang cukup pada kolom yang tersedia dan mengembalikan kepada Procurement **ASET OPERATOR.**

3.1 ***PROSES PURCHASE ORDER*/PO**

Proses*Purchase Order*/PO diberlakukan dalam tahap sebagai berikut:

3.1.1 *Purchase Order*/PO atas nama **PLN TJB** lebih besar dari Rp.500,000,000,- (Lima Ratus Juta Rupiah), maka Penyedia Barang/Jasa diwajibkan menyerahkan Jaminan Pelaksanaan ditujukan ke **PLN TJB**, bernilai minimal 5% (lima persen) dari total harga barang/ jasa yang tercantum dalam *Purchase Order*/PO termasuk PPN sesuai dengan peraturan yang berlaku.

3.1.2 *Purchase Order*/PO Asli yang telah lengkap ditandatangani oleh **ASET OPERATOR** atas sepengetahuan dan persetujuan **PLN TJB** terlebih dahulu, dan wajib ditandatangani di atas meterai oleh Penyedia Barang/Jasa (oleh Direktur atau yang dikuasakan berdasarkan Anggaran Dasar Perusahaan) dan dikembalikan kepada Procurement **ASET OPERATOR**.

3.1.3 *Aktivasi Surat Purchase Order*/PO adalah 7 (tujuh) Hari Kalender sejak *Purchase Order*/PO dikirimkan melalui surat tertulis dan/atau surat elektronik (surel/*email*) oleh Procurement **ASET OPERATOR**.

3.1.4 *Jangka* Waktu berlakunya *Purchase Order*/PO ditetapkan dalam *Purchase Order*/PO, pada kolom **"*Start Date*"** dan **"*End Date*"**.

3.1.5 *Pada* ketentuan *Pasal* 3.1.1 dimana **ASET OPERATOR** akan mengirimkan surat "*Appointment of awarded Supplier*" melalui surat tertulis dan/atau Surat Elektronik (surel/*email*) kepada Penyedia Barang/Jasa,dan selambat-lambatnya dalam waktu 14 (empat belas) Hari Kalender setelah tanggal dikirimkan surat "*Appointment of awarded Supplier*", maka Jaminan Pelaksanaan harus diterima oleh Procurement **ASET OPERATOR**, apabila telah melewati jangka waktu yang telah ditetapkan dan pihak Penyedia Barang/Jasa belum memberikan Jaminan Pelaksanaan, maka **ASET OPERATOR** mempunyai hak membatalkan perikatan hukum (*Purchase Order*/PO) dengan Penyedia Barang/Jasa. Penyedia Barang/Jasa dianggap mengundurkan diri dan Jaminan Penawaran dicairkan tanpa syarat. Penyedia Barang/Jasa dianggap telah melakukan Wanprestasi dan akan dikenakan sanksi sesuai dengan peraturan yang berlaku di **ASET OPERATOR** dan **PLN TJB**.

3.2 ***ASET* OPERATOR** dan Penyedia Barang/Jasa sepakat dalam hal **ASET OPERATOR** membatalkan *Purchase Order*/PO maka **ASET OPERATOR** dan **PLN TJB** tanpa terkecuali dibebaskan dari segala bentuk gugatan dan laporan hukum, sanksi, ganti rugi, penggantian biaya-biaya maupun ongkos-ongkos apapun sehingga Penyedia Barang/Jasa tidak memiliki hak dan wewenang untuk menuntut pertanggungjawaban apapun lagi dari **ASET OPERATOR** dan **PLN TJB**.

3.3 *Purchase Order*/PO dan Ketentuan lainnya yang ditetapkan terpisah adalah satu kesatuan dari Syarat –Syarat dan Kondisi lampiran 2.

4. JANGKA WAKTU PELAKSANAAN

Jangka Waktu Pelaksanaan adalah Jangka Waktu yang tertera dalam *Purchase Order*/PO sesuai pada ketentuan Pasal 3.1.4, kecuali adanya pengakhiran atau perpanjangan berdasarkan kesepakatan Para Pihak.

5. PERPANJANGAN WAKTU PELAKSANAAN

Setiap perpanjangan waktu pelaksanaan akan diterbitkan Amendemen *Purchase Order*/PO dengan Jangka Waktu yang disepakati Para Pihak.

6. PERUBAHAN *PURCHASE ORDER*/PO *(AMENDMENT PO)*

Setiap perubahan atas *Purchase Order*/PO mengenai Masa berlaku *Purchase Order*/PO, sebagaimana ketentuan pada Pasal 3.1.4 dan syarat-syarat dan kondisi lain hanya akan mengikat apabila disetujui secara tertulis dari **ASET OPERATOR** atas nama **PLN TJB** dengan diterbitkannya *Amendment PO* yang diterbitkan 2 (dua) rangkap yang masing - masing rangkap ditandatangani diatas meterai oleh **ASET OPERATOR** dan Penyedia Barang/Jasa.

7. BARANG-BARANG

7.1 Semua barang yang dipasok/disuplai harus sesuai dengan perincian yang tercantum dalam *Purchase Order*/PO.

7.2 Penyimpangan dari ketentuan-ketentuan di atas tidak diperkenankan tanpa persetujuan tertulis/tanpa *Amendment PO* dari **ASET OPERATOR**.

8. KEMASAN

Kemasan harus dibuat kuat (dalam wujud kayu atau karton) dan layak laut atau udara sesuai dengan standar yang berlaku bagi kemasan. Semua harga bahan kemasan telah termasuk dalam harga yang telah disetujui. Pada setiap kemasan harus dicantumkan nama barang.

9. PEMERIKSAAN

9.1 Pemeriksaan sebelum pengapalan: apabila pemeriksaan sebelum pengapalan diperlukan, maka **ASET OPERATOR** dan/atau **PLN TJB** akan melakukan pemeriksaan barang di tempat Penyedia Barang/Jasa atau tempat lain yang disetujui Para Pihak.

9.2 Barang akan diperiksa pada waktu penyerahan dilaksanakan setelah lengkap dengan dokumen yang dipersyaratkan pada *Purchase Order*/PO. Barang yang tidak memenuhi syarat-syarat yang ditentukan dalam *Purchase Order*/PO akan dikembalikan kepada Penyedia Barang/Jasa, dan semua biaya dan kerugian akan ditimbulkan menjadi risiko dan tanggung jawab Penyedia Barang/Jasa.

10. SERTIFIKASI

Sertifikat untuk barang (-barang) tertentu yang ditetapkan oleh **ASET OPERATOR** dan **PLN TJB** adalah sebagai berikut:

- Sertifikat Asal Usul Barang (*Certificate of Origin*/COO);
- Sertifikat dari Pabrikan (Certificate of Manufacture/COM);
- Surat Keaslian Barang;
- Sertifikat Hasil Uji Pabrik (Factory *Acceptance Test Certificate*);
- Salinan Dokumen Impor Barang (Copy *Bill of Lading*);
- Sertifikat Analisa (*Certificate of Analysis*/COA);

ataupun dokumen-dokumen pendukung lainnya (sebagaimana dipersyaratkan khusus di *Purchase Order*/PO.

11. PENYERAHAN

11.1 Penyedia Barang/Jasa harus menyerahkan barang (-barang) dalam jangka waktu dan tempat sesuai dengan syarat-syarat yang telah ditentukan dalam *Purchase Order*/PO.

11.2 Dalam jangka waktu paling lambat 7 (tujuh) Hari Kalender sebelum pengiriman barang (-barang), Penyedia Barang/Jasa harus memberitahukan **ASET OPERATOR** mengenai jadwal pengiriman.

11.3 Waktu Penyerahan barang(-barang) dihitung efektif sejak 7 (tujuh) Hari Kalender sejak *Purchase Order*/PO dikirimkan melalui surat tertulis dan/atau Surat Elektronik (surel/ *email*) oleh Procurement **ASET OPERATOR** ditambah jangka waktu pengiriman yang tercantum pada *Purchase Order*/PO sebagaimana ketentuan pada Pasal 3.1.5 dan lengkap disertai dengan penyerahan dokumen pendukung yang dipersyaratkan dalam *Purchase Order*/PO.

12. DENDA SANKSI

12.1 Sanksi atas pencairan Jaminan Penawaran tanpa syarat apabila Penyedia Barang/Jasa membatalkan *Purchase Order*/PO secara sepihak, tanpa persetujuan **ASET OPERATOR** dan **PLN TJB**, sebagaimana ketentuan pada Pasal 2.2 dan Pasal 3.1.6. Penyedia Barang/Jasa dianggap telah melakukan Wanprestasi dan mendapatkan sanksi *blacklist* di lingkungan **ASET OPERATOR** dan **PLN TJB** minimal 2 (dua) tahun.

12.2 Denda atas keterlambatan menyelesaikan pekerjaan atau memasok Barang adalah setiap hari keterlambatan dikenakan 1/1000 (satu per seribu) dengan maksimal denda keterlambatan adalah 5% (lima persen) dari total nilai *Purchase Order*/PO belum termasuk PPN sesuai dengan peraturan yang berlaku dan/atau sama dengan maksimal keterlambatan pengiriman maksimal adalah 50 (lima puluh) Hari Kalender, kecuali ada kesepakatan lain antara Para Pihak. Serta melakukan pemotongan pembayaran kepada Penyedia Barang/Jasa dengan menggunakan nilai denda yang sudah ditetapkan **ASET OPERATOR** tersebut sebagai dasar pemotongan.

12.3 Batas maksimal Penyedia Barang/Jasa dalam keterlambatan adalah 3 (tiga) *Purchase Order*/PO dan Penyedia Barang/Jasa akan di tangguhkan ("*suspend*") atau tidak dapat turut serta dalam proses pengadaan berikutnya. Pemberian Penangguhan ("*suspend*") kepada Penyedia Barang/Jasa adalah hak mutlak **ASET OPERATOR** atas persetujuan **PLN TJB**, dan tanpa pemberitahuan resmi kepada Penyedia Barang/Jasa.

12.4 Penyedia Barang/Jasa tidak dapat membatalkan *Purchase Order*/PO sepihak kepada **ASET OPERATOR** dan/atau **PLN TJB**. Bila Penyedia Barang/Jasa tidak sanggup menyerahkan atau menyelesaikan pekerjaannya dalam waktu yang telah ditentukan, **ASET OPERATOR** dan/atau **PLN TJB** sebagaimana ketentuan pada Pasal 11.3, maka **ASET OPERATOR** memiliki hak dan wewenang penuh untuk:

12.4.1 Mengenakan denda maksimal sebesar 5% (lima persen) dari Total Nilai pada *Purchase Order*/PO atau mencairkan Jaminan Pelaksanaan tanpa syarat;

12.4.2 Dan/ Atau memesan barang/ jasa tersebut kepada sumber lain dan bila ada kelebihan harga yang dibayarkan **ASET OPERATOR** maka Penyedia Barang/Jasa wajib menanggung kelebihan harga tersebut;

12.4.3 Penyedia Barang/Jasa dianggap telah melakukan Wanprestasi dan mendapatkan sanksi *black list* di lingkungan **ASET OPERATOR** dan **PLN TJB** minimal 2 (dua) tahun disertai dengan membatalkan atau mengakhiri PO beserta pengakhiran ikatan Kerjasama denganPenyedia Barang/Jasa.

12.5 Denda atau Sanksi dapat diabaikan dan/atau dihilangkan apabila keterlambatan atas suatu Pengadaan Barang atau Jasa yang dianggap oleh **ASET OPERATOR** dan/ atau **PLN TJB** adalah dikategorikan sebagai suatu "*Force Majeure*" sebagaimana ketentuan pada Pasal 16.

13. TAHAPAN SURAT PEMBERITAHUAN, PERINGATAN, DAN PEMUTUSAN *PURCHASE ORDER*/PO KARENA WANPRESTASI

13.1 Peristiwa-peristiwa yang digolongkan sebagai Wanprestasi adalah:

a. Peristiwa Wanprestasi yang mengakibatkan *Purchase Order*/PO berakhir tanpa melalui surat peringatan dari **ASET OPERATOR** terhadap Penyedia Barang/Jasa adalah sebagai berikut:

i. Penyedia Barang/Jasa terbukti melakukan tindak pidana antara lain adanya pemalsuan surat/dokumen, praktek korupsi, penyuapan, pemberian gratifikasi, persekongkolan, kecurangan dan pemalsuan yang berkaitan dengan proses pengadaan, *Purchase Order*/PO dan/atau pelaksanaan Pekerjaan.

ii. Penyedia Barang/Jasa terbukti melakukan pelanggaran atas peraturan internal **ASET OPERATOR** dan/atau **PLN TJB** terkait *fraud*.

iii. Berdasarkan putusan Pengadilan yang telah mempunyai kekuatan hukum tetap, Penyedia Barang/Jasa dinyatakan dalam keadaan pailit, pembubaran, likuidasi atau diberikan penundaan pembayaran hutang yang menyebabkan Penyedia Barang/Jasa tidak dapat melakukan kewajibannya berdasarkan *Purchase Order*/PO.

iv. Penyedia Barang/Jasa terbukti dikenakan Sanksi Daftar Hitam (*blacklist*) sebelum penandatanganan *Purchase Order*/PO.

v. Apabila Jaminan Penawaran dan/atau Jaminan Pelaksanaan yang diserahkan oleh Penyedia Barang/Jasa kepada **ASET OPERATOR** dan/atau **PLN TJB** selama jangka waktu *Purchase Order*/PO) terbukti palsu/tidak benar.

vi. Setiap pernyataan yang dibuat oleh Penyedia Barang/Jasa di dalam *Purchase Order*/PO yang berkaitan dengan proses pengadaan *Purchase Order*/PO dan/atau pelaksanaan Pekerjaan terbukti tidak sah dan/atau tidak dilaksanakan oleh Penyedia Barang/Jasa.

b. Peristiwa Wanprestasi yang mengakibatkan *Purchase Order*/PO berakhir melalui surat peringatan dari **ASET OPERATOR** terhadap Penyedia Barang/Jasa adalah sebagai berikut:

i. Penyedia Barang/Jasa mengalihkan Pekerjaan baik sebagian atau seluruhnya atau hak atau kewajiban yang diatur dalam *Purchase Order*/PO tanpa persetujuan tertulis dari **ASET OPERATOR**;

ii. Apabila denda yang diatur dalam *Purchase Order*/PO tidak dibayar oleh Penyedia Barang/Jasa kepada **ASET OPERATOR**.

iii. Apabila Penyedia Barang/Jasa tidak melakukan perpanjangan Jaminan Pelaksanaan sebagaimana diatur dalam *Purchase Order*/PO).

iv. Penyedia Barang/Jasa tidak memenuhi baik sebagian atau seluruh kewajiban sesuai ketentuan yang diatur dalam *Purchase Order*/PO.

13.2 Dalam hal terjadi Peristiwa Wanprestasi oleh Penyedia Barang/Jasa sebagaimana dimaksud Pasal 13 ayat 13.1 butir b Syarat Umum *Purchase Order*/PO, **ASET OPERATOR** berhak mengakhiri *Purchase Order*/PO dengan memberikan surat peringatan, dengan ketentuan sebagai berikut:

a. Surat Pemberitahuan (*Notification Letter*): dikirimkan secara tertulis dan/atau melalui *Email* ke Penyedia Barang/Jasa maksimal 14 (empat belas) Hari Kalender sebelum jangka waktu pengiriman jatuh tempo yang tertera pada *Purchase Order*/PO.

b. Surat Peringatan Resmi (Official *Warning Letter*): dikirimkan secara tertulis dan/atau melalui *Email* ke Penyedia Barang/Jasa yang mengalami keterlambatan pengiriman dengan ketentuan sebagai berikut:

i. Surat Peringatan Pertama (*Warning Letter 1*): 1- 10 hari setelah masa berlakunya *Purchase Order*/PO berakhir (*end date*), dan Penyedia Barang/Jasawajib merespon dalam waktu 10 hari setelah Surat Peringatan Pertama (*Warning Letter 1*) diterima.

ii. Surat Peringatan Kedua (*Warning Letter 2*): 21- 30 hari setelah masa berlakunya *Purchase Order*/PO berakhir (*end date*), dan Penyedia Barang/Jasawajib merespon dalam waktu 10 hari setelah Surat Peringatan Kedua (*Warning Letter 2*) diterima.

iii. *Warning Letter 3* ((Surat Pengakhiran/Pemutusan (*Termination Letter)*): 51 hari setelah masa berlakunya *Purchase Order*/PO berakhir (*end date*).

c. Surat Pengakhiran/Pemutusan (*Termination Letter)*: dikirimkan secara tertulis dan/atau melalui *Email* ke Penyedia Barang/Jasa setelah 2 (dua) surat pada Pasal 13.2.a dan 13.2.b di atas dikirimkan dan tidak tercapainya kesepakatan antara Para Pihak dalam penyelesaian permasalahan yang dimaksud dalam jangka waktu masa berlakunya *Purchase Order*/PO, maka secara sepihak yaitu **ASET OPERATOR** atas persetujuan **PLN TJB**, akan membatalkan *Purchase Order*/PO dengan mengirimkan Surat Pemutusan (*Termination Letter*) kepada Penyedia Barang/Jasa.

d. Apabila Penyedia Barang/Jasa tidak menyelesaikan pekerjaan serta tidak tercapainya kesepakatan antara Para Pihak dalam penyelesaian pekerjaan yang dimaksud dalam jangka waktu masa berlakunya *Purchase Order*/PO dalam waktu sebagaimana disebutkan pada Pasal 13 ayat 13.2 butir c, maka **ASET OPERATOR** berhak mencairkan Jaminan Pelaksanaan Penyedia Barang/Jasa pada periode berjalan, dan mengakhiri *Purchase Order*/PO secara sepihak.

13.3 Dalam hal Penyedia Barang/Jasa telah melakukan pemulihan atau perbaikan sebagaimana dimaksud pada bab ini, dan pemulihan atau perbaikan tersebut disetujui oleh **ASET OPERATOR** maka peringatan tertulis yang telah diterbitkan tersebut tidak akan diperhitungkan sebagai pemberian peringatan yang berkelanjutan atau tidak berlaku kumulatif pada pemberian peringatan berikutnya.

13.4 Atas setiap pengakhiran dari *Purchase Order*/PO, seluruh kewajiban-kewajiban masing-masing Pihak berdasarkan *Purchase Order*/PO wajib berhenti, kecuali:

a. Sehubungan dengan kewajiban-kewajiban pembayaran yang ditimbulkan dari tindakan-tindakan yang diambil sebelum pengakhiran tersebut (termasuk namun tidak terbatas pada hak normatif Pekerja Penyedia Barang/Jasa);

b. Sebagaimana ditentukan lain dalam *Purchase Order*/PO;

c. Bahwa ketentuan terkait Jaminan Pelaksanaan akan tetap berlaku walaupun *Purchase Order*/PO telah diakhiri; dan/atau

d. Pengakhiran tersebut tidak akan mengurangi setiap hak atas ganti rugi atau setiap perbaikan lainnya yang mungkin dimiliki oleh masing-masing pihak berdasarkan *Purchase Order*/PO.

13.5 Dalam hal terjadi Peristiwa Wanprestasi Penyedia Barang/Jasa, maka Penyedia Barang/Jasa akan dikenakan hukuman/denda sesuai ketentuan pada *Purchase Order*/PO.

13.6 **ASET OPERATOR** akan memberlakukan hukuman daftar hitam *(blacklist)* bagi setiap pengakhiran *Purchase Order*/PO yang disebabkan karena wanprestasi Penyedia Barang/Jasa sebagaimana diatur lebih lanjut dalam ketentuan yang berlaku pada **ASET OPERATOR**.

13.7 Terhadap pengakhiran *Purchase Order*/PO, Para Pihak sepakat untuk tidak memberlakukan ketentuan Pasal 1266 Kitab Undang-Undang Hukum Perdata.

13.8 Akibat-akibat Pemutusan *Purchase Order*/PO:

a. **ASET OPERATOR** dan/atau **PLN TJB** dibebaskan dari segala tuntutan hutang-hutang Penyedia Barang/Jasa kepada pihak ketiga yang harus ditanggung oleh Penyedia Barang/Jasa;

b. **ASET OPERATOR** dan Penyedia Barang/Jasa segera mengadakan pemeriksaan bersama yang dituangkan dalam Berita Acara Pemeriksaan Pekerjaan dan/atau *Good Receipt* (GR) dan/atau *Join Inscpection* (JI) yang meliputi beberapa prestasi yang telah selesai dikerjakan oleh Penyedia Barang/Jasa. Apabila Penyedia Barang/Jasa tidak bersedia mengadakan pemeriksaan bersama, maka **ASET OPERATOR** akan mengadakan pemeriksaan terakhir dan hasilnya dianggap sebagai hasil pemeriksaan bersama;

c. Penyedia Barang/Jasa hanya berhak mendapatkan pembayaran sesuai kemajuan pekerjaan yang telah dilaksanakan dan disetujui **ASET OPERATOR**. Peralatan dan bahan-bahan yang belum dipergunakan tidak termasuk dalam penilaian kemajuan pekerjaan;

d. **ASET OPERATOR** akan mengambil alih pekerjaan untuk diselesaikan dengan *Purchase Order*/PO lain atau dengan cara lain;

14. HARGA

14.1 Harga yang tercantum dalam *Purchase Order*/PO ini adalah tetap, tidak berubah dan mengikat.

14.2 Bagi Pengusaha Kena Pajak ("**PKP**") harga yang tercantum dalam *Purchase Order*/PO tidak termasuk PPN sesuai dengan peraturan yang berlaku. PPN harus dinyatakan terpisah dari harga barang(-barang) yang dipesan.

15. JAMINAN PENAWARAN DAN JAMINAN PELAKSANAAN

Jaminan dipersyaratkan untuk Pengadaan sebagai berikut :

15.1 Jaminan Penawaran adalah bernilai minimal 1% (satu persen) maksimal 3% (Tiga persen) dari Total Nilai Perkiraan Sendiri (HPS) atau Surat Penawaran Harga dari Penyedia Barang/Jasa termasuk PPN sesuai dengan peraturan yang berlaku, untuk nilai Penawaran lebih besar dari Rp.500,000,000,- (lima ratus juta rupiah), sebagaimana ketentuan pada Pasal 2.2 .

15.2 Jaminan Pelaksanaan adalah bernilai minimal 5% (lima persen) dari Total Nilai pada *Purchase Order*/PO termasuk PPN sesuai dengan peraturan yang berlaku untuk nilai Pembelian lebih besar dari Rp.500,000,000,- (lima ratus juta rupiah), sebagaimana ketentuan pada Pasal 3.1.1 di atas. Dengan ketentuan masa berlaku Jaminan Pelaksanaan adalah sebagaimana ketentuan pada Pasal 3.1.4 ditambah sekurang-kurangnya 50 (Lima Puluh Hari) Hari Kalender.

15.3 Jaminan yang disertakan harus mengikuti persyaratan yang diminta oleh **ASET OPERATOR** dan/atau **PLN TJB** dengan ketentuan sebagai berikut :

15.3.1 Mengikuti format yang sudah dibakukan oleh **ASET OPERATOR dan/ atau PLN TJB**.

15.3.2 Menggunakan mata uang dalam "Rupiah", kecuali ada ketentuan dan persetujuan lain yang disepakati Para Pihak (Penyedia Barang/ Jasa dan ASET OPERATOR Procurement).

15.3.3 Harus diterbitkan oleh Bank sesuai dengan Daftar Penyedia Jaminan Terseleksi (DPJT) PLN yang telah disetujui oleh **ASET OPERATOR** dan/atau **PLN TJB.**

15.4 Jaminan Pelaksanaan diserahkan kepada **ASET OPERATOR** maksimal 14 (empat belas) Hari Kalender setelah **"Surat Penunjukan Pemenang / *Appointment of Awarded Supplier*"** dikirimkan melalui surat tertulis dan/atau Surat Elektronik (Surel/ *Email*) oleh **ASET OPERATOR** kepada Penyedia Barang/Jasa, sebagaimana ketentuan pada Pasal 3.1.5.

15.5 Asli dari Jaminan akan dikembalikan ke Penyedia Barang/Jasa apabila semua kewajiban dari Penyedia Barang/Jasa telah dinyatakan selesai oleh **ASET OPERATOR** atas persetujuan **PLN TJB.**

15.6 Jaminan dapat dimungkinkan untuk diperpanjang masa berlakunya atas pemintaan dari **ASET OPERATOR** dan/atau **PLN TJB** kepada Penyedia Barang/Jasa.

16. FORCE MAJEURE

16.1 Peristiwa, kejadian atau keadaan berikut ini adalah *Force Majeure*: Kehendak Tuhan (*Act of God*) meliputi namun tidak terbatas pada gempa bumi, dari banjir, epidemi, kebakaran, perang, huru-hara, pemogokan dan/atau pemberlakuan peraturan pemerintah yang mengatur atau berhubungan dengan pelaksanaan/ pengiriman di dalam *Purchase Order*/PO.

16.2 Dalam hal terjadi suatu peristiwa, kejadian atau keadaan *Force Majeure*, Penyedia Barang/Jasa wajib memberitahukan secara tertulis dan/atau *email* dengan melampirkan bukti-bukti dari instansi yang berwenang kepada **ASET OPERATOR** selambat-lambatnya 3 (tiga) hari sejak terjadinya suatu peristiwa, kejadian atau keadaan *Force Majeure*.

16.3 Dalam hal pemberitahuan sebagaimana ketentuan Pasal 16.2 di atas terlampaui atau tidak dilaksanakan maka Para Pihak sepakat bahwa kejadian tersebut bukan merupakan keadaan *Force Majeure.*

16.4 Baik Penyedia Barang/Jasa maupun **ASET OPERATOR** dan **PLN TJB** dibebaskan dari setiap dan semua tanggung jawab yang timbul sebagai akibat terjadinya suatu peristiwa, kejadian atau keadaan *Force Majeure*.

17. *TUNTUTAN* DARI PIHAK KETIGA

Penyedia Barang/Jasa harus membebaskan dan melindungi **ASET OPERATOR** dan **PLN TJB** dari segala tuntutan dari pihak ketiga yang timbul atau akan timbul sehubungan dengan *Purchase Order*/PO.

18. *GARANSI* (Apabila Dipersyaratkan di dalam *Purchase Order*/PO)

Penyedia Barang/Jasa menjamin ke **ASET OPERATOR** dan/ atau **PLN TJB**, bahwa barang-barang yang dikirim sesuai dengan spesifikasi yang disepakati sebagaimana ketentuan pada Pasal 2.3.8. Barang tidak cacat atau rusak material atau teknis, baru (bukan barang bekas pakai) dan digaransi oleh Pabrik dan/atau Penyedia Barang/Jasa. Garansi harus berlaku selama jangka waktu 18 (delapan belas) bulan sejak tanggal pengiriman barang atau 12 (dua belas) bulan sejak tanggal pemasangan atau operasi awal atas barang ("**Masa Garansi**"). Apapun yang terjadi terlebih dahulu dalam Masa Garansi, ditemukan kerusakan atau kecacatan barang, **ASET OPERATOR** berkewajiban untuk memberitahukan secara tertulis dan/atau melalui *email* atas hal tersebut kepada Penyedia Barang/Jasa.Dan dalam waktu 3 x 24 jam setelah diterimanya pemberitahuan tersebut, Penyedia Barang/Jasa wajib memperbaiki barang yang cacat atau rusak tersebut, dan apabila barang tidak bisa diperbaiki dalam jangka waktu paling lambat 30 (tiga puluh) Hari Kalender, maka Penyedia Barang/Jasa harus mengganti barang yang rusak tersebut dengan barang baru dengan kualitas dan spesifikasi yang sama tanpa ada penambahan biaya apapun dari **ASET OPERATOR**.

19. *TAGIHAN*

Untuk melakukan penagihan, Penyedia Barang/Jasa harus memenuhi syarat-syarat penagihan dengan melengkapi dokumen-dokumen antara lain sebagai berikut:

19.1 Surat Permohonan Pembayaran: 1 (satu) rangkap Asli

19.2 Kwitansi : 3 (tiga) rangkap, 1 (satu) rangkap bermeterai cukup dan 2 (dua) rangkap lainnya tanpa meterai .

19.3 Invoice : 3 (tiga) rangkap, 1 (satu) rangkap bermeterai cukup dan 2 (dua) rangkap lainnya tanpa meterai.

19.4 Faktur Pajak : 2 (dua) rangkap.

19.5 Berita Acara Penyelesaian Pekerjaan (BAPK) dan/atau *Goods Receipt* dan/atau *Joint Inspection* : 1 (satu) rangkap Asli.

19.6 Berita Acara Serah Terima (BAST) barang/jasa/pekerjaan dan/atau *Minutes Of Verification* (MOV): 1 (satu) rangkap Asli.

19.7 NPWP dan SPPKP : 1 (satu) rangkap *Copy*.

19.8 Sertifikat Asal Barang dan/atau Sertifikat Manufaktur: 1 (satu) asli dan/atau 1 (satu) *Copy* (Apabila dipersyaratkan pada *Purchase Order*/PO).

19.9 Surat Jaminan/Garansi yang menyatakan masa garansi barang adalah 18 (delapan belas) bulan sejak pengiriman atau 12 (dua belas) bulan sejak instalasi : 1 (satu) asli dan 2 (dua) *Copy* (Apabila dipersyaratkan pada *Purchase Order*/PO).

19.10 Jaminan Pelaksanaan dan Surat Konfirmasi keabsahan Jaminan Pelaksanaan : 1 (satu) rangkap *Copy* (Apabila dipersyaratkan pada *Purchase Order*/PO).

19.11 SIUP/NIB dan SIUJK : 1 (satu) rangkap *Copy* (Apabila ada atau apabila dipersyaratkan pada *Purchase Order*/PO)

19.12 Syarat-syarat lain yang belum tercantum sebagaimana poin-poin diatas namun dipersyaratkan khusus pada *Purchase Order* /PO wajib dipenuhi oleh Penyedia Barang/Jasa.

(Persyaratan penagihan terlampir di lampiran " Tata Cara Penagihan")

20. *PEMBAYARAN*

Kecuali ditentukan lain dalan *Purchase Order*/PO :

20.1 Pembayaran akan dilakukan pada 45 (empat puluh lima) Hari Kalender setelah barang/ Jasa dinyatakan diterima dengan Bukti Asli *Goods Receipt*/ *Completion Work*, dan dokumen-dokumen penagihan telah diterima dengan baik, lengkap dan benar.

20.2 Pembayaran akan dilakukan melalui bank transfer.

21. LAIN - LAIN

21.1 Syarat-syarat umum ini berlaku sah dan mengikat, kecuali ada ketentuan lain yang tertera pada *Purchase Order*/PO.

21.2 Bilamana **ASET OPERATOR** serta Penyedia Barang/Jasa menandatangani kesepakatan tambahan sebagai satu kesatuan dari *Purchase Order*/PO dan ternyata menimbulkan pertentangan dengan klausul-klausul di dalam *Purchase Order*/PO maka **ASET OPERATOR** dan Penyedia Barang/Jasa sepakat akan selalu menafsirkan dengan cara memilih, mematuhi dan menerapkan klausul yang lebih menguntungkan **ASET OPERATOR** semata.

21.3 **ASET OPERATOR** dan/atau **PLN TJB**, setiap saat memiliki hak eksklusif untuk melakukan evaluasi berkaitan dengan kinerja, kepatuhan atau hasil pelaksanaan kewajiban oleh Penyedia Barang/Jasa, dimana hasil evaluasi tersebut akan disampaikan kepada Penyedia Barang/Jasa dalam bentuk pernyataan tertulis.

21.4 Evaluasi tersebut dilakukan dalam rangka menjamin keberlangsungan PLTU Tanjung Jati B Jepara sehingga hasil evaluasi sebagaimana dimaksud menjadi dasar bagi **ASET OPERATOR** dan/atau **PLN TJB** untuk mengkaji ulang status serta jangka waktu *Purchase Order*/PO dan/atau penentuan status Penyedia Barang/Jasa dalam Daftar Hitam Penyedia Barang/Jasa **ASET OPERATOR** dan/atau **PLN TJB**.

21.5 *Purchase Order*/PO dibuat, diatur dan ditafsirkan sesuai dengan hukum Negara Republik Indonesia.

21.6 Jika terjadi perselisihan yang tidak mendapatkan solusi maka **ASET OPERATOR** dan Penyedia Barang/Jasa sepakat untuk dapat melakukan pengakhiran *Purchase Order*/PO dan tidak memberlakukan ketentuan Pasal 1266 Kitab Undang-undang Hukum Perdata.

21.7 Syarat-syarat dan kondisi ini dibuat dalam Bahasa Indonesia dan Bahasa Inggris. Dalam hal adanya inkonsistensi atau penafsiran yang berbeda antara versi Bahasa Indonesia dan versi Bahasa Inggris, versi Bahasa Indonesia dari Syarat-syarat dan kondisi ini akan berlaku dan versi Bahasa Inggris harus dianggap secara otomatis diubah (perubahan mana berlaku sejak tanggal ditandatanganinya versi bilingual ini) untuk menjadikan bagian yang relevan dari versi Bahasa Inggris sesuai dengan bagian yang relevan dari versi Bahasa Indonesia.

21.8 **ASET OPERATOR** berhak melakukan Audit di Waktu tertentu kepada rekanan Penyedia Barang/Jasa, Proses pengaudit dilakukan oleh **ASET OPERATOR** didampingi tim Auditor yang ditunjuk **ASET OPERATOR.**

KETENTUAN MENYANGKUT LINGKUNGAN, KESEHATAN, DAN KESELAMATAN KERJA

1. STANDART KESELAMATAN UNTUK BAHAN BAHAN YANG BERACUN

1.1 Penyedia Barang/Jasa harus memberikan daftar data keselamatan material - material (MSDS) untuk seluruh *chemical*, pelumas, lem, cairan, pembersih dan bahan bahan lainya yang berpotensi beracun yang rekanan akan gunakan dalam pelaksanaan pekerjaan.

1.2 Penyedia Barang/Jasa harus mengikuti syarat - syarat untuk penyimpanan, penanganan dan pembuangan meterial termasuk syarat - syarat untuk Peralatan Perlindungan Personal dan peralatan Pernafasan (RPE) yang ditentukan oleh **ASET OPERATOR**.

1.3 Setiap Material yang mengandung zat - zat yang berpotensi beracun yang ada di *Site* yang tidak sesuai dengan persyaratan MSDS dan belum disetujui oleh **ASET OPERATOR**, harus segera dihilangkan atau dipindahkan dari *site* oleh Penyedia Barang/Jasa sampai persetujuan tersebut diperoleh.

2. PURCHASE *REQUISITION* JASA/*SERVICE*

2.1 Dokumen Analisa Kerja Aman (*Job Safety Analysis* / JSA) atau dokumen identifikasi bahaya lainnya yang terkait dengan Jasa.

2.2 Prosedur kerja aman / instruksi kerja dan/atau dokumen EHS lainnya yang terkait dengan Jasa.

2.3 Surat keterangan sehat dari dokter untuk personel yang terkait dengan jasa.

2.4 Foto *copy* Sertifikat kompetensi untuk personel yang terkait dengan jasa.

2.5 Foto *copy* Sertifikat Kelayakan atas Peralatan Angkat dan Angkut yang masih **"VALID"** yang terkait dengan Jasa.

2.6 Foto *copy* Surat Keterangan Catatan Kepolisian (SKCK) dan kartu identitas (Kartu Tanda Penduduk/KTP atau Paspor) masih berlaku untuk lampiran Formulir *Request* ID *Card.*

2.7 Foto *copy* Surat Ijin Mengemudi (SIM) yang masih berlaku untuk pengendara mobil perusahaan untuk lampiran formulir "*Vehicle Gate Pass Request".*

2.8 Foto *copy* surat KIR yang masih berlaku untuk kendaraan operasional kategori tertentu untuk lampiran formular "*Vehicle Gate Pass Request*".

2.9 Surat pernyataan dari Manajemen perusahaan bahwa akan mematuhi peraturan perundangan terkait dengan Lingkungan dan

2.10 Keselamatan, Kesehatan Kerja (LK3), salah satunya seperti berikut :

2.10.1 Menyediakan Alat Pelindung Diri (APD) untuk seluruh karyawan yang standard dan sesuai

2.10.2 Bertanggung jawab atas limbah/sampah yang dihasilkan oleh pekerjaan jasa tersebut serta selalu menjaga kerapihan dan kebersihan area kerja.

2.10.3 Membuat "Surat Pernyataan" bahwa perusahaan tidak mencemari lingkungan

2.10.4 Melampirkan Sertifikat ISO 14001 dan Sertfikat PROPER yang dimilki (apabila dipersyaratkan dalam RFQ & *Purchase Order*/PO)

3. PURCHASE *REQUISITION* BARANG

Menyediakan dokumen yang terkait dengan persyaratan Lingkungan, Keselamatan dan Kesehatan Kerja (LK3), seperti:

3.1 Lembar Data Keselamatan Bahan / LDKB (*Material Safety Data Sheet*/MSDS) untuk Bahan Beracun dan Berbahaya (B3),seperti: bahan kimia/resin/oli/*grease*/dll.

3.2 Petunjuk Pengoperasian secara aman (*Safety Operating Manual*) untuk peralatan/mesin/alat kerja/ dll.

3.3 Persyaratan penyimpanan serta penanganan secara manual.

3.4 Atau dokumen lainnya yang terkait dengan persyaratan dan perundangan Lingkungan, Keselamatan & Kesehatan Kerja (LK3).

4. KETENTUAN MENYANGKUT KETENAGA KERJAAN

Berikut persyaratan dari HRD yaitu sebagai berikut :

4.1 *Copy* sertifikat kepesertaan perusahaan di BPJS Ketenagakerjaan.

4.2 *Copy* kartu kepesertaan BPJS Ketenagakerjaan dari setiap karyawan yang dipekerjakan.

4.3 Ijin Operasional dari Disnaker Propinsi Jawa Tengah Cq. Disnaker Jepara Untuk pekerjaan yang di alih-daya kan (*Outsource*).

4.4 Surat Pemberitahuan ke Disnaker Jepara untuk pekerjaan jasa pemborongan.

4.5 *Copy* Perjanjian kerja antara perusahaan dengan masing-masing karyawan.

PLN

DAFTAR PENERBIT JAMINAN TERSELEKSI
PENGADAAN BARANG/JASA DI LINGKUNGAN PT PLN (PERSERO)

KLASIFIKASI	BATASAN NILAI KONTRAK	PENERBIT JAMINAN	BERLAKU SAMPAI DENGAN
I	TIDAK ADA BATASAN NILAI KONTRAK	PT Bank Central Asia Tbk	30 Oktober 2028
		PT Bank Danamon Indonesia Tbk	30 Oktober 2028
		PT Bank Syariah Indonesia Tbk	30 Oktober 2028
		PT Bank Permata Tbk	30 Oktober 2028
		PT Bank SMBC Indonesia Tbk	30 Oktober 2028
		PT Bank OCBC NISP Tbk	30 Oktober 2028
		PT Bank UOB Indonesia	30 Oktober 2028
		PT Bank Rakyat Indonesia (Persero) Tbk	02 November 2028
		PT Bank Tabungan Negara (Persero) Tbk	12 Januari 2029
		PT Bank Mandiri (Persero) Tbk	26 Januari 2029
		PT Bank Negara Indonesia (Persero) Tbk	26 Januari 2029
II	NILAI KONTRAK ≤ Rp 1 TRILIUN	Bank HSBC Indonesia	12 Januari 2029
		Lembaga Pembiayaan Ekspor Indonesia	13 Januari 2029
		PT Bank Maybank Indonesia Tbk	26 Januari 2029
		PT Bank CIMB Niaga Tbk	01 Maret 2029
III	NILAI KONTRAK ≤ Rp 150 MILIAR	PT Bank ICBC Indonesia	30 Oktober 2028
		Bank Of China (Hongkong) Cabang Jakarta	30 Oktober 2028
		MUFG Bank Ltd Cabang Jakarta	30 Oktober 2028
		PT Bank KEB Hana Indonesia	12 Januari 2029

Jakarta, 03 Maret 2026
PT PLN (PERSERO)
DIREKTUR KEUANGAN

PT PLN (Persero) DIREKSI

SINTHYA ROESLY

Jl. Trunojoyo Blok M-I/135 Kebayoran Baru Jakarta 12160
T (021) 7261875, 7261122, 7262234, 7251234, 7250550
F (021) 7221330, 7397150 W www.pln.co.id

Paraf

1. BANK GARANSI - JAMINAN PENAWARAN

BANK GUARANTEE
BID BOND

_____ [*number*]
_____ [*places & dated*]

To:
PT PLN (Persero)
_____ [*address*]

PT _____ [*name of Guarantor*], having its registered office at _____ [*address*] (hereinafter referred to as the "**Guarantor**"), hereby unconditionally and irrevocably issues this guarantee in favour of _____ [*name of applicant*] having its registered office at _____ [*address*] (hereinafter refer as the "**Principal**"), for the favour of **PT PLN (Persero)** having its registered office at _____ (hereinafter refer as the **"Beneficiary"),** for the payment of an amount not exceeding _____ (in words: _____), in the event that the Principal has failed to fulfill its obligations in accordance with the condition stated in the Bid Document _____ no _____ date _____ [*Bid Document*] ("**Bid Document**") for the Project of _____ [*name of Project*]. This guarantee also covers the Principal's failure to extend the validity period of this Bank Guarantee in accordance with the provisions of the Bid Document and/or as requested by the Beneficiary.

This Bank Guarantee is issued with the following provisions:

1. This Bank Guarantee shall be effective on and as of the date of _____ until _____ ("**Expiry Date**").

BANK GARANSI
JAMINAN PENAWARAN

_____ [*nomor*]
_____ [*tempat &tanggal*]

Kepada:
PT PLN (Persero)
_____ [*alamat*]

PT _____ [*nama Penerbit Jaminan*] berkedudukan di _____ [*alamat*], (selanjutnya disebut "**Penerbit Jaminan**"), dengan ini secara tanpa syarat dan tidak dapat ditarik kembali (*irrevocably*) memberikan jaminan kepada _____ [*nama Penyedia Barang/Jasa*] yang beralamat di _____ (selanjutnya disebut "**Pihak Terjamin**"), untuk dan demi kepentingan PT PLN (Persero) yang beralamat di _____ (untuk selanjutnya disebut sebagai "**Penerima Jaminan**"), atas pembayaran sejumlah uang sebesar maksimum _____ (terbilang: _____), apabila Pihak Terjamin melakukan wanprestasi dan/atau gagal untuk memenuhi kewajibannya sebagaimana dinyatakan dalam Dokumen Pengadaan_____ nomor _____ tanggal _____ [*Dokumen Pengadaan*] ("**Dokumen Pengadaan**") untuk _____ [*nama proyek*]. Jaminan ini juga mencakup kegagalan Pihak Terjamin dalam memperpanjang masa berlaku Bank Garansi ini sesuai dengan ketentuan dalam Dokumen Pengadaan dan/atau permintaan dari Penerima Jaminan.

Bank Garansi ini diterbitkan dengan ketentuan-ketentuan sebagai berikut:

1. Bank Garansi ini berlaku efektif sejak tanggal _____ dan akan berakhir pada tanggal _____ ("**Tanggal Jatuh Tempo**").

2. Claim Payment shall be made without requiring the consent of the Principal and shall be affected upon the Beneficiary's submission of a Claim Payment Demand Letter to the Guarantor, stating that the Principal has committed a breach and/or failed to fulfill its obligations. The Beneficiary shall include in such submission the amount claimed and enclose the original Bank Guarantee document together with the said demand letter. In the event that the Bank Guarantee document has been amended or modified, the Beneficiary may submit only the latest version of such amendment or modification.	2. Pembayaran Klaim dilakukan tanpa memerlukan persetujuan Pihak Terjamin, dan dilaksanakan setelah Penerima Jaminan menyampaikan Surat Pengajuan Pembayaran Klaim kepada Penerbit Jaminan yang menyatakan bahwa Pihak Terjamin telah melakukan tindakan wanprestasi/gagal memenuhi kewajibannya. Dalam pengajuan tersebut, Penerima Jaminan wajib mencantumkan jumlah pembayaran yang diminta untuk dibayarkan serta melampirkan dokumen asli Bank Garansi bersama dengan surat pengajuan dimaksud. Dalam hal terdapat perubahan atau amandemen terhadap dokumen Bank Garansi, Penerima Jaminan dapat melampirkan hanya dokumen perubahan atau amendemen terakhir.
3. The Claim Payment Request Letter submitted by the Beneficiary may be delivered either in physical form bearing a wet signature or in digital form bearing an electronic signature, in accordance with the applicable laws and regulations.	3. Surat Pengajuan Pembayaran Klaim yang disampaikan oleh Penerima Jaminan dapat disampaikan dalam bentuk fisik yang ditandatangani secara manual (tanda tangan basah) maupun dalam bentuk digital yang ditandatangani secara elektronik sesuai dengan ketentuan peraturan perundang-undangan yang berlaku.
4. The Claim Payment Request must be submitted no later than within fourteen (14) Business Days from the Expiry Date of the Bank Guarantee. In the event that such Expiry Date falls on a Public Holiday, the calculation of the fourteen (14) Business Days shall commence on the first Business Day following the said Public Holiday.	4. Permohonan Pembayaran Klaim harus diajukan paling lambat dalam jangka waktu 14 (empat belas) Hari Kerja terhitung sejak tanggal jatuh tempo Bank Garansi. Apabila tanggal jatuh tempo tersebut bertepatan dengan Hari Libur, maka perhitungan jangka waktu 14 (empat belas) Hari Kerja dimulai sejak Hari Kerja pertama setelah Hari Libur dimaksud.
5. The Claim Payment Demand Letter from the Beneficiary must be submitted in the Indonesian language and may be addressed to the Guarantor's head office or any of its branch offices.	5. Surat Pengajuan Pembayaran Klaim dari Penerima Jaminan harus disampaikan dalam Bahasa Indonesia dan dapat ditujukan ke kantor pusat atau kantor cabang manapun milik Penerbit Jaminan.
6. The Guarantor shall be obligated to make payment to the Beneficiary for the amount referred to above promptly and no later than	6. Penerbit Jaminan berkewajiban untuk melakukan pembayaran kepada Penerima Jaminan atas jumlah yang dimaksud di

fifteen (15) Calendar Days from the date of the Claim Payment Demand Letter submitted by the Beneficiary.	atas, segera dan selambat-lambatnya dalam jangka waktu 15 (lima belas) Hari Kalender terhitung sejak tanggal Surat Pengajuan Pembayaran Klaim yang diajukan oleh Penerima Jaminan.
7. The Claim Payment shall be **final and unconditional**, and must be fulfilled notwithstanding any claims, objections, or requests made by the Principal or any other party.	7. Pembayaran Klaim adalah bersifat **final dan tanpa syarat (*unconditional*)**, serta tetap wajib dilaksanakan meskipun terdapat tuntutan, keberatan, atau permohonan dari Pihak Terjamin maupun dari pihak lain manapun.
8. The Claim Payment shall be made to the bank account designated by the Beneficiary in the Claim Payment Demand Letter, in full and without any deductions, and free and clear of any taxes, levies, charges, or other withholdings whether currently applicable or imposed in the future. Such bank account may be held with a bank other than the Guarantor's bank.	8. Pembayaran Klaim dilakukan ke rekening bank yang ditetapkan oleh Penerima Jaminan pada Surat Pengajuan Pembayaran Klaim, secara penuh dan tanpa potongan, serta bebas dari segala bentuk pajak, pungutan, biaya, atau pemotongan lainnya baik yang berlaku saat ini maupun di kemudian hari. Rekening bank dimaksud dapat berada pada bank yang berbeda dengan Penerbit Jaminan.
9. The Guarantor shall be obligated to submit written evidence of the Claim Payment to the Beneficiary no later than one (1) Business Day following the execution of the Claim Payment, in the form of a copy of the transfer receipt or a valid payment instruction issued by the executing bank.	9. Penerbit Jaminan wajib menyampaikan bukti Pembayaran Klaim secara tertulis kepada Penerima Jaminan paling lambat 1 (satu) Hari Kerja setelah pelaksanaan Pembayaran Klaim, berupa salinan bukti transfer atau instruksi pembayaran yang sah dari Bank Pelaksana.
10. The Bank Guarantee shall terminate upon the occurrence of any of the following events, whichever occurs first: a. On Expiry Date; b. When there is no remaining amount payable under the Bank Guarantee; or c. When the Beneficiary expressly releases the Guarantor in writing from all obligations arising under this Bank Guarantee.	10. Bank Garansi akan berakhir pada saat terjadi salah satu dari keadaan berikut, manapun yang terjadi lebih dahulu: a. Pada Tanggal Jatuh Tempo; b. Apabila tidak terdapat lagi sisa nilai yang dapat dibayarkan berdasarkan Bank Garansi; atau c. Apabila Penerima Jaminan secara tertulis membebaskan Penerbit Jaminan dari seluruh kewajiban yang timbul berdasarkan Bank Garansi ini.
11. The Beneficiary shall be entitled to make a demand for Claim Payment for an amount less than the total amount stated in the Bank Guarantee (partial demand), and may also	11. Penerima Jaminan berhak mengajukan Pembayaran Klaim dengan nilai yang lebih rendah dari nilai nominal yang tercantum dalam Bank Garansi (*partial demand*),

submit more than one Claim Payment demand (multiple demand).	maupun mengajukan lebih dari satu kali permintaan Pembayaran Klaim (*multiple demand*).
12. This Bank Guarantee is non-transferable and/or cannot be transferred to another party.	12. Bank Garansi ini tidak dapat dipindahtangankan dan/atau dijaminkan kepada pihak lain (*non-transferable*).
13. This Bank Guarantee cannot be amended, revoked, terminated, or cancelled unless such action has been approved by Beneficiary in written consent or as expressly required by the Beneficiary to the Principal.	13. Bank Garansi ini tidak dapat diubah, dicabut, diakhiri, ataupun dibatalkan kecuali jika hal tersebut disetujui oleh Penerima Jaminan melalui persetujuan tertulis atau secara tegas dimintakan oleh Penerima Jaminan kepada Pihak Terjamin.
14. Any and all expenses arising from the issuance of this Bank Guarantee, including those associated with any extension and/or amendment thereof (if applicable), shall be the sole responsibility of the Principal.	14. Seluruh biaya yang timbul sehubungan dengan penerbitan Bank Garansi ini, termasuk biaya yang berkaitan dengan perpanjangan dan/atau perubahan atas Bank Garansi (jika ada), sepenuhnya menjadi tanggung jawab Pihak Terjamin.
15. With reference to Article 1832 of Indonesian Civil Code (Kitab Undang-Undang Hukum Perdata), the Guarantor hereby relinquish/waives its privileges/rights granted by law to claim/demand on asset belonging to the Principal and/or bound as collateral be confiscated, seized or sold in advance for the discharge of Principal debts as stipulated under Article 1831 of Indonesian Civil Code.	15. Dengan mengacu pada Pasal 1832 Kitab Undang-Undang Hukum Perdata, Penerbit Jaminan dengan ini melepaskan hak-hak istimewanya yang diberikan oleh undang-undang sebagaimana dimaksud dalam Pasal 1831 Kitab Undang-Undang Hukum Perdata untuk menuntut supaya benda-benda milik Pihak Terjamin dan/atau yang diikat sebagai jaminan lebih dahulu disita dan dijual untuk melunasi hutang Pihak Terjamin.
16. This Bank Guarantee shall be governed by and construed in accordance with laws and regulations applicable in Indonesia.	16. Bank Garansi ini diatur oleh dan ditafsirkan berdasarkan peraturan perundang-undangan yang berlaku di Negara Republik Indonesia.
17. In relation to the enforcement of this Bank Guarantee and all legal consequences arising therefrom, the Guarantor hereby elects the Court of _____ [*domicile of court*] as general and permanent domicile.	17. Untuk tujuan Bank Garansi ini dan segala akibat hukumnya, Penerbit Jaminan memilih domisili yang tetap di Kantor Panitera Pengadilan Negeri _____ [*domisili pengadilan*].
18. Any term in this Bank Guarantee that begins with a capital letter shall have the meaning assigned to it under the Cooperation	18. Seluruh istilah dalam Bank Garansi ini yang ditulis dengan diawali huruf kapital memiliki pengertian sebagaimana

Agreement between the Beneficiary and the Guarantor concerning the Issuance of Guarantees for the Procurement of Goods/Services within PT PLN (Persero).

ditetapkan dalam Perjanjian Kerja Sama antara Penerima Jaminan dan Penerbit Jaminan perihal Penerbitan Jaminan Pengadaan Barang/Jasa di Lingkungan PT PLN (Persero).

19. This Bank Guarantee is made in both the Indonesian and English languages. The two versions of this Bank Guarantee shall not be construed as separate documents and, when executed together, shall be deemed one and the same instrument. In the event of any conflict or inconsistency between the English version and the Indonesian version of this Bank Guarantee, the Indonesian version shall prevail.

19. Bank Garansi ini dibuat dalam Bahasa Indonesia dan Bahasa Inggris. Dua versi dari Bank Garansi ini tidak dapat ditafsirkan sebagai dokumen terpisah, dan ketika ditandatangani bersama, harus dianggap satu dan merupakan instrumen yang sama. Dalam hal terdapat konflik atau ketidaksesuaian antara versi Bahasa Inggris dan versi Bahasa Indonesia atas Bank Garansi ini, maka versi Bahasa Indonesia akan berlaku.

Accordingly, this Bank Guarantee is issued by the Guarantor on _____ to be used as appropriate in accordance with the purpose of its issuance.

Demikian Bank Garansi ini diterbitkan oleh Penerbit Jaminan pada tanggal _____ untuk digunakan sebagaimana mestinya sesuai dengan tujuan penerbitannya.

_____ [*place/tempat*], _____ [*dated/tanggal*]

PT _____ [*name of Guarantor/nama Penerbit Jaminan*]

[*Guarantor Stamp/Stempel Penerbit Jaminan*]

_____ [*authorized signatory/tandatangan pejabat yang berwenang*]

Lampiran Point 3, Hasil Pembahasan

KATEGORI SERTIFIKAT

No	Sertifikat Original	Sertifikat Elektronik (harus bisa di-trace)	Independent Lab Test
1	Tanda tangan, cap, atau label asli yang jelas dari penerbit dokumen	Barcode	Copy/ original
2	Ditulis, diketik, dicap oleh tangan penerbit dokumen, atau menyatakan bahwa itu asli	Digital sign	
3	Tanda tangan asli (basah), dengan cap/stempel perusahaan "*printed*"	Signature electronic/ digital sign	
4	Tanda tangan "*printed*", dengan cap/stempel perusahaan asli (basah)	Tanda Tangan print, stamp print, ada link tracing	
5	Tanda tangan "*printed*", stamp "*printed*", cap/stempel perusahaan original asli (basah)		
6	Tanda tangan asli, stamp asli, tapi ada redaksi sertifikat copy (dupliclate, triplicate dst)		
7	Tanda tangan dengan stamp basah dan perforated (lubang-lubang kecil) nomer seri		
8	Tanda tangan asli		

DOCUMENT PROCUREMENT
RFQ No. XXXX

URGENT

NAMA PERUSAHAAN :

ALAMAT / TELP. :

SUBJECT / NO. RFQ :

WAKTU CLOSE BID : (Hari, Tgl/Bln/Thn) JAM 11.00 WIB

To : **Mohammad Azka**
PT. Komipo Pembangkitan Jawa Bali (KPJB)
PLTU Tanjung Jati B Unit 3 & 4
Ds Tubanan, Kec Kembang,
Kab Jepara, 59453 Jawa Tengah
Telp : 0291-4270493